Министерство топлива и энергетики Республики Крым

Государственное унитарное предприятие Республики Крым «Крымгазсети»

СТРОИТЕЛЬСТВО СЕТЕЙ ГАЗОСНАБЖЕНИЯ С. КУНЦЕВО НИЖНЕГОРСКОГО РАЙОНА РЕСПУБЛИКИ КРЫМ

РАБОЧАЯ ДОКУМЕНТАЦИЯ

Наружные газопроводы.

СЗ-2025-36-ГСН

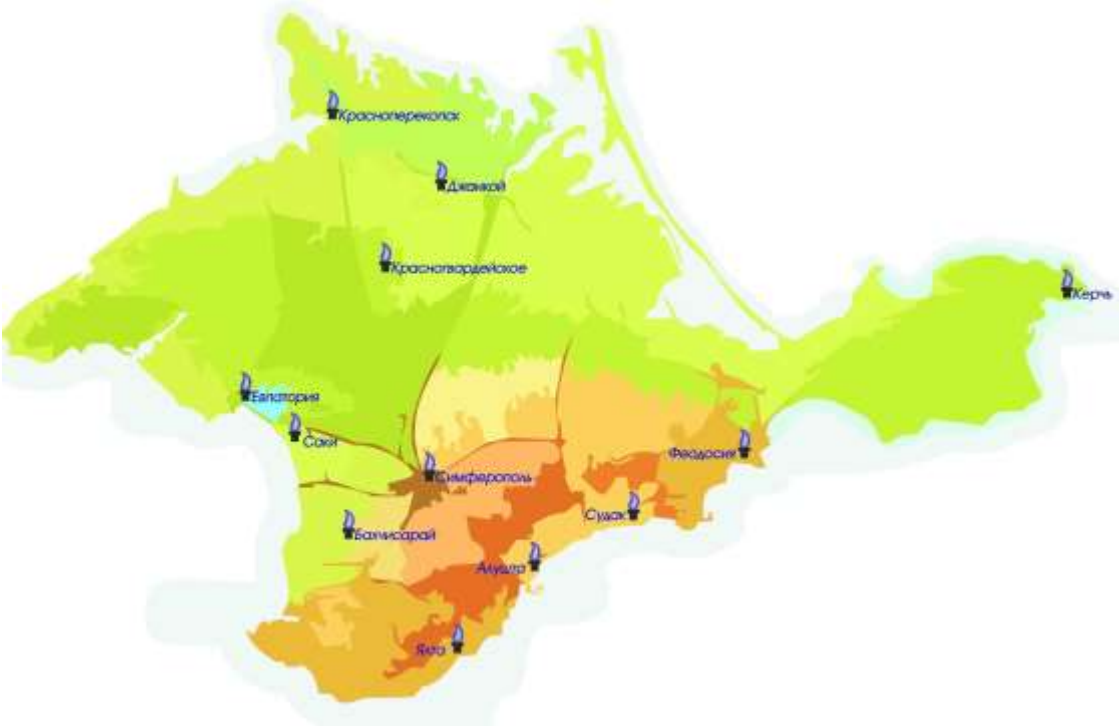

Министерство топлива и энергетики Республики Крым

Государственное унитарное предприятие Республики Крым «Крымгазсети»

СТРОИТЕЛЬСТВО СЕТЕЙ ГАЗОСНАБЖЕНИЯ С. КУНЦЕВО НИЖНЕГОРСКОГО РАЙОНА РЕСПУБЛИКИ КРЫМ

РАБОЧАЯ ДОКУМЕНТАЦИЯ

Наружные газопроводы.

СЗ-2025-36-ГСН

Начальник Управления проектных работ _____ Н.В. Бараненко

(Подпись, дата)

Главный инженер проекта _____ Г.Ф. Камаева

(Подпись, дата)

Взам. инв. №	
Подпись и дата	
Инв. № подл.	

Приложение N 1
к договору о подключении
(технологическом присоединении)
газоиспользующего оборудования
и объектов капитального строительства
к сети газораспределения

КРЫМГАЗСЕТИ
ГОСУДАРСТВЕННОЕ УНИТАРНОЕ ПРЕДПРИЯТИЕ РЕСПУБЛИКИ КРЫМ «КРЫМГАЗСЕТИ»
ул. Училищная, 42а, г.Симферополь, Республика Крым, Российская Федерация, 295001
ОКПО/ОГРН 00192672/1149102024906 ИНН/КПП 9102016743/910201001
+7 3652 255 545 guprk@crimeagasnet.ru crimeagasnet.ru

2 000003 426065

ТЕХНИЧЕСКИЕ УСЛОВИЯ № ДЖ - 1443 от 22.12.2025
на подключение (технологическое присоединение)
существующей и (или) проектируемой сети газораспределения
к сетям газораспределения

1. **Государственное унитарное предприятие Республики Крым "Крымгазсети"**
(наименование газораспределительной организации, выдавшей технические условия)
2. **ГУП РК «КРЫМГАЗСЕТИ»**
(полное наименование заявителя - юридического лица)
3. Существующая и (или) проектируемая сеть газораспределения: **Строительство сетей газоснабжения с.Кунцево Нижнегорского района Республики Крым** (далее – сеть газораспределения),
(наименование сети газораспределения по программе газификации; сети газораспределения, подлежащей реконструкции, - указать нужное)
расположенный (проектируемый) по адресу:
Республика Крым,Нижнегорский район,с.Кунцево
(место нахождения сети газораспределения по программе газификации; место нахождения сети газораспределения, подлежащей реконструкции, - указать нужное)
4. Срок подключения (технологического присоединения) сети газораспределения к сетям газораспределения 10 рабочих дней с даты подписания акта о готовности сети газораспределения (но не позднее окончания срока действия настоящих технических условий)
5. Максимальный объем транспортировки газа по сети газораспределения в точке подключения: **345,2** куб. метров час.:
6. Давление газа в точке подключения:
Максимальное : **0,003** МПа;
фактическое (расчетное) : **0,0025** МПа.
7. Точка подключения: **существующий газопровод низкого давления Ø108 мм, проложенный на выходе из ГРПШ в с. Кунцево Нижнегорского района; материал труб: сталь; тип прокладки: надземный; максимальное рабочее давление: 0,003 МПа; фактическое (расчетное) давление 0,0025 МПа..**
Характеристика сети газораспределения или сети газопотребления основного абонента, в которую планируется врезка сети газораспределения, в точке подключения: -
(диаметр, материал труб, способ прокладки, тип защитного покрытия, коррозионная агрессивность грунта, источник блуждающих токов, наличие электрохимический защиты)
8. Основные инженерно-технические требования.
Проектная документация на сеть газораспределения должна быть разработана в соответствии с законодательством Российской Федерации и нормативно-технической документацией и должна пройти экспертизу с получением положительного заключения в установленном порядке, если она подлежит экспертизе в соответствии с законодательством Российской Федерации о градостроительной деятельности.

ДОКУМЕНТ ПОДПИСАН ЭЛЕКТРОННОЙ ПОДПИСЬЮ
Сертификат: 04B72C618FFAEA50C345968C5AE14830
Владелец: Надточаев Д.М., Директор, ГУП РК Крымгазсети
Действителен с: 23.10.2024 по: 16.01.2026

Проектная документация на сеть газораспределения должна предусматривать:

характеристики проектируемой сети газораспределения (диаметр, давление, материал труб, устройство футляров);

требования к установке пунктов редуцирования газа и отключающих устройств, защите от коррозии стальных газопроводов (преобразователь, кабельные линии, анодное заземление) и оснащению средствами автоматизации; границы охранных зон газопроводов, пунктов редуцирования газа и установок электрохимической защиты;

срок эксплуатации газопроводов, технических и технологических устройств на проектируемой сети газораспределения;

установку знаков обозначения трассы проектируемого газопровода в соответствии с требованиями нормативной документации.

Строительно-монтажные и пусконаладочные работы на сети газораспределения должны быть выполнены организациями, допущенными к выполнению соответствующих видов работ в установленном порядке, в соответствии с требованиями законодательства Российской Федерации и нормативными документами.

Материалы и оборудование должны иметь паспорта, сертификаты и иную разрешительную документацию в соответствии с нормативными документами.

При проектировании объекта Строительство сетей газоснабжения с.Кунцево Нижнегорского района Республики Крым предусмотреть:

• разработать гидравлическую схему газопроводов низкого давления населенного пункта с учетом его перспективного развития;

• газопроводы-вводы до границ участков жилых домов, в том числе жилых многоквартирных домов, объектов социально-культурного назначения, а также бюджетным объектам социальной сферы. Устройство газопроводов-вводов предусмотреть по минимально возможному расстоянию;

• запроектировать и построить газопроводы согласно разработанной схеме;

• проект строительства распределительных газопроводов выполнить на топосъемке М 1:500;

• преимущественно подземную прокладку газопровода из полиэтиленовых труб с установкой отключающих устройств на границе земельных участков заявителей в зоне эксплуатационной ответственности газораспределительной организации (письмо ООО «Газпром газификация» от 08.07.2022 №ЛЗ-08-06-01-01/8217);

• герметизацию вводов инженерных коммуникаций;

• получение разрешения на строительство газопроводов и определение охранных зон газопроводов на земельных участках, принадлежащих иным лицам.

Прохождение трассы газопроводов при проектировании объекта согласовать с заинтересованными организациями и землепользователями. Схему прокладки сетей газораспределения утвердить в органе местного самоуправления.

Срок действия настоящих технических условий: 3 года.

Проектную документацию предоставить для проверки на соответствие выданным техническим условиям в ГУП РК «Крымгазсети» , предварительно в Джанкойское УЭГХ ГУП РК "Крымгазсети".

Выполнение мероприятий по объекту выполняются в рамках плана капитальных вложений строительства распределительных газопроводов по осуществлению деятельности ГУП РК «Крымгазсети» в Свободной Экономической Зоне на территории Республики Крым.

Исп.
Костромицкая Анна АлександровнаТел. 25-20-29
Кабаков Александр Витальевич

ДОКУМЕНТ ПОДПИСАН ЭЛЕКТРОННОЙ ПОДПИСЬЮ

Сертификат: 04B72C618FFAEA50C345968C5AE14830
Владелец: Надточаев Д.М., Директор, ГУП РК Крымгазсети
Действителен с: 23.10.2024 по: 16.01.2026

КРЫМГАЗСЕТИ

ГОСУДАРСТВЕННОЕ УНИТАРНОЕ ПРЕДПРИЯТИЕ РЕСПУБЛИКИ КРЫМ «КРЫМГАЗСЕТИ»

ул. Училищная, 42а, г.Симферополь, Республика Крым, Российская Федерация, 295001
ОКПО/ОГРН 00192672/1149102024906 ИНН/КПП 9102016743/910201001
+7 3652 255 545 guprk@crimeagasnet.ru crimeagasnet.ru

№ 17/08-03619/15
от 21.04.2026г.

ГУП РК «Крымгазсети»

В дополнение к ранее выданным
ТУ № ДЖ-1443 от 22.12.2025 г.

Пункты 6, 7 технических условий, выданных на подключение (технологическое присоединение) существующей и (или) проектируемой сети газораспределения к сетям газораспределения объекта «Строительство сетей газоснабжения с. Кунцево Нижнегорского района Республики Крым» изложить в следующей редакции:

«6. Давление газа в точке подключения:
Максимальное: 0,003 МПа;
фактическое (расчетное): 0,0026 МПа.»

«7. Точка подключения: существующий газопровод низкого давления Ø159 мм, проложенный на выходе из ГРПШ в с. Кунцево Нижнегорского района; материал труб: сталь; тип прокладки: надземный; максимальное рабочее давление: 0,003 МПа; фактическое (расчетное) давление 0,0026 МПа. »
(диаметр, материал труб, способ прокладки, тип защитного покрытия, коррозионная агрессивность грунта, источник блуждающих токов, наличие электрохимический защиты)

Дополнения к техническим условиям № 17/08-00358/13 от 21.01.2026 г. считать недействительными.

Остальные требования технических условий № ДЖ-1443 от 22.12.2025 г. оставить без изменений.

Директор Д. М. Надточаев

Костромицкая А.А.
25-20-29

СОГЛАСОВАНО*
Главный инженер Джанкойского УЭГХ
ГУП РК «Крымгазсети»

_____А.В. Кабаков
«___»_____2025 г.

УТВЕРЖДАЮ*
Начальник Джанкойского УЭГХ
ГУП РК «Крымгазсети»

_____Н.А. Антонович
«___» _____2025 г.

ЗАДАНИЕ РАЗРАБОТКУ ПРОЕКТНОЙ ДОКУМЕНТАЦИИ И РАБОЧЕЙ ДОКУМЕНТАЦИИ ПО ОБЪЕКТУ:
«Строительство сетей газоснабжения с. Кунцево Нижнегорского района Республики Крым»

№ п/п	Перечень основных данных и требований	Содержание основных данных и требований
1	2	3
1	Основание для проектирования	План капитальных вложений строительства распределительных газопроводов по осуществлению деятельности ГУП РК «Крымгазсети» в Свободной Экономической Зоне на территории Республики Крым на 2025 год
2	Наименование объекта	«Строительство сетей газоснабжения с. Кунцево Нижнегорского района Республики Крым»
3	Заказчик	Государственное Унитарное Предприятие Республики Крым «Крымгазсети» Адрес: РФ, Республика Крым, г. Симферополь, ул. Училищная, 42а. Филиал Джанкойское УЭГХ
4	Месторасположения объекта	Республика Крым, Нижнегорский район
5	Источник финансирования	Собственные средства предприятия
6	Проектная организация	Управление проектных работ ГУП РК «Крымгазсети»
7	Вид строительства (новое строительство, реконструкция, техническое перевооружение)	Новое строительство
8	Сроки строительства	2026 г.
9	Стадийность проектирования. Требования к этапности	Две стадии: проектная документация (утверждаемая стадия) и рабочая документация. Проектную и рабочую документацию выполнить без разделения на этапы.
10	Принадлежность к опасным производственным объектам, технически сложным и т.п.	Не относится к опасным производственным объектам.
11	Исходные данные, предоставляемые Заказчиком	- инженерно-геодезические изыскания; - инженерно-геологические изыскания; -ТУ на подключение к сетям газораспределения; - иные исходные данные (уточняются в процессе проектирования); - Постановление органов исполнительной власти

№ п/п	Перечень основных данных и требований	Содержание основных данных и требований
1	2	3
		об установлении публичного сервитута.
12	Основные технико-экономические показатели и назначение объекта	Назначение объекта - газоснабжение потребителей с. Кунцево Нижнегорского района. Система газоснабжения – одноступенчатая (подача газа потребителям по газопроводам низкого давления). Давление в точке подключения согласно ТУ: максимальное 0,003 МПа; фактическое (расчетное) 0,0026 МПа. Максимальный объем транспортировки газа по сети газораспределения, согласно ТУ, составляет – 345,2 $м^3$/час. Ориентировочная протяженность газопроводов: - низкого давления (в том числе отводы) – 6,9 км. Диаметры газопроводов определить расчетом.
13	Оформление земельно-имущественных отношений, необходимых для строительства	Выполняется Заказчиком
14	Данные об особых условиях проектирования	Сейсмичность района строительства 7 баллов.
15	Основные инженерно-планировочные требования и характеристики объекта	В проекте предусмотреть: - прокладку подземных газопроводов низкого давления из труб Мультипайп ПРО RC ГАЗ III ПЭ100-RC/ПЭ100/ПЭ100-RC ГАЗ SDR11 и ПЭ 100 ГАЗ SDR 11 (газопроводы-вводы); - прокладку надземных газопроводов из стальных труб по ГОСТ 10704-91 на проектируемых опорах. - способ прокладки подземных газопроводов открытый, пересечение дорог с усовершенствованным покрытием выполнить закрытым способом (ННБ); - краны подземные стальные с ПЭ патрубками под ковер на распределительных уличных сетях низкого давления Г1; - надземные краны на газопроводах-вводах и в местах выхода газопровода из земли; - газопроводы-вводы с установкой отключающих устройств на границе участка газопотребления; - схемы сетей газораспределения согласовать с Администрацией Михайловского сельского поселения и Администрацией Нижнегорского района; Газопроводы-вводы к потребителям выполнить с учетом Протоколов №13, 27 заседания Регионального штаба по газификации.
16	Требования к проектной и рабочей документации	Состав проектной документации выполнить в соответствии с Постановлением Правительства РФ №87 от 16.02.2008 г. (Приложение №10). Рабочую и проектную документацию оформить в

№ п/п	Перечень основных данных и требований	Содержание основных данных и требований
1	2	3
		соответствии с ГОСТ Р 21.101-2020 «Система проектной документации для строительства. Основные требования к проектной и рабочей документации».
17	Основные нормативно-технические документы для проектирования	– Технический регламент о безопасности сетей газораспределения, утвержденный Постановлением Правительства РФ от 29.10.2010 № 870; – Технический регламент о безопасности зданий и сооружений. Федеральный закон от 30 декабря 2009 г. № 384-ФЗ; – Технический регламент о требованиях пожарной безопасности. Федеральный закон от 22 июня 2008 г. № 123-ФЗ; – СП 62.13330.2011** «Газораспределительные системы. Актуализированная редакция СНиП 42-01-2002»; – СП 42-101-2003 «Общие положения по проектированию и строительству газораспределительных систем из металлических и полиэтиленовых труб»; – СП 42-102-2004 «Проектирование и строительство газопроводов из металлических труб»; – СП 42-103-2003 «Проектирование и строительство газопроводов из полиэтиленовых труб и реконструкция изношенных газопроводов»; – Правила безопасности сетей газораспределения и газопотребления, утвержденные Приказом Федеральной службы по экологическому, технологическому и атомному надзору от 15 ноября 2013 г. № 542; - иные нормативные документы, действующие в Российской Федерации на момент сдачи проектно-сметной документации Заказчику.
18	Особые требования к проектированию	Сбор исходных данных Подрядчиком: - исходные данные о потребителях, предоставляемые Администрацией Михайловского сельского поселения на основании запроса ГУП РК «Крымгазсети». - Технические условия на пересечение проектируемого газопровода низкого давления а/д, находящейся на балансе ГКУ РК «Служба автомобильных дорого Республик Крым».
19	Основные требования к режиму безопасности и охраны труда	Раздел «Пожарная безопасность» включить в состав Раздела 1 «Пояснительная записка» в соответствии с постановлением Правительства РФ №87 Приложение 10.

№ п/п	Перечень основных данных и требований	Содержание основных данных и требований
1	2	3
20	Требования по охране окружающей среды	Раздел «Перечень мероприятий по охране окружающей среды» включить в состав Раздел 1 «Пояснительная записка» в соответствии с постановлением Правительства РФ №87 Приложение 10.
21	Требования по разработке инженерно-технических мероприятий ГО и предупреждения ЧС	Не требуется
22	Требования к разработке сметной документации	1. Сметную документацию строительства объекта разработать в соответствии с требованиями «Методика определения стоимости строительства, реконструкции, капитального ремонта, сноса объектов капитального строительства, работ по сохранению объектов культурного наследия (памятников истории и культуры) народов Российской Федерации на территории Российской Федерации» (далее Методика), утвержденной приказом Министерства строительства и жилищно-коммунального хозяйства Российской Федерации от 04.08.2020г №421/пр с внесенными изменениями от 07.07.2022 г. №557/пр, от 30.01.2024 № 55/п, от 23.01.2025 №30/пр ресурсно-индексным методом на основании сметных нормативов, предусмотренных Федеральным реестром сметных нормативов для применения на территории Республики Крым. 2. Сметную документацию разработать с применением сметных нормативов, сметных цен строительных ресурсов в текущем уровне цен и (или) в уровне цен по состоянию на 01 января 2022 г., а также индексов изменения сметной стоимости строительства по группам однородных строительных ресурсов, размещенных в федеральной государственной информационной системе ценообразования в строительстве (ФГИС ЦС), действующих на момент подачи проектной документации на экспертизу. **Глава 1:** • - затраты на выполнение работ по обследованию и очистке территории от взрывоопасных предметов (при необходимости). Расчет затрат выполнить на основании Методики определения стоимости работ по очистке местности от взрывоопасных предметов в сфере градостроительной деятельности, утверждённой приказом Министерством регионального развития Российской Федерации от 02.07.2010г. № 317;

№ п/п	Перечень основных данных и требований	Содержание основных данных и требований
1	2	3
		• - съемка под отвод земельного участка; • - вынос газопровода в натуру; **Глава 9**: • - командирование и перевозка работников по данным ПОС; • - затраты на контрольно-исполнительную съемку (затраты, связанные с вводом объекта в эксплуатацию - составление технического плана). Расчёт затрат выполнить на основании «Справочника базовых цен на инженерные изыскания для строительства. Инженерно-геодезические изыскания при строительстве и эксплуатации зданий и сооружений» М., ПНИИИС, 2006; • - затраты на размещение строительных отходов для хранения на полигоне ТБО. Расчет выполнить на основании предельных тарифов на услуги по захоронению твердых и коммунальных отходов в соответствии с Приложением №1 к приказу Государственного комитета по ценам и тарифам Республики Крым (приказа, действующего на момент подачи проектной документации на экспертизу); • - на основании расчета: затраты на пуск газа, затраты на потери при заполнении и продувке газопровода. **Глава 10:** • - затраты на проведение строительного контроля - 2,14% - из затрат строительного надзора справочно выделить стоимость проведения авторского надзора в размере 0,2% от итога глав 1-9 в соответствии с п. 173 Методики. **Глава 12**: • - затраты на выполнение проектных работ (стоимость проектных работ включить согласно смете); • - затраты на инженерные изыскания (стоимость изыскательских работ на основании исполнительных смет); • - затраты на проведение проверки достоверности определения сметной стоимости (включить согласно договора с ГАУ РК «Гостройэкспертиза»); • - резерв средств на непредвиденные работы и затраты в размере 3% для линейных объектов в соответствии с п. 179, подпункт «б» Методики.

№ п/п	Перечень основных данных и требований	Содержание основных данных и требований
1	2	3
23	Указания о количестве экземпляров проектной документации	Проектную и рабочую документацию выпустить в 4 экземплярах на бумажном носителе и в 1 экземпляре на электронном носителе (в формате pdf, с наличием отметок согласования эксплуатирующих организаций, правообладателей земельных участков). Состав и структура электронной версии должны быть идентичны бумажному оригиналу.
24	Требования к экспертизе проекта	1) Проектировщику необходимо подготовить проектную документацию для получения положительного заключения Государственной экспертизы в части проверки достоверности определения сметной стоимости строительства в соответствии с ч.2 с.8.3 Градостроительного кодекса. 2) Проектную документацию на экспертизу передает Проектировщик. 3) Ошибки, допущенные проектной организацией, и выявленные в ходе Государственной экспертизы устраняются силами проектной организации.

Начальник Управления проектных работ
ГУП РК «Крымгазсети» Н.В. Бараненко

Главный инженер проекта
Управления проектных работ Г.Ф. Камаева
ГУП РК «Крымгазсети»

Согласовано:
Начальник Департамента капитального
строительства ГУП РК «Крымгазсети» Е.В. Дорошенко

Адміністрація Михайлівського сільського поселення Нижньогірського району Республіки Крим

Администрация Михайловского сельского поселения Нижнегорского района Республики Крым

Къырым Джумхуриети Нижнегорск болюги Михайловка кой къасабасынынъ Идареси

297115, Республика Крым, Нижнегорский р-н, с.Михайловка, ул. Черфаса, 30,
mixsovet@yandex.ru, тел 2-81-75

Исх._____ от _____г..

Начальнику Управления проектных работ ГУП РК «Крымгазсети» Бараненко Н.В.

о согласовании списка потребителей

Уважаемый Николай Васильевич!

В ответ на ваше письмо №14-01/488 от 21.10.25г. направляем в Ваш адрес согласованный перечень потребителей в рамках объекта **«Строительство сетей газоснабжения с. Кунцево Нижнегорского района Республики Крым».**

Приложения.

1. Перечень потребителей на 4л.

С уважением,

Глава Администрации Михайловского сельского поселения **Н.В. Быткова**

Перечень потребителей газа с. Кунцево			
№ отвода	**Пикет**	**Адрес**	**КНЗУ**
Трасса Г1.2			
1	ПК0+20,9	ул. Алексеевского	90:08:130201:1147
2	ПК0+56,1	ул. Алексеевского, 26	
3	ПК0+85,9	ул. Алексеевского, 24	
4	ПК1+28,3	ул. Алексеевского, 22	
5	ПК1+88,5	ул. Алексеевского, 20	90:08:130201:920
	Г1 Ф108 по уч.	ул. Алексеевского, 18	
	Г1 Ф108 по уч.	ул. Алексеевского, 16	
	Г1 Ф108 по уч.	ул. Алексеевского, 14	
	Г1 Ф108 по уч.	ул. Алексеевского, 12	
	Г1 Ф108 по уч.	ул. Алексеевского, 10	
	Г1 Ф108 по уч.	ул. Алексеевского, 8	90:08:130201:920
	Г1 Ф108 по уч.	ул. Алексеевского, 6	90:08:130201:30
	Г1 Ф108 по уч.	ул. Алексеевского, 4	
	Г1 Ф108 по уч.	ул. Алексеевского, 2	90:08:130201:889
Трасса Г1.3			
6	ПК0+44,9	ул. Алексеевского, 23	
7	ПК0+83,6	ул. Алексеевского, 21	90:08:130201:919
8	ПК1+52,6	ул. Алексеевского, 19	
9	ПК1+96,8	ул. Алексеевского, 17	
10	ПК2+43,4	ул. Алексеевского, 15	
11	ПК2+91,7	ул. Алексеевского, 13	
12	ПК3+29,0	ул. Алексеевского, 11	
13	ПК4+32,2	ул. Алексеевского, 9	90:08:130201:1168
14	ПК4+56,3	ул. Алексеевского, 7	
15	ПК5+00,2	ул. Алексеевского, 5	90:08:130201:902
16	ПК5+52,0	ул. Алексеевского, 3	90:08:130201:1160
17	ПК6+04,2	ул. Алексеевского, 1	
Трасса Г1.4			
18	ПК0+36,9	ул. Кирова, 37	
19	ПК0+39,9	ул. Кирова, 22	
20	ПК0+71,5	ул. Кирова, 20	90:08:130201:896
21	ПК0+79,2	ул. Кирова, 35	
22	ПК1+17,1	ул. Кирова, 33	
23	ПК1+27,5	ул. Кирова, 18	
24	ПК1+71,9	ул. Кирова, 31	
25	ПК2+05,9	ул. Кирова, 29	
26	ПК2+10,0	ул. Кирова, 14	90:08:130201:1136
27	ПК2+47,3	ул. Кирова, 27	
28	ПК2+48,9	ул. Кирова, 12	
29	ПК2+89,2	ул. Кирова, 25	
30	ПК2+90,9	ул. Кирова, 10	
31	ПК3+28,4	ул. Кирова, 8	
32	ПК3+32,1	ул. Кирова, 23	
33	ПК3+64,9	ул. Кирова, 21	
34	ПК4+24,5	ул. Кирова, 19	90:08:130201:900
35	ПК4+92,4	ул. Кирова, 15	90:08:130201:907
36	ПК5+18,2	ул. Кирова, 4а	90:08:130201:897
37	ПК6+26,3	ул. Кирова, 13	

38	ПК6+57,4	ул. Кирова, 11	90:08:130201:1140
39	ПК6+82,4	ул. Кирова, 9	
40	ПК7+11,8	ул. Кирова, 7	90:08:130201:1155
41	ПК7+40,6	ул. Кирова, 5	
42	ПК7+64,0	ул. Кирова, 3	
43	ПК8+14,0	ул. Кирова, 1	
43.1	ПК8+15,1	ул. Кирова, 2	
Трасса Г1.5			
44	ПК0+49,4	ул. Владимирская, 29	
45	ПК0+68,4	ул. Владимирская, 27	90:08:130201:918
46	ПК1+21,6	ул. Владимирская, 26	90:08:130201:1142
47	ПК1+33,0	ул. Владимирская, 25	
48	ПК1+73,2	ул. Владимирская, 23	90:08:130201:908
49	ПК1+74,2	ул. Владимирская, 24	
50	ПК2+13,6	ул. Владимирская, 21	
51	ПК2+78,1	ул. Владимирская, 22	
52	ПК2+79,4	ул. Владимирская, 19	90:08:130201:1166
53	ПК3+31,8	ул. Владимирская, 20	90:08:130201:1161
54	ПК3+36,6	ул. Владимирская, 17	
55	ПК3+80,9	ул. Владимирская, 18	
56	ПК3+83,6	ул. Владимирская, 15	90:08:130201:895
57	ПК4+55,6	ул. Владимирская, 11	90:08:130201:6
58	ПК4+65,5	ул. Владимирская, 16	
59	ПК5+05,2	ул. Владимирская, 14	
60	ПК5+23,6	ул. Владимирская, 9	
61	ПК5+57,2	ул. Владимирская, 12	
62	ПК5+79,8	ул. Владимирская, 7	90:08:130201:51
63	ПК5+80,8	ул. Владимирская, 10	90:08:130201:909
64	ПК6+34,7	ул. Владимирская, 8	90:08:130201:1173
65	ПК6+39,7	ул. Владимирская, 5	90:08:130201:56
66	ПК6+83,7	ул. Владимирская, 3	
67	ПК6+91,0	ул. Владимирская, 6	
68	ПК7+37,0	ул. Владимирская, 4	
69	ПК7+57,3	ул. Владимирская, 1	
70	ПК7+70,1	ул. Владимирская, 2	
Трасса Г1.6			
71	ПК0+22,8	ул. 50 лет Октября, 32	
72	ПК0+28,6	ул. 50 лет Октября, 33	90:08:130201:32
73	ПК0+72,5	ул. 50 лет Октября, 31	
74	ПК0+74,1	ул. 50 лет Октября, 30	
75	ПК1+12,1	ул. 50 лет Октября, 29	
76	ПК1+13,8	ул. 50 лет Октября, 28	
77	ПК1+68,2	ул. 50 лет Октября, 26	
78	ПК1+69,7	ул. 50 лет Октября, 27	
79	ПК2+24,0	ул. 50 лет Октября, 24	
80	ПК2+25,2	ул. 50 лет Октября, 25	
81	ПК2+84,3	ул. 50 лет Октября, 22	
82	ПК2+91,6	ул. 50 лет Октября, 23	90:08:130201:75
83	ПК3+31,4	ул. 50 лет Октября, 21	
84	ПК3+34,2	ул. 50 лет Октября, 20	90:08:130201:888
85	ПК3+87,0	ул. 50 лет Октября, 19	90:08:130201:9

86	ПК3+88,3	ул. 50 лет Октября, 18	
87	ПК4+38,4	ул. 50 лет Октября, 17	
88	ПК4+51,4	ул. 50 лет Октября, 16	
89	ПК4+81,1	ул. 50 лет Октября, 15	
90	ПК5+22,3	ул. 50 лет Октября, 13	
91	ПК5+53,1	ул. 50 лет Октября, 12	
92	ПК5+58,9	ул. 50 лет Октября, 11	90:08:130201:1171
93	ПК6+06,9	ул. 50 лет Октября, 9	
94	ПК6+07,9	ул. 50 лет Октября, 10	
95	ПК6+54,8	ул. 50 лет Октября, 8	
96	ПК6+56,3	ул. 50 лет Октября, 7	
97	ПК7+12,9	ул. 50 лет Октября, 5	
98	ПК7+13,9	ул. 50 лет Октября, 6	90:08:130201:1146
99	ПК7+59,4	ул. 50 лет Октября, 4	
100	ПК7+60,4	ул. 50 лет Октября, 3	
101	ПК7+87,2	ул. 50 лет Октября, 2	90:08:130201:906
102	ПК8+02,3	ул. 50 лет Октября, 1	
Трасса Г1.7			
103	ПК0+22,9	ул. Горького, 37	90:08:130201:1132
104	ПК0+58,3	ул. Горького, 35	
105	ПК1+13,5	ул. Горького, 33	
106	ПК1+64,1	ул. Горького, 31	90:08:130201:1172
107	ПК2+16,1	ул. Горького, 29	90:08:130201:1170
108	ПК2+66,2	ул. Горького, 27	
109	ПК3+00,6	ул. Горького, 25	
110	ПК3+17,4	ул. Горького, 23	
111	ПК3+69,6	ул. Горького, 21	90:08:130201:109
112	ПК3+99,9	ул. Горького, 19	90:08:130201:1174
113	ПК4+18,4	ул. Горького, 17	90:08:130201:913
114	ПК4+52,1	ул. Горького, 15	
115	ПК4+87,4	ул. Горького, 13	
116	ПК5+61,2	ул. Горького, 9	
117	ПК6+23,2	ул. Горького, 7	90:08:130201:121
118	ПК6+81,2	ул. Горького, 5	
119	ПК7+27,4	ул. Горького, 3	
120	ПК7+54,3	ул. Горького, 1	
Трасса Г1.8			
121	ПК0+33,0	ул. Горького, 48	
122	ПК0+57,3	ул. Горького, 46	90:08:130201:1158
123	ПК0+87,2	ул. Горького, 44	
124	ПК1+04,6	ул. Горького, 42	90:08:130201:1162
125	ПК1+31,3	ул. Горького, (между 40 и 42)	
126	ПК1+59,3	ул. Горького, 40	90:08:130201:904
127	ПК2+10,8	ул. Горького, 38	
128	ПК2+36,3	ул. Горького, 36	
129	ПК2+59,3	ул. Горького, 34	
130	ПК2+91,9	ул. Горького, 32	
131	ПК3+09,3	ул. Горького, 30	90:08:000000:1488
132	ПК3+29,4	ул. Горького, 28	
133	ПК3+62,8	ул. Горького, 26	90:08:130201:125
134	ПК3+94,0	ул. Горького, 24	

135	ПК4+07,1	ул. Горького, 22	
136	ПК4+43,0	ул. Горького, 20	
137	ПК4+75,5	ул. Горького, 16	
138	ПК5+57,7	ул. Горького, 12	
139	ПК6+37,7	ул. Горького, 8	
140	ПК6+87,1	ул. Горького, 6	
141	ПК7+15,1	ул. Горького, 4	
142	ПК7+47,6	ул. Горького, 2	

Согласовано
Начальник УПР ГУП РК "Крымгазсети _____ Н.В. Бараненко

Согласовано
Председатель Михайловского с/п _____ Н.В. Быткова

Утверждено
Глава администрации
Михайловского с/п
Бычкова Н.В.

Таблица 1

Список собственников земельных участков, кадастровые границы которых попадают в охранную зону проектируемого газопровода (для согласования с собственниками)				
Адрес	Кадастровый номер участка	Собственник (ФИО)	Согласование (подпись)	Форма собственности
с. Кунцево, ул. Алексеевского, жд №21	90:08:130201:919			частная
с. Кунцево, ул. Алексеевского, жд №9	90:08:130201:1168			
с. Кунцево, ул. Алексеевского, жд №5	90:08:130201:902			частная
с. Кунцево, ул. Алексеевского, жд №3	90:08:130201:1160			-
с. Кунцево, ул. Владимирская, жд №10	90:08:130201:909			частная
с. Кунцево, ул. Кирова жд №7	90:08:130201:1155			частная
с. Кунцево, ул. Кирова жд №14	90:08:130201:1136			частная
с Кунцево, ул 50 лет Октября, жд №11	90:08:130201:1171			частная
с. Кунцево, ул 50 лет Октября,жд № 6	90:08:130201:1146			муниципальная
с. Кунцево, ул 50 лет Октября,жд № 2	90:08:130201:906			частная
с. Кунцево, ул Горького жд № 37	90:08:130201:1132			частная
с. Кунцево, улГорького,жд № 21	90:08:130201:109	не проживает		-

Утверждено
Глава администрации
Николаевского с/п
Тютюнник А.В.

Таблица 2

Список собственников земельных участков, в границах которых проходит трасса газопровода (для согласования с собственниками)				
Адрес	Кадастровый номер участка	Собственник (ФИО)	Согласование (подпись)	Форма собственности
с. Кунцево, ул. Алексеевского	90:08:130201:911			муниципальная
с. Кунцево, ул. Алексеевского, жд №2	90:08:130201:889			частная
с. Кунцево, ул. Алексеевского, жд №4		нет собств.		
с. Кунцево, ул. Алексеевского, жд №6	90:08:130201:30			частная
с. Кунцево, ул. Алексеевского, жд №8	90:08:130201:43			частная
с. Кунцево, ул. Алексеевского, жд №12		Савченко	Савченко	
с. Кунцево, ул. Алексеевского, жд №14				
с. Кунцево, ул. Алексеевского, жд №20	90:08:130201:920			частная
с. Кунцево, ул. Алексеевского, жд №16				
с. Кунцево, ул. Алексеевского, жд №18				

ГОСУДАРСТВЕННОЕ КАЗЕННОЕ УЧРЕЖДЕНИЕ РЕСПУБЛИКИ КРЫМ
«СЛУЖБА АВТОМОБИЛЬНЫХ ДОРОГ РЕСПУБЛИКИ КРЫМ»
(ГКУ РК «Служба автомобильных дорог Республики Крым»)

Кечкеметская ул., д. 184/1А, г. Симферополь, Республика Крым, Российская Федерация, 295022
тел: +7 (3652) 69-25-63; e-mail: sad@sad.rk.gov.ru; www.sadrk.ru
ОКПО 00845714; ОГРН 1159102040680; ИНН 9102164702; КПП 910201001

от 01.04.2026 №5379/1

на № 401 от 31.03.2026

Начальнику Управления проектных работ ГУП РК «Крымгазсети»

Н.В. Бараненко

Государственное казенное учреждение Республики Крым «Служба автомобильных дорог Республики Крым» (далее – Учреждение) в ответ на Ваше письмо от 27.03.2026 № 14-01/142 по вопросу согласования проектной документации на прокладку газопровода в полосе отвода автомобильной дороги 35 ОП МЗ 35Н-384 Уютное – Зоркино - Чкалово пересечение км 7+540, км 8+160; параллельное следование км 7+730 – км 7+775 (слева), км 8+030 – км 8+40 (слева), км 7+520 – км 7+635 (справа), км 7+670- км 8+160 (справа) в рамках объекта: «Строительство сетей газоснабжения с. Кунцево Нижнегорского района Республики Крым», разработанной в соответствии с техническими требованиями и условиями, являющимися приложением к Договору от 31.10.2025 № 109 согласовывает Документацию в части, касающейся.

В свою очередь, Учреждение напоминает о необходимости оформления прав на использование земельных участков для размещения инженерной коммуникации в границах полос отвода автомобильной дороги (сервитут), согласно п. 3.12 Договора, в противном случае выдача заключения о выполнении технических требований и условий невозможна, в следствии чего Учреждением будут выполнены работы, указанные в п.11.1 Договора.

Главный инженер **Т. ПОЛЯКОВ**

Подлинник электронного документа, подписанного ЭП, хранится в системе электронного документооборота Республики Крым.

СВЕДЕНИЯ О СЕРТИФИКАТЕ ЭП

Кому выдан: **Поляков Тимофей Николаевич**
Кем выдан: 8F1DF6DE3658E8E5A5649324564489D6D5C17442
Действителен: с 30.10.2025 до 23.01.2027

Исп. Хлебнева Е.В.
тел.: 7(365)2274379

Приложение № 1 к Договору № 109 от 31.10.2025

Технические требования и условия на прокладку газопровода в полосе отвода автомобильной дороги 35 ОП МЗ 35Н-384 Уютное – Зоркино – Чкалово (далее – Дорога).
Пересечение: км 7+540; км 8+160;
Параллельное следование: км 7+730 – км 7+775 (слева), км 8+030 – км 8+140 (слева), км 7+520 – км 7+635 (справа), км 7+670 – км 8+160 (справа).

1.Условия проектирования

1.1 Разработать проектную документацию по прокладке газопровода с учетом требований:

- СП 34.13330.2021 «Автомобильные дороги»;
- СП 62.13330.2011* «Газораспределительные системы»;
- СП 42.13330.2016 «Градостроительство. Планировка и застройка городских и сельских поселений» (пп. 12.33 – 12.35);
- ГОСТ Р 58350-2019 «Дороги автомобильные общего пользования. Технические средства организации дорожного движения в местах производства работ. Технические требования. Правила применения»;
- ГОСТ Р 58350–2019 «Дороги автомобильные общего пользования. Технические средства организации дорожного движения в местах производства работ. Технические требования. Правила применения»;
- ГОСТ 21.207-2013 «Система проектной документации для строительства (СПДС). Условные графические обозначения на чертежах автомобильных дорог» (разделы 5, 7);
- ГОСТ 21.701-2013 «Система проектной документации для строительства. Правила выполнения рабочей документации автомобильных дорог» (пп. 6.1.1, 6.2.3, 9.1.3, – выборочно, приложения А.2, Г, К);
- других стандартов, норм и правил.

1.2 Местоположение газопровода по отношению к километражу Дороги уточнить в проектной документации после выполнения условий п. 1.1.

1.3 Сформировать том проектной документации по прокладке газопровода в полосе отвода Дороги и направить в электронном виде в формате pdf на согласование в ГКУ РК «Служба автомобильных дорог Республики Крым».

1.3.1 В состав тома проектной документации необходимо включить следующие материалы: краткую пояснительную записку; ситуационный план района размещения объекта; топографический план участка работ в масштабе 1:500 с нанесенными проектными решениями; стройгенплан; чертеж поперечного профиля земляного полотна; чертеж продольного профиля проектируемой трассы; чертеж конструкции дорожной одежды (в случае, если при выполнении работ могут быть затронуты конструктивные элементы тротуаров, пешеходных дорожек, съездов, въездов в домовладения); проект организации дорожного движения на период эксплуатации (при необходимости). Вся документация для согласования подписывается исполнителями и руководителем.

1.4 В краткую пояснительную записку включить, в том числе: информацию о наличии в зоне производства работ коммуникаций и о согласовании их балансодержателями проектной документации; информацию о запросах и разрешениях (в части касающейся) с приложением копий документов.

1.5 На плане нанести границы полосы отвода Дороги и границы охранной зоны проектируемого объекта.

1.6 Переход через Дорогу осуществлять под углом близкому к значению 90°, с соблюдением требований СП 34.13330.2021 и других норм, и стандартов в части проектирования и строительства.

1.7 Пересечение выполнять закрытым способом методом наклонно-направленного или горизонтально-шнекового бурения.

1.8 Диаметр буровой скважины не должен превышать диаметр защитного кожуха более, чем на 5 см, во избежание осадки земляного полотна Дороги.

1.9 Предусмотреть вынос концов защитного футляра не менее, чем на 2 м от подошвы насыпи автомобильной дороги в лево и право, но не менее расстояния, регламентированного СП 62.133330.2011* «Газораспределительные системы».

1.10 Место пересечения Дороги газопроводом обозначить знаками, закрепления разбивочных осей трубопровода с нанесением информации об эксплуатирующей организации.

1.11 Глубина укладки должна составлять не менее 1.5 м от подошвы насыпи земляного полотна до верха футляра.

1.12 При параллельном следовании газопровод разместить между границами тротуара и земельных участков частных домовладений.

1.13 Инженерно-технические сооружения, к которым необходим доступ для планового обслуживания газопровода, предусмотреть за пределами полосы отвода Дороги.

1.14 При необходимости разработать и согласовать проект организации дорожного движения на период эксплуатации в ГКУ РК «Служба автомобильных дорог Республики Крым». Согласованный ГКУ РК «Служба автомобильных дорог Республики Крым» проект организации дорожного движения на период эксплуатации направить на рассмотрение в УГИБДД МВД по Республике Крым согласно Постановлению Совета министров Республики Крым от 25.05.2022 № 375 для получения отметки о согласовании.

2.Условия строительства

2.1 Проектирование и строительство должны выполнять специализированные организации, имеющие соответствующий допуск саморегулируемой организации на выполнение указанных работ.

2.2 Разработать и согласовать схему организации дорожного движения на период производства работ в ГКУ РК «Служба автомобильных дорог Республики Крым» и УГИБДД МВД по Республике Крым.

2.3 Производитель работ выставляет дорожные знаки и ограждает место проведения работ в соответствии со схемой, согласованной в ГКУ РК «Служба автомобильных дорог Республики Крым» и УГИБДД МВД по Республике Крым.

2.4 О начале строительных работ поставить в известность ГКУ РК «Служба автомобильных дорог Республики Крым» до начала производства работ.

2.5 Не нарушать существующую систему поверхностного водоотвода.

2.6 При повреждении асфальтобетонного покрытия проезжей части, обочин, пешеходных дорожек, а также при деформациях земляного полотна, заказчик строительства газопровода обязан выполнить восстановление конструктивных элементов Дороги за свой счет и с привлечением организации, специализирующейся на выполнении дорожно-строительных работ.

2.7 На время производства работ необходимо оборудовать площадки для стоянки техники, складирования стройматериалов за пределами полосы отвода Дороги.

2.8 При производстве работ не допускается использование гусеничной техники с выездом на проезжую часть и обочины вне зоны строительства.

2.9 Обеспечить сохранность на период строительно-монтажных работ существующих элементов обустройства Дороги, дорожных сооружений и зеленых насаждений.

2.10 После окончания работ привести полосу отвода Дороги, земляное полотно и дорожную одежду в исходное состояние.

2.11 Проведение работ согласовать с организациями, в ведении которых находятся подземные и надземные инженерные коммуникации, попадающие в зону строительства.

2.12 Копии актов скрытых работ с исполнительными схемами передать для постоянного хранения ГКУ РК «Служба автомобильных дорог Республики Крым».

2.13 Ответственные работники ГКУ РК «Служба автомобильных дорог Республики Крым» или органа, уполномоченного на осуществление государственного строительного надзора, имеют право останавливать проведение работ в случае нарушения правил, норм и стандартов.

3. Условия эксплуатации

3.1 Расходы на реконструкцию, капитальный ремонт или ремонт газопровода, в том числе расходы на выполнение дополнительных работ, связанных с обеспечением безопасности дорожного движения и исполнением других установленных техническими регламентами требований, несет их владелец (балансодержатель) (ст. 19 Федерального закона от 08.11.2007 № 257-ФЗ «Об автомобильных дорогах и о дорожной деятельности в Российской Федерации и о внесении изменений в отдельные законодательные акты Российской Федерации»).

3.2 Реконструкция, капитальный ремонт или ремонт газопровода осуществляются только с согласия и при соблюдении технических требований и условий владельца (балансодержателя) Дороги (ст. 19 Федерального закона от 08.11.2007 № 257-ФЗ «Об автомобильных дорогах и о дорожной деятельности в Российской Федерации и о внесении изменений в отдельные законодательные акты Российской Федерации»).

4. Действие технических требований и условий

4.1 Технические требования не являются разрешением на производство работ.

4.2 Срок действия технических требований и условий – 2 года.

4.3 В случае невыполнения технических требований и условий в течение вышеуказанного срока они считаются недействительными. Запрос о продлении технических требований и условий направляется в адрес ГКУ РК «Служба автомобильных дорог Республики Крым» не позднее 30 дней до истечения срока действия. При отсутствии такого продления, лица, осуществляющие строительство, обязаны прекратить все работы.

Первый заместитель начальника Е.В. Неверова

Общество с ограниченной ответственностью
«Миранда-медиа»
ул. Героев Аджимушкая, 9/11
г. Симферополь, Республика Крым, Россия, 295011

E: mmedia@miranda-media.ru

Начальнику Управления
проектных работ
ГУП РК «Крымгазсети»
Бараненко Н.В.

от 19.01.2026г. №03-02/05-21

На запрос ГУП РК «Крымгазсети» № 14-01/5763 от 22.12.2025г. о согласовании рабочей документации по объекту «Строительство сетей газоснабжения с. Кунцево Нижнегорского района Республики Крым», сообщаю, сети связи ООО «Миранда-медиа» отсутствуют. Сети и сооружения связи АО «Крымтелеком» нанесены верно. Представленная документация согласована.

При выполнении земляных работ в охранной зоне сетей связи необходимо запросить технические условия на вынос переустройство и защиту.

Для подготовки технических условий на переустройство и защиту Вам необходимо направить заполненное заявление установленной формы.

Для получения технических условий заказчик заключает договор «О предоставлении услуг по подготовке и выдаче ТУ», для чего необходимо предоставить карту партнера (карту предприятия), которое будет производить оплату. В случае, если Заказчик и Плательщик разные юридические лица, Заказчик должен уведомить о данном факте письменно.

Стоимость услуг по выдаче технических условий составляет 34 620,04 руб. включая НДС-20%.

1. Представитель для согласования, проведения проектно- изыскательских работ и указания технических характеристик КЛП и ККЭ:
   - Драчев Александр Иванович, (пгт. Нижнегорский, тел.+7(978)404-93-90).

Дополнительно сообщаю:

Разбивка границ участка строительства и точное определение существующих трасс и глубины залегания КЛС на местности проводится только в присутствии представителя АО «Крымтелеком».

- Во всех случаях проведения любого вида работ в охранной зоне линейных сооружений связи АО «Крымтелеком», производитель работ обязан получить письменное разрешение АО «Крымтелеком».

  Для получения разрешения на производство работ не менее чем за 10 рабочих дней до начала выполнения работ Заказчик обязан направить в АО «Крымтелеком» письмо, в котором указать планируемые объемы и сроки проведения работ, список производителей работ с указанием их должностей, паспортных данных, номеров удостоверений по ТБ.

Производство работ в местах, где проектом предусмотрен перенос линий связи и линий радиофикации (на время работ или на постоянный срок), может быть начато только после переключения действующих линий связи и линий радиофикации. (п.27. Правила охраны линий и сооружений связи РФ).

- Охранная зона, каждой подземной кабельной линии связи АО «Крымтелеком» установлена в соответствии с законодательством Российской Федерации и представляет собой участки земли вдоль кабельной линии, определяемые параллельными прямыми, отстоящими от трассы подземной кабельной линии связи не менее чем на 2 метра с каждой стороны.
- Юридические и физические лица, проводящие какие-либо работы, которые могут вызвать механическое повреждение линий связи, несут транспортные расходы по проезду в оба конца представителей предприятий связи, если расстояние от места нахождения этих предприятий до места проведения работ составляет 5 и более километров (п. 45. «Правил охраны линий и сооружений связи РФ»).
- Нарушение правил охраны линий или сооружений связи, если это нарушение не вызвало прекращение связи, влечет предупреждение или наложение административного штрафа:

  - на должностных лиц - от трехсот до пятисот рублей;

  -на юридических лиц - от трех тысяч до пяти тысяч рублей.

  Нарушение правил охраны линий или сооружений связи, если это нарушение вызвало прекращение связи, влечет наложение административного штрафа:

  -на должностных лиц - от одной тысячи до двух тысяч рублей;

  -на юридических лиц - от десяти тысяч до двадцати тысяч рублей.

  Нарушение правил охраны линий или сооружений связи, если это нарушение вызвало повреждение линий или сооружений связи для нужд органов государственной власти, для нужд обороны, безопасности и охраны правопорядка, влечет наложение административного штрафа:

  -на должностных лиц - от трех тысяч до четырех тысяч рублей;

  -на юридических лиц - от тридцати тысяч до сорока тысяч рублей.

  (КоАП РФ Статья 13.5 Нарушение правил охраны линий или сооружений связи).

С уважением,

Начальник ОРиОКС
АО «Крымтелеком»/
Начальник ГТУ
ООО «Миранда-медиа» Е. С. Макарова

Драчев А.И.
+7(978)404-93-90
Донцова И.В.
+7(3652)62-11-44

КРЫМТЕЛЕКОМ
ОГРН 1189112039291 ИНН 9102250133 КПП 910201001
Акционерное общество «Крымтелеком»
Юридический адрес: 295051, Республика Крым,
г. Симферополь, ул. Калинина, д. 13
e-mail: ktk@ktkru.ru
www.ktkru.ru

УТВЕРЖДАЮ:
Первый заместитель
Генерального директора
АО «Крымтелеком»

_____А.В.Васильев

«18» 02 2026г.

ТЕХНИЧЕСКИЕ УСЛОВИЯ

от «18» 02 2026г. № 03-02/06-К-16

на защиту линейно-кабельных сооружений связи АО «Крымтелеком» в зоне строительства объекта «Строительство сетей газоснабжения с. Кунцево Нижнегорского района Республики Крым»

1. Основания для выдачи технических условий.	1.1. Запрос ГУП РК «КРЫМГАЗСЕТИ» №14-01/73 от 12.02.2026г.
2.Основные требования к выполнению проектно - изыскательских работ	2.1. Нанести на рабочие чертежи все участки подземных и подвесных линий связи, размещенные в зоне проведения работ по объекту. Охранные зоны подземных и подвесных линий связи ограничиваются параллельными прямыми, отстоящими от трассы линии связи не менее чем на 2 метра с каждой стороны. Откорректированные рабочие чертежи с нанесенными охранными зонами линий связи и сооружений связи согласовать с АО «Крымтелеком». *Представитель для согласования сетей и выезда на место:* ***Драчев Александр Иванович, тел. +7 979 004-93-90*** 2.2. Для всех мест пересечения, сближения и параллельного прохождения проектируемого линейного объекта с линией связи определить расстояния между проектируемым объектом и линией связи. 2.3. На основании принятых проектных решений определить участки кабельных линий электросвязи и связанные с ними сооружения электросвязи, подлежащие переустройству перед началом производства работ на объекте. При выборе подлежащих переустройству участков линий связи руководствоваться следующими критериями: 2.3.1 если при проведении строительных работ линия связи может быть повреждена или разрушена; 2.3.2 если после завершения работ по строительству объекта доступ к смотровым и распределительным устройствам электросвязи будет перекрыт или ограничен настолько, что техническое обслуживание указанных устройств станет невозможным; 2.3.3 если на трассах или в охранной зоне линий связи будут размещены объекты капитального строительства, неразрывно связанные с землей своими фундаментами; 2.3.4 если после завершения работ на объекте габариты пересечения и параллельного прохождения кабельных линий связи с проектируемым объектом не будут соответствовать нормативным значениям.

	2.4. Информацию о кабелях электросвязи, проложенных на участках, подлежащих переустройству в соответствии с требованиями п.2.3, запросить в АО «Крымтелеком» дополнительно на стадии проектирования. К запросу приложить схемы подлежащих переустройству участков линий связи. 2.5. При проведении проектно-изыскательских работ по защите и переустройству линейно-кабельных сооружений связи в зоне размещения объекта следует уделить особое внимание взаимному расположению с существующими линиями связи проектируемых опор освещения, стоек дорожных знаков и иных конструктивных элементов, устанавливаемых в охранных зонах линий связи.
3. Общие требования к проектированию	3.1. Заказчику необходимо заказать в профильной проектной организации, имеющей соответствующее разрешение на данный вид деятельности разработку проектной документации на переустройство и защиту линейно-кабельных сооружений связи АО «Крымтелеком», 3.2. При переустройстве, на стадии проектирования Заказчику необходимо согласовать с владельцами земельных участков, инженерных коммуникаций, различного рода оросительных и магистральных водных каналов, железных и автомобильных дорог новую трассу прохождения линейно-кабельных сооружений связи и проектируемых подземных переходов. 3.3. Проектирование и строительство линейных и станционных сооружений осуществлять согласно Постановления Правительства РФ от 16.02.2008г. №87 (ред. от 26.03.2014г.) «О составе разделов проектной документации и требованиях к их содержанию» в соответствии с требованиями нормативных документов. 3.4. После окончания проектных работ заказчик строительства должен передать АО «Крымтелеком» один экземпляр согласованной проектной документации.
4.Требования по защите линейно-кабельных сооружений	4.1. Предусмотреть мероприятия, обеспечивающие сохранность и защиту от механических повреждений КЛП АО «Крымтелеком» в месте проведения строительных и земляных работ, временных проездов, местах складирования материалов и т.д. При невозможности выполнения защиты кабельных линий передачи, с целью предупреждения их повреждения и сохранения нормативных расстояний между сооружениями в ходе строительства, получить дополнение (к данным техническим условиям) на перенос (вынос) линейно-кабельных сооружений связи. 4.2. Перед производством любых земляных работ в охранной зоне ККЭ или в непосредственной близости произвести, совместно с представителями АО «Крымтелеком», уточнение трассы и глубины залегания ККЭ, определить зону безопасного производства земляных работ. Известить представителей АО «Крымтелеком» о проведении земляных работ за 3 рабочих дня до начала производства работ. Допуск к проведению земляных работ в охранных зонах линий связи оформить Актом, подписанным непосредственно на месте проведения земляных работ представителями АО «Крымтелеком» с приложением схемы участка работ. 4.3. Предусмотреть проектом защиту существующей ККЭ АО «Крымтелеком» от механических повреждений в местах временных и постоянных вдольтрассовых проездов для движения строительных механизмов непосредственно по трассам КЛС в соответствии с «Руководством по строительству линейных сооружений местных сетей связи» (Москва-1996), с типовыми проектными решениями IV-077-79.

	(Альбом I, Альбом II) или аналогичными, действующими в РФ на момент выдачи ТУ. Возможна защита железобетонными плитами размером не менее 1,5м х1м. Толщина плит определяется проектом.
5. Основные требования к выполнению и согласованию технической документации.	**Согласовать** проектную (рабочую) документацию, ПОС, ППР по защите и переустройству ЛКС на бумажном носителе, выполненные в соответствии с требованиями ГОСТ Р 21.703-2020 «Правила выполнения рабочей документации проводных средств связи».
6.Основные требования к сметной документации	<u>Сметной документацией предусмотреть затраты Заказчика на:</u> 6.1. Технический надзор за сохранностью кабельных линий передачи, (далее – КЛП) при проведении работ в охранной зоне КЛП при строительстве и капитальном ремонте объекта (п.45 Постановления Правительства РФ от 9 июня 1995г. № 578 "Об утверждении Правил охраны линий и сооружений связи Российской Федерации"). 6.2. Работы по установке предупредительных знаков, вешек и отрытию шурфов по трассе КЛП (п.20 Постановления Правительства РФ от 9 июня 1995г. № 578 "Об утверждении Правил охраны линий и сооружений связи Российской Федерации"). 6.3. Защиту КЛП и ЛКС от механических повреждений в технологическом коридоре на пересечении с проектируемым объектом, а также временными проездными дорогами для движения строительных механизмов непосредственно по трассам ЛКС (п.28 Постановления Правительства РФ от 9 июня 1995 г. № 578 "Об утверждении Правил охраны линий и сооружений связи Российской Федерации"). 6.4. Согласование с владельцами земельных участков, подземных сооружений, автодорог новых трасс ЛКС для АО «Крымтелеком» (при необходимости). 6.5. Работы и материалы по переустройству ЛКС и кабелей АО «Крымтелеком» (при необходимости). 6.6. Возмещение расходов на защиту, перенос или переустройство линий и сооружений связи посредством защиты, переноса или переустройства линий связи и сооружений связи заказчиком строительства за свой счет в соответствии с техническими условиями, выдаваемыми организацией связи и гос. стандартами (п.4 ст.6 Федерально Закона «О связи» от 07.07.2019г №126-ФЗ (редакция от 02.04.2014г).
7. Основные требования к выполнению строительно – монтажных работ.	7.1. До начала земляных работ и в ходе выполнения строительно – монтажных работ необходимо выполнить разбивку оси строительства проектируемого объекта и трасс КЛП на местности совместно с представителями АО «Крымтелеком». 7.2. Все работы в охранных зонах КЛП АО «Крымтелеком» выполнить в соответствии с «Правилами охраны линий и сооружений связи Российской Федерации» и согласованного с АО «Крымтелеком» проекта. 7.3. Уточненные трассы КЛП в зоне проведения работ обозначить постоянными или временными предупредительными знаками, которые устанавливаются на прямо линейных участках трассы через 15-20 м, и вешками через каждые 5 м, кроме того, на отклонениях от оси трассы КЛП больше, чем 0,5 м, на всех поворотах КЛП, а также на границе разрытия грунта, где работы должны проводиться только вручную. Вешки на трассах, существующей КЛП и проектируемого объекта должны существенно отличаться.

	7.4. Составить и подписать «Акт об уточнении трассы кабеля и передаче на сохранность представителям исполнителя работ кабеля на трассе, замерных знаков, предупредительных знаков, вешек, которые находятся в зоне строительства и обозначают трассу КЛП». 7.5. Выполнить защиту кабельных линий связи от механических повреждений в местах временных и постоянных проездов для движения строительных механизмов непосредственно по трассе подземной кабельной линии связи. До обозначения существующих трасс КЛП знаками, вешками и оформления указанного выше акта, проведение строительных и монтажных работ в охранных зонах КЛП запрещено. 7.6. Проведение всех земляных работ в охранных зонах КЛП проводить вручную в течение одной рабочей смены.
8. Другие условия	8.1. Настоящие технические условия предусматривают ориентировочный объем работ. Конкретный объем работ определяется при проектировании. 8.2. Работы по проектированию, защите и переустройству линейно-кабельных сооружений связи согласно данным ТУ могут выполняться организациями, имеющими выданные саморегулируемой организацией свидетельства о допуске к таким видам работ. Все проектные решения, сроки, дата и время выполнения работ по переустройству кабельных линий и линейных сооружений связи, согласно данным ТУ, должны быть согласованы предварительно с АО «Крымтелеком» 8.3. Проектная (рабочая) документация (ПД, РД), ППР и ПОС в части, касающейся переустройства и защиты сетей связи, должны быть согласованы с ЦТУ АО «Крымтелеком». При отсутствии замечаний АО «Крымтелеком» согласовывает принятые проектные решения, о чем делается отметка на бумажном экземпляре ПД (РД), ППР и ПОС. Согласованную документацию на бумажном носителе и один экземпляр проектной документации в формате PDF на электронном носителе заказчик с сопроводительным письмом направляет в АО «Крымтелеком» для подготовки письма-согласования. 8.4. Внесение изменений в ТУ на стадии проектирования или строительства согласовывается с АО «Крымтелеком» в письменном виде. 8.5. Все работы по переустройству линейно-кабельных сооружений связи согласно этих ТУ выполнить за счет собственных средств и материалов Заказчика. 8.6. Во всех случаях проведения строительных и монтажных работ на действующих линейных сооружениях связи АО «Крымтелеком», производитель работ обязан получить письменное разрешение АО «Крымтелеком». Для получения разрешения на производство работ не менее чем за 10 рабочих дней до начала выполнения работ Заказчик обязан направить в АО «Крымтелеком» письмо, в котором указать планируемые объемы и сроки проведения работ, список производителей работ с указанием их должностей, паспортных данных, номеров удостоверений по ТБ и удостоверений на допуск к работам в электроустановках. 8.7. При проведении земляных работ в охранной зоне линий связи вызов представителей технадзора АО «Крымтелеком» обязателен. Доставка представителей на место выполнения работ и все земляные работы в охранной зоне, существующей КЛП АО «Крымтелеком» осуществляются за счет Заказчика.

	Земельные работы выполнить в соответствии с «Правилами благоустройства территории поселения» и «Правилами охраны линий и сооружений связи Российской Федерации». 8.8. После окончания работ по переустройству и защите линейно-кабельных сооружений связи в зоне строительства проектируемого объекта Заказчик обязан: 8.8.1. Передать в АО «Крымтелеком» откорректированную проектную (рабочую) документацию на переустройство ЛКС: - На бумажном носителе в одном экземпляре. - На электронном носителе в формате PDF в одном экземпляре. 8.8.2. Заказчик (или уполномоченное лицо) обязан получить Акт осмотра и Справку о выполнении технических условий. 8.9.Данные технические условия обязательны для разработки проектной документации, но не являются разрешением на проведение любых работ в охранной зоне линии связи АО «Крымтелеком» и вблизи нее.
9. Срок действия данных технических условий	9.1. Технические условия на переустройство и защиту линейно-кабельных сооружений в зоне проектируемого объекта считаются действительными в течение одного года со дня выдачи. 9.2. В случае если Заказчик не согласовал проектную документацию в соответствии с выданными техническими условиями в течение срока их действия и не обратился не позднее, чем за 15 рабочих дней до срока их окончания за их продлением, ТУ теряют силу. 9.3. При условии согласования проектной документации продление технических условий не требуется.

СОГЛАСОВАНО

Руководитель департамента
Транспортной сети _____ Д. Г.Фоминых

Начальник отдела развития
и оптимизации коммутационной сети _____ Е. С. Макарова

ОРиОКС +7(3652)51-20-22

Российская Федерация, Республика Крым,
295034, г. Симферополь, ул. Киевская, 74/6
Контакт-центр: 8 800 506 0012
Приемная: (3652) 59-33-59
E-mail: Secretar@crimea-energy.ru
Отдел делопроизводства и контроля:
(3652) 59-33-23, 59-33-20
E-mail: Kanc@crimea-energy.ru
https://crimea-energy.ru
ОГРН 1149102003423
ИНН 9102002878 / КПП 910201001
БИК 043510123 в АО «ГЕНБАНК»
Корр. счет 30101810835100000123
Р/с 40602810300230000007 (актив)
Р/с 40602810800230270007 (услуги)
Р/с 40602810600230250007 (присоединение)

ГУП РК «КРЫМЭНЕРГО»

ГОСУДАРСТВЕННОЕ УНИТАРНОЕ ПРЕДПРИЯТИЕ РЕСПУБЛИКИ КРЫМ «КРЫМЭНЕРГО»

11.11.2025 № 511/47129
На № 14-01/493 от 27.10.2025

Начальнику управления проектных работ ГУП РК «Крымгазсети»
Бараненко Н.В.

ул. Училищная, 42а, г. Симферополь, Республика Крым, 295001
E-mail: guprk@crimeagasnet.ru
nikolay_baranenko@crimeagasnet.ru

Уважаемый Николай Васильевич!

ГУП РК «Крымэнерго» рассмотрело рабочую документацию по объекту «Строительство сетей газоснабжения с. Кунцево Нижнегорского района Республики Крым», выполненную в соответствии с выданными техническими требованиями (условиями) от 23.10.2025 № 511/44240/1, и сообщает о её согласовании в части пересечения, параллельного следования, сближение электрических сетей 0,4-10 кВ с проектируемым газопроводом.

С уважением,

Первый заместитель генерального директора –
технический директор А.Н. Непорада

ДОКУМЕНТ ПОДПИСАН ЭЛЕКТРОННОЙ ПОДПИСЬЮ
Сертификат: 05118c750041b2f88b4dd3560b7007d28e
Владелец: Непорада Александр Николаевич
Действителен: С 09.12.2024 по 09.12.2025

А.Т. Гусейнов
(3652) 59-35-41

ГУП РК «КРЫМЭНЕРГО»

ГОСУДАРСТВЕННОЕ
УНИТАРНОЕ ПРЕДПРИЯТИЕ
РЕСПУБЛИКИ КРЫМ «КРЫМЭНЕРГО»

Российская Федерация, Республика Крым,
295034, г. Симферополь, ул. Киевская, 74/6
Контакт-центр: 8 800 506 0012
Приемная: (3652) 59-33-59
E-mail: Secretar@crimea-energy.ru
Отдел делопроизводства и контроля:
(3652) 59-33-23, 59-33-20
E-mail: Kanc@crimea-energy.ru
https://crimea-energy.ru
ОГРН 1149102003423
ИНН 9102002878 / КПП 910201001
БИК 043510123 в АО «ГЕНБАНК»
Корр. счет 30101810835100000123
Р/с 40602810300230000007 (актив)
Р/с 40602810800230270007 (услуги)
Р/с 40602810600230250007 (присоединение)

23.10.2025 № 511/44240/1

ТЕХНИЧЕСКИЕ ТРЕБОВАНИЯ (УСЛОВИЯ)

на пересечение, параллельное следование, сближения электрических сетей 0,4-10 кВ ГУП РК «Крымэнерго» с проектируемыми сетями газопровода по трассе проектируемого объекта «Строительство сетей газоснабжения с. Кунцево Нижнегорского района Республики Крым»

ГУП РК «Крымэнерго» не возражает против пересечения, сближения и параллельного прохождения проектируемого объекта с электрическими сетями 0,4-10 кВ ГУП РК «Крымэнерго», при выполнении следующих обязательных условий:

1. Проектирование и строительство выполнить с учетом требований Правил устройства электроустановок 6-ое издание и 7-ое издание, в части соблюдения расстояния при пересечении, сближении и параллельном следовании ЛЭП 0,4-10 кВ с проектируемым объектом.
2. При размещении объекта в охранной зоне электрических сетей ГУП РК «Крымэнерго» и на подъездных путях к ним, предусмотреть мероприятия, обеспечивающие проезд тяжелой спецтехники для выполнения эксплуатационных и аварийно–восстановительных работ в электрических сетях.
3. Сохранить существующие (в случае необходимости организовать новые) подъезды к сетевым объектам ГУП РК «Крымэнерго», необходимые для производства работ по эксплуатационному и оперативному обслуживанию.
4. Предоставить в ГУП РК «Крымэнерго» на согласование проектную и рабочую документацию на пересечения, сближения и параллельного прохождения проектируемого объекта с электрическими сетями 0,4-10 кВ. План трасс привязать к диспетчерским наименованиям сетевых объектов ГУП РК «Крымэнерго», их охранным зонам и выполнить на плане местности с указанием трасс ЛЭП 0,4-10 кВ.
5. Разработать и согласовать с ГУП РК «Крымэнерго» проект производства работ в охранной зоне сетевых объектов ГУП РК «Крымэнерго».

6. Работы в охранной зоне электрических сетей выполнять согласно Постановления Правительства РФ от 24 февраля 2009 № 160 «О порядке установления охранных зон объектов электросетевого хозяйства и особых условий использования земельных участков, расположенных в границах таких зон», Правил по охране труда при эксплуатации электроустановок, утвержденных Приказом Министерства труда и социальной защиты РФ от 15.12.2020 № 903н и в соответствии с согласованным с ГУП РК «Крымэнерго» проектом производства работ.

7. Для обеспечения сохранности электрических сетей, безопасности персонала строительно–монтажной организации и допуска для производства работ в охранных зонах ЛЭП 0,4-10 кВ ГУП РК «Крымэнерго» в соответствии с требованиями Правил по охране труда при эксплуатации электроустановок, утвержденных Приказом Министерства труда и социальной защиты Российской Федерации от 15.12.2020 № 903н, и Положения ГУП РК «Крымэнерго» «О соблюдении требований охраны труда при допуске и выполнении услуг (работ) подрядных организаций на объектах ГУП РК «Крымэнерго», заключить договор с ГУП РК «Крымэнерго» на оказание услуг по производству допуска и нахождения наблюдающего за работой персонала третьих лиц.

8. Строительные работы в охранной зоне сетевых объектов ГУП РК «Крымэнерго» выполнять в присутствии представителей ГУП РК «Крымэнерго».

9. Дополнительную информацию или проведение обследования на месте, необходимые для более точного выполнения данных мероприятий, провести с ответственными лицами ГУП РК «Крымэнерго».

10. В случаи выявления необходимости переустройства существующих сетей 0,4-10 кВ ГУП РК «Крымэнерго» в зоне строительства объекта, обратиться в ГУП РК «Крымэнерго» для получения технических требований (условий) на переустройство электрических сетей 0,4-10 кВ и заключить соглашение о порядке компенсации нарушенного права.

С уважением,

Первый заместитель генерального директора –
технический директор
ГУП РК «Крымэнерго» А.Н. Непорада

ДОКУМЕНТ ПОДПИСАН
ЭЛЕКТРОННОЙ ПОДПИСЬЮ
Сертификат: 05118c750041b2f88b4dd3560b7007d28e
Владелец: Непорада Александр Николаевич
Действителен: С 09.12.2024 по 09.12.2025

А.Т. Гусейнов
(3652) 59-35-41

Ведомость рабочих чертежей комплекта ГСН

№ листа	Наименование	Примечание
1.1-1.2	Общие данные	
1.3	Ситуационный план	
1.4	Гидравлическая схема газопроводов низкого давления. Результаты расчета.	
1.5	Схема расстановки запорной арматуры	
2-9	Планы трасс Г1	
10-11	Продольный профиль трассы Г1.1	
12-13	Продольный профиль трассы Г1.2	
14-15	Продольный профиль трассы Г1.3	
16-17	Продольный профиль трассы Г1.4	
18-19	Продольный профиль трассы Г1.5	
20-21	Продольный профиль трассы Г1.6	
22-23	Продольный профиль трассы Г1.7	
24-25	Продольный профиль трассы Г1.8	
26	Продольный профиль трассы Г1.9	
27	Переход ул. Алексеевского закрытым способом-методом ННБ. Планы трасс Г1.1 ПК1+50.6-ПК1+63.7 . Продольный профиль	
28	Переход ул. Кирова закрытым способом-методом ННБ. Планы трасс Г1.1 ПК2+29.1-ПК2+45.2. Продольный профиль	
29	Переход ул.Владимирская закрытым способом-методом ННБ. Планы трасс Г1.1 ПК3+71.3-ПК3+85.5. Продольный профиль	
30	Переход ул. 50 лет Октября закрытым способом-методом ННБ. Планы трасс Г1.1 ПК4+90.7-ПК5+03.6. Продольный профиль	
31	Переход ул. Горького закрытым способом-методом ННБ. Планы трасс Г1.1 ПК6+52.5-ПК6+61.6. Продольный профиль	
32	Переход ул. Алексеевского закрытым способом-методом ННБ. Планы трасс Г1.2 ПК0+07.0-ПК0+17.9. Продольный профиль	
33	Переход а/д 35ОП МЗ 35Н-384 "Уютное-Зоркино-Чкалово"закрытым способом-методом ННБ. Планы трасс Г1.3 ПК0+01.6-ПК0+19.4. Продольный профиль	
34	Переход а/д закрытым способом-методом ННБ. Планы трасс Г1.4 ПК8+34.3-ПК8+50.6. Продольный профиль	
35	Переход а/д закрытым способом-методом ННБ. Планы трасс Г1.5 ПК7+93.9-ПК8+08.0. Продольный профиль	
36	Переход а/д закрытым способом-методом ННБ. Планы трасс Г1.6 ПК8+06.8-ПК8+29.4. Продольный профиль	
37	Переход а/д закрытым способом-методом ННБ. Планы трасс Г1.7 ПК7+82.4-ПК7+96.2.Продольный профиль	
38	Переход а/д 35ОП МЗ 35Н-384 "Уютное-Зоркино-Чкалово" закрытым способом-методом ННБ. Планы трасс Г1.9 ПК0+01.2-ПК0+15.7. Продольный профиль	
39	Переход а/д закрытым способом-методом ННБ. Планы трасс Г1.9 ПК0+42.0-ПК0+56.3. Продольный профиль	
40	Эскизный продольный профиль газопроводов-отводов	
41	Эскизный продольный профиль газопроводов-отводов	
42	Таблица потребителей	
43	Узел установки стального крана DN200 с удлиненным штоком с ПЭ патрубками под ковер	
44	Узел установки стального крана DN150 с удлиненным штоком с ПЭ патрубками под ковер	
45	Узел установки стального крана DN80 с удлиненным штоком с ПЭ патрубками под ковер	
46	Узел установки стального крана DN50 с удлиненным штоком с ПЭ патрубками под ковер	
47	Узел перехода ПЭ/СТ 225/219	
48	Узел перехода ПЭ/СТ 110/108	
49	Узел перехода ПЭ/СТ 90/89	
50	Н.г.ст. DN25 с установкой надземного крана DN25	
51	Н.г.ст. DN25	
52	Узел прокладки газопровода под кабелем	
53	Узел установки контрольной трубки на ПЭ футляре Ф355	
54	Узел установки контрольной трубки на ПЭ футляре Ф315	
55	Узел установки контрольной трубки на ПЭ футляре Ф225	
56	Узел установки контрольной трубки на ПЭ футляре Ф160	
57	Узел установки контрольной трубки без ковера	
58	Узел установки контрольной трубки на газопроводе под ковер	
59	Узел вывода провода-спутника под ковер	
60	Опора металлическая ОП-1/ОП-2	
61	Опора металлическая ОП-3	
62	Узел заземления газопровода на опоре	

Ведомость ссылочных и прилагаемых документов

Обозначение	Наименование	Примечание
	Ссылочные документы	
Приказ Ростехнадзора Россиии от 15.12.2020 г. №531	Федеральные нормы и правила в области промышленной безопасности «Правила безопасности сетей газораспределения и газопотребления»	
Постановление от 29.10.2010 г. №870	Технический регламент о безопасности сетей газораспределения и газопотребления	
№121-ФЗ	Технический регламент о требованиях пожарной безопасности, утвержденный Федеральным законом от 22.07.2008	
СП 62.13330.2011*	«Газораспределительные системы. Актуализированная редакция СНиП 42-01-2002»	
СП 42-101-2003	«Общие положения по проектированию и строительству газораспределительных систем из металлических и полиэтиленовых труб»	
СП 42-102-2004	«Проектирование и строительство газопроводов из металлических труб»	
СП 42-103-2003	«Проектирование и строительство газопроводов из полиэтиленовых труб и реконструкция изношенных газопроводов»	
ГОСТ Р 58121.2-2018	Трубы полиэтиленовые для подачи горючих газов	
ГОСТ Р 34715.0-2021	Системы газораспределительные. Требования к сетям газораспределения. Часть 0. Общие положения.	
	Прилагаемые документы	
№ДЖ-1443 от 22.12.25	Технические условия на подключение объекта	
ГСН.СО	Спецификация материалов и оборудования	на 3-х листах
	Схема организации дорожного движения	на 2-х листах

Рабочая документация разработана в соответствии с заданием на проектирование, техническими условиями, требованиями действующих технических регламентов, стандартов, правил безопасности, сводов правил и других официальных документов, устанавливающих требования по проектированию и строительству систем газораспределения и газопотребления.

Главный инженер проекта Камаева Г. Ф.

Общие указания

1. Рабочая документация выполнена на основании:
   - плана капитальных вложений строительства распределительных газопроводов по осуществлению деятельности ГУП РК ""Крымгазсети" в Свободной Экономической Зоне на территории Республики Крым на 2025г.;
   - технических условий выданных ГУП РК "Крымгазсети" №ДЖ-1443 от 22.12.2025г.;
   - дополнения к техническим условиям №17/08-00358/13 от 21.01.26;
   - материалов инженерных изысканий;
   - ранее разработанной Стадии П.
2. Проектом предусмотрено строительство газопроводов:
   - газопроводов низкого давления Г1 от существующего ГРПШ;
   - газопроводы-вводы к потребителям.

Согласно техническим условиям ГУП РК "Крымгазсети" подключение проектируемого газопровода предусмотрено от существующего стального надземного газопровода низкого давления (0,005 МПа) Ø159 мм, на выходе из ГРПШ в с. Кунцево.

Давление в точке подключения: Рмакс.=0,003 МПа.

Рфакт.=0,0026 МПа.

Общее газопотребление объекта - 345,2 м3/час.

3. Прокладка газопровода предусмотрена открытым способом на глубине не менее 0,8 м от верха земли и не менее 1,0 м от верха усовершенствованного покрытия, на нормативных расстояниях от фундаментов зданий, сооружений и соседних подземных коммуникаций.

Пересечение а/д 35ОП МЗ 35Н-384 "Уютное-Зоркино-Чкалово" ГКУ РК "Служба автомобильных дорог Республики Крым", ул. Кирова, ул. Владимирская, ул. 50 лет Октября, ул. Горького, а так же а/д с усовершенствованным покрытием предусмотрено закрытым способом методом ННБ в ПЭ футлярах, на глубине не менее 1,5 до низа дорожной конструкции.

Протяженность трасс газопроводов низкого давления - 7,1 км (из них отводы - 0,6 км).

4. Проектируемый подземный газопровод сетей газораспределения запроектирован из полиэтиленовых труб Мультипайп ГАЗ II ПЭ100/ПЭ100-RC ГАЗ SDR11 Ø225х20.5, Ø160х14.6, Ø110х10.0, Ø90х8.2, Ø63х5.8 и ПЭ 100 ГАЗ SDR11 Ø32х3.0, по ГОСТ Р 58121.2-2018. Коэффициент запаса прочности трубопроводов 3,2.

Проектируемый надземный газопровод запроектирован из стальных прямошовных труб по ГОСТ 10704-91 из углеродистой стали марки Вст 2сп ГОСТ 380-94 и кл. 10,15,20 ГОСТ 1050-88 Ø219х6,0мм, Ø108х4,0мм, Ø89х4,0мм; Ø32х3,2мм.

Проектируемый надземный газопровод низкого давления проложить на проектируемых опорах с шагом:

-для Ø108 - не более 7.0м;

-для Ø89 - не более 6.5м.

Согласно п.4.3.10 ГОСТ Р 34715.2-2021 "Системы газораспределительные" высота от уровня земли до низа трубы газопровода, прокладываемых на опорах, принята в свету, не менее:

- в местах прохода людей - 2,2м;
- в местах нерегулируемого проезда автотранспорта (внутренний подъезд к домовладениям) - 3,5м.

5. Защита надземных газопроводов от коррозии предусмотрена окраской лакокрасочными покрытиями, состоящими из двух-трех слоев грунтовки и двух слоев эмали или лака в цвет по ГОСТ Р 71918-2024. Эмаль ПФ-115 по ГОСТ 6465-2023; грунтовка ГФ-021 по ГОСТ 25129-2020.

Диаметр газопровода принят, согласно гидравлического расчета.

6. Отключающая арматура установлена:
   - стальные краны с ПЭ патрубками для подземной установки с удлиненным штоком на распределительных уличных сетях низкого давления Г1;
   - стальной надземный кран DN80 в месте выхода газопровода из земли в начале трасс Г1.3 и Г1.7;
   - на газопроводах-вводах к потребителям вне охранных зон ЛЭП.

При необходимости отключения проектируемых сетей газораспределения предусмотрен кран на выходе из существующего ГРПШ.

Размещение отключающих устройств предусмотрено в доступном для обслуживания месте. Герметичность трубопроводной запорной и регулирующей арматуры, устанавливаемой на газопроводах с природным газом, выбрана класса «А» по ГОСТ 9544-2015.

Для определения местонахождения подземного газопровода проектом предусмотрена укладка сигнальной ленты желтого цвета по всей длине трассы на расстоянии 0,2 м от верхней образующей газопровода. Лента шириной не менее 0,2 м с несмываемой надписью: «Огнеопасно - газ». В траншее совместно с газопроводом укладывается изолированный одножильный медный провод с площадью сечения 4,0 мм с выводом под ковер. В местах пересечения газопровода с подземными инженерными коммуникациями сигнальная лента укладывается вдоль газопровода дважды на расстоянии не менее 0,2м между собой и на 2 м в обе стороны от коммуникаций. При отсутствии постоянных ориентиров для определения местонахождения газопровода устанавливаются опознавательные знаки на железобетонные столбики или металлические реперы высотой не менее 1,5 м или другие постоянные ориентиры.

Изм.	Кол.	Лист	№док	Подпись	Дата	СЗ-2025-36-ГСН			
						Строительство сетей газоснабжения с. Кунцево Нижнегорского района Республики Крым			
Нач. УПР		Баранецко				Наружные газопроводы	Стадия	Лист	Листов
ГИП		Камаева					Р	1.1	62
Н. контр.		Овсянников				Общие данные	Управление проектных работ ГУП РК "Крымгазсети" г. Симферополь		
Проверил		Кухарчук							
Разработал		Пивовар							

Формат А4х3

7. Полиэтиленовые трубы должны храниться в условиях, обеспечивающих их сохранность от повреждений. Не допускается использовать для строительства газопроводов трубы сплющенные, имеющие уменьшение диаметра более, чем на 5% от номинального, и трубы с надрезами и царапинами глубиной более 0,7мм.

8. Срок эксплуатации подземного полиэтиленового газопровода составляет - 50 лет.

Срок эксплуатации надземного стального газопровода - 50 лет.

9. Соединение полиэтиленовых труб газопровода между собой выполнить при помощи фасонных частей с закладными нагревателями. Сварку полиэтиленовых труб следует производить при температуре окружающего воздуха от -15 до +40°С. Сварка труб при более низких температурах должна производиться в специальных укрытиях. Соединение полиэтиленовых труб со стальными должны быть выполнены неразъемными. На сварочных стыках подземных и надземных газопроводов должна быть нанесена маркировка (клеймо сварщика), выполнившего сварку. Способ маркировки должен обеспечить ее сохранность в течении эксплуатации газопровода.

При монтаже и эксплуатации оборудования следует руководствоваться следующими нормативными материалами:

- СП 62.13330.2011 "Газораспределительные системы";
- Федеральных норм и правил в области промышленной безопасности "Правила безопасности сетей газораспределения и газопотребления"
- ППБ 01-03 Правила пожарной безопасности в Российской Федерации;

10. К строительству газопровода можно приступать при полном обеспечении трубами и соединительными деталями.

11. Вдоль трассы газопровода устанавливается охранная зона в виде участка земной поверхности, ограниченной условными линиями, проходящими на расстоянии 3 м от оси газопровода со стороны укладки контрольного проводника и 2 м с противоположной стороны. Вдоль трасс наружных газопроводов - в виде территории, ограниченной условными линиями, проходящими на расстоянии 2 метров с каждой стороны газопровода.

12.Смонтированные газопроводы следует испытать на герметичность в соответствии с СП 62.13330.2011 «Газораспределительные системы».

Подземный полиэтиленовый газопровод низкого давления испытать:

- на герметичность $P_{исп.}$= 0,3 МПа в теч. 24 часа;

Стальной надземный газопровод низкого давления испытать:

- на герметичность $P_{исп.}$= 0,3 МПа в теч. 1 часа;

Перед испытанием на герметичность наружных газопроводов следует произвести продувку с целью очистки их внутренней полости

13. Перечень видов работ, для которых необходимо составлять акты освидетельствования скрытых работ:

- разработка траншеи;
- проверка данных изысканий;
- укладка трубы;
- установка контрольной трубки;
- укладка контрольного проводника;
- присыпка трубопровода на высоту 0,2 м;
- укладка сигнальной ленты;
- установка кранов под ковер;
- устройство пункта вывода контрольного проводника;
- устройство фундаментов под опоры;
- окраска металлических газопроводов и опор по грунтовке.

14. Материалы и технические изделия, предусмотренные в проекте, должны соответствовать требованиям государственного стандарта, иметь паспорта, сертификаты и другие документы, подтверждающие их соответствие.

15. Приемка в эксплуатацию должна производиться в соответствии с требованиями «Правил безопасности систем газоснабжения и газопотребления» и СНиП 3.01.04-87 «Приемка в эксплуатацию законченных строительством объектов».

16. Выполнить герметизацию подземных вводов и выпусков инженерных коммуникаций зданий в радиусе 50м в соответствии с комплектом ТСК серия 5.905-26.04 "Уплотнение вводов инженерных коммуникаций зданий и сооружений в газифицированных городских и населенных пунктах".

17. Материалы и технические изделия, предусмотренные в проекте, должны соответствовать требованиям государственного стандарта, иметь паспорта, сертификаты и другие документы, подтверждающие их соответствие.

18.Согласно п. 4 Приложения 2 Федерального закона от 21.07.1997 N 116-ФЗ (ред. от 08.08.2024) "О промышленной безопасности опасных производственных объектов" газопровод низкого давления не относится к опасным производственным объектам.

						СЗ-2025-36-ГСН			
Изм.	Кол.	Лист	№док	Подпись	Дата	Строительство сетей газоснабжения с. Кунцево Нижнегорского района Республики Крым			
Нач. УПР		Бараненко				Наружные газопроводы	Стадия	Лист	Листов
ГИП		Камаева					Р	1.2	
Н. контр.		Овсянников				Общие данные	Управление проектных работ ГУП РК "Крымгазсети" г. Симферополь		
Проверил		Кухарчук							
Разработал		Пивовар							

Формат А4

Согласовано
Глава администрации
Михайловского с/п
Власова А.В

Условные обозначения

- проектируемый подземный газопровод низкого давления
- проектируемый надземный газопровод низкого давления
- существующий газопровод среднего давления
- существующий газопровод низкого давления
- проектируемый газопровод-отвод низкого давления
- перспективный объект газопотребления (ИЖС) в границах которого проложен проетируемый надземный газопровод низкого давления

Взам. инв. N	Подп. и дата	Инв. N подл.

Изм.	Кол.	Лист	№док	Подпись	Дата	СЗ-2025-36-ГСН			
						Строительство сетей газоснабжения с. Кунцево Нижнегорского района Республики Крым			
Нач. УПР		Бараненко				Наружные газопроводы	Стадия	Лист	Листов
ГИП		Камаева					Р	1.3	
Н. контр.		Овсянников				Ситуационный план	Управление проектных работ ГУП РК "Крымгазсети" г. Симферополь		
Проверил		Камаева							
Разработал		Кухарчук							

Гидравлическая схема газопроводов
низкого давления с. Кунцево

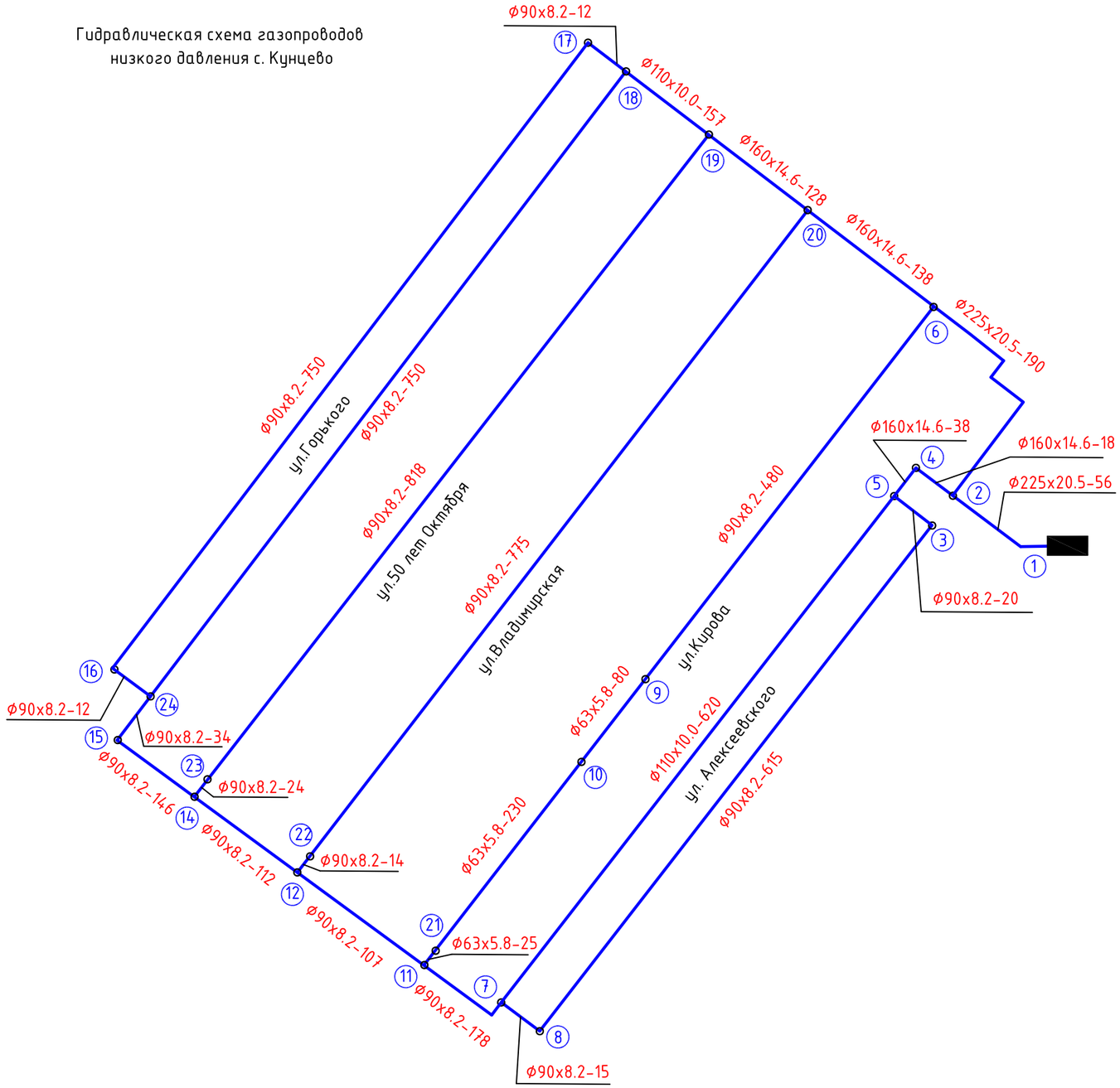

Р Е З У Л Ь Т А Т Ы Р А С Ч Е Т А

N п/п	участок нач.	участок кон.	длина м	расход куб.м/час	давление кгс/кв.м в начале	давление кгс/кв.м в конце	размер трубы мм*мм
1	1	2	56	345.2	260.00	255.29	225*20.50
2	2	4	18	99.8	255.29	254.62	160*14.60
3	4	5	38	99.0	254.62	253.24	160*14.60
4	5	3	20	39.2	253.24	251.02	90*8.20
5	3	8	615	24.9	251.02	220.48	90*8.20
6	5	7	620	44.4	253.24	220.57	110*10.00
7	7	8	15	10.6	220.57	220.48	90*8.20
8	7	11	178	40.6	220.57	199.56	90*8.20
9	11	21	25	9.2	199.56	197.37	63*5.80
10	21	10	230	-1.5	197.37	197.82	63*5.80
11	10	9	80	-12.2	197.82	204.09	63*5.80
12	2	6	190	245.2	255.29	246.60	225*20.50
13	6	9	480	34.5	246.60	204.09	90*8.20
14	6	20	138	188.3	246.60	230.85	160*14.60
15	20	19	128	127.3	230.85	223.58	160*14.60
16	19	18	157	66.5	223.58	206.61	110*10.00
17	18	17	12	32.9	206.61	205.64	90*8.20
18	20	22	775	24.9	230.85	192.40	90*8.20
19	22	12	24	-11.2	192.40	192.69	90*8.20
20	11	12	107	31.4	199.56	192.69	90*8.20
21	12	14	112	20.2	192.69	189.64	90*8.20
22	14	23	24	15.4	189.64	189.14	90*8.20
23	23	19	818	-22.7	189.14	223.58	90*8.20
24	14	15	146	4.9	189.64	189.24	90*8.20
25	15	24	34	4.1	189.24	189.17	90*8.20
26	24	16	12	2.0	189.17	189.16	90*8.20
27	18	24	750	16.2	206.61	189.17	90*8.20
28	17	16	750	15.4	205.64	189.16	90*8.20

Распределение расходов
по источникам

номер источника	расход
1	345.0
В с е г о	345.0

«ПРОВЕРЕНО»
Джанкойским управлением по эксплуатации газового хозяйства ГУП РК «Крымгазсети»
Гл. инженер А.В. Кабаков
24.12 2025г. Рег.№ 1656

Условные обозначения

ф225 х 25.3-20 — проект. газопровод с указанием диаметра по расчету, мм и длины участка сети ,м

сущ. ГРПШ с регуляторами РДНК-400М (производительность при Рвх= 0,433МПа 344 м куб/час) с учетом потерь

(12) — точка узла расчетной схемы

Изм.	Кол.	Лист	№док	Подпись	Дата

СЗ-2025-36-ГСН

Строительство сетей газоснабжения с. Кунцево Нижнегорского района Республики Крым

Нач. УПР	Бараненко	
ГИП	Камаева	
Н. контр.	Овсянников	
Проверил	Кухарчук	
Разработал	Камаева	

Наружные газопроводы

Стадия	Лист	Листов
Р	1.4	

Гидравлическая схема газопроводов низкого давления. Результаты расчета.

Управление проектных работ ГУП РК "Крымгазсети" г. Симферополь

Формат А3

Схема расстановки запорной арматуры

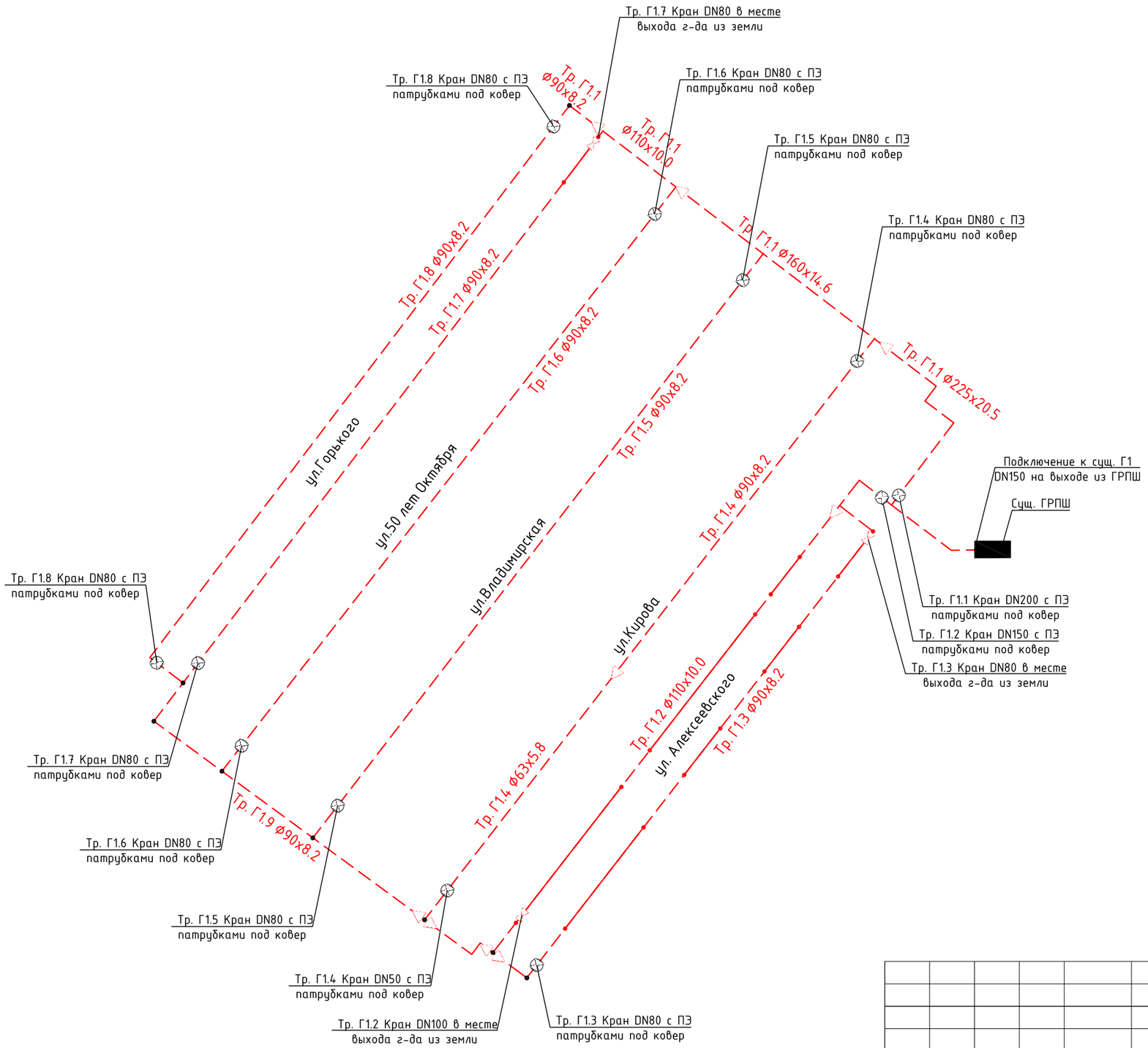

«ПРОВЕРЕНО»
Джанкойским управлением по эксплуатации газового хозяйства ГУП РК «Крымгазсети»
Гл. инженер А.В. Кабаков
24.12 2025 г. Рег.№ 1656

Условные обозначения

- проектируемый подземный газопровод низкого давления
- проектируемый надземный газопровод низкого давления
- проектируемый стальной подземный кран с ПЭ патрубками
- проектируемый стальной надземный кран
- переход диаметра

						СЗ-2025-36-ГСН			
						Строительство сетей газоснабжения с. Кунцево Нижнегорского района Республики Крым			
Изм.	Кол.	Лист	№док	Подпись	Дата				
Нач. УПР		Бараненко				Наружные газопроводы	Стадия	Лист	Листов
ГИП		Камаева					Р	1.5	
Н. контр.		Овсянников				Схема расстановки запорной арматуры	Управление проектных работ ГУП РК "Крымгазсети" г. Симферополь		
Проверил		Кухарчук							
Разработал		Пивовар							

Формат А3

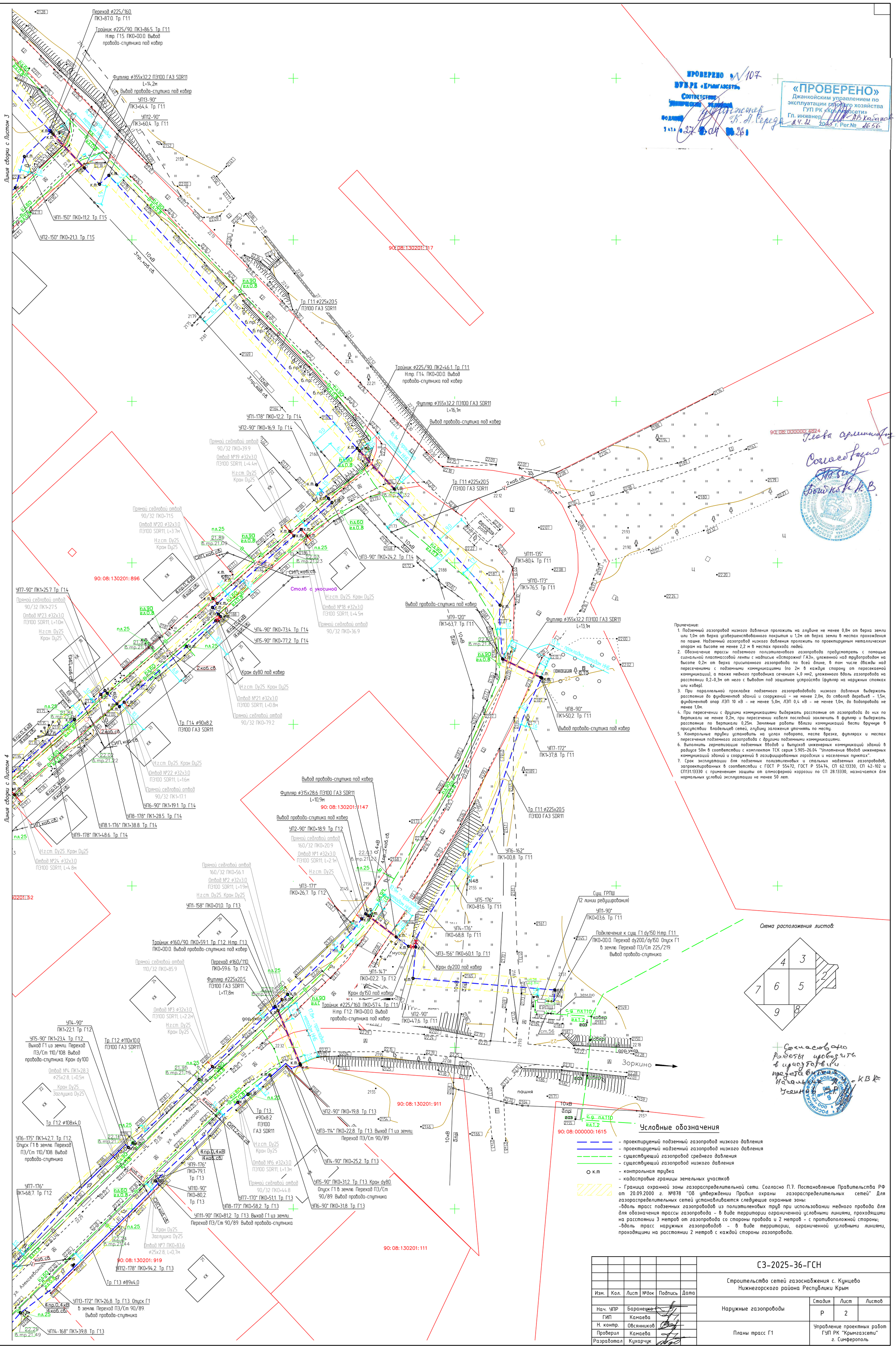

ПРОВЕРЕНО № 107
ПУЭ РК «Крымгазсети»
Соответствие технических условий
подлинник
1 л. 1 л. 27 ф. 04 № 26

«ПРОВЕРЕНО»
Джанкойским управлением по эксплуатации газового хозяйства
ГУП РК «Крымгазсети»
Гл. инженер А.В. Хабибов
24.12 2025 г. Рег.№ 1656

Согласовано
Глава администрации
Бышкова Н.В.

Согласовано
Работы проводить в присутствии представителя начальника УСиНИ КВК

Примечание:

1. Подземный газопровод низкого давления проложить на глубине не менее 0,8м от верха земли или 1,0м от верха усовершенствованного покрытия и 1,2м от верха земли в местах прохождения по пашне. Надземный газопровод низкого давления проложить по проектируемым металлическим опорам на высоте не менее 2,2 м в местах прохода людей.
2. Обозначение трассы подземного полиэтиленового газопровода предусмотреть с помощью сигнальной пластмассовой ленты с надписью «Осторожно! ГАЗ», уложенной над трубопроводом на высоте 0,2м от верха присыпанного газопровода по всей длине, в том числе дважды над пересечениями с подземными коммуникациями (по 2м в каждую сторону от пересекаемой коммуникации), а также медного проводника сечением 4,0 мм2, уложенного вдоль газопровода на расстоянии 0,2-0,3м от него с выводом под защитное устройство (футляр на наружных стояках или ковер).
3. При параллельной прокладке подземного газопроводовода низкого давления выдержать расстояние до фундаментов зданий и сооружений – не менее 2,0м, до стволов деревьев – 1,5м, фундаментов опор ЛЭП 10 кВ – не менее 5,0м, ЛЭП 0,4 кВ – не менее 1,0м, до водопровода не менее 1,0м.
4. При пересечении с другими коммуникациями выдержать расстояние от газопровода до них по вертикали не менее 0,2м, при пересечении кабеля последний заключить в футляр и выдержать расстояние по вертикали 0,25м. Земляные работы вблизи коммуникаций вести вручную в присутствии владельцев сетей, глубину заложения уточнять по месту.
5. Контрольные трубки установить на углах поворота, месте врезке, футлярах и местах пересечения подземного газопровода с другими подземными коммуникациями.
6. Выполнить герметизацию подземных вводов и выпусков инженерных коммуникаций зданий в радиусе 50м в соответствии с комплектом ТСК серия 5.905-26.04 "Уплотнение вводов инженерных коммуникаций зданий и сооружений в газифицированных городских и населенных пунктах".
7. Срок эксплуатации для подземных полиэтиленовых и стальных надземных газопроводов, запроектированных в соответствии с ГОСТ Р 55472, ГОСТ Р 55474, СП 62.13330, СП 42-102 и СП131.13330 с применением защиты от атмосферной коррозии по СП 28.13330, назначается для нормальных условий эксплуатации не менее 50 лет.

Условные обозначения

- проектируемый подземный газопровод низкого давления
- проектируемый надземный газопровод низкого давления
- существующий газопровод среднего давления
- существующий газопровод низкого давления
- к.т – контрольная трубка
- кадастровые границы земельных участков
- Граница охранной зоны газораспределительной сети. Согласно П.7. Постановлению Правительства РФ от 20.09.2000 г. №878 "Об утверждении Правил охраны газораспределительных сетей" Для газораспределительных сетей устанавливаются следующие охранные зоны:
  - вдоль трасс подземных газопроводов из полиэтиленовых труб при использовании медного провода для для обозначения трассы газопровода – в виде территории ограниченной условными линиями, проходящими на расстоянии 3 метров от газопровода со стороны провода и 2 метров – с противоположной стороны;
  - вдоль трасс наружных газопроводов – в виде территории, ограниченной условными линиями, проходящими на расстоянии 2 метров с каждой стороны газопровода.

						СЗ-2025-36-ГСН			
Изм.	Кол.	Лист	№док	Подпись	Дата	Строительство сетей газоснабжения с. Кунцево Нижнегорского района Республики Крым			
Нач. УПР		Бараненко				Наружные газопроводы	Стадия	Лист	Листов
ГИП		Камаева					Р	2	
Н. контр.		Овсянников				Планы трасс Г1	Управление проектных работ ГУП РК "Крымгазсети" г. Симферополь		
Проверил		Камаева							
Разработал		Кухарчук							

Взам. инв. N | Подп. и дата | Инв. N подл.

Формат А1

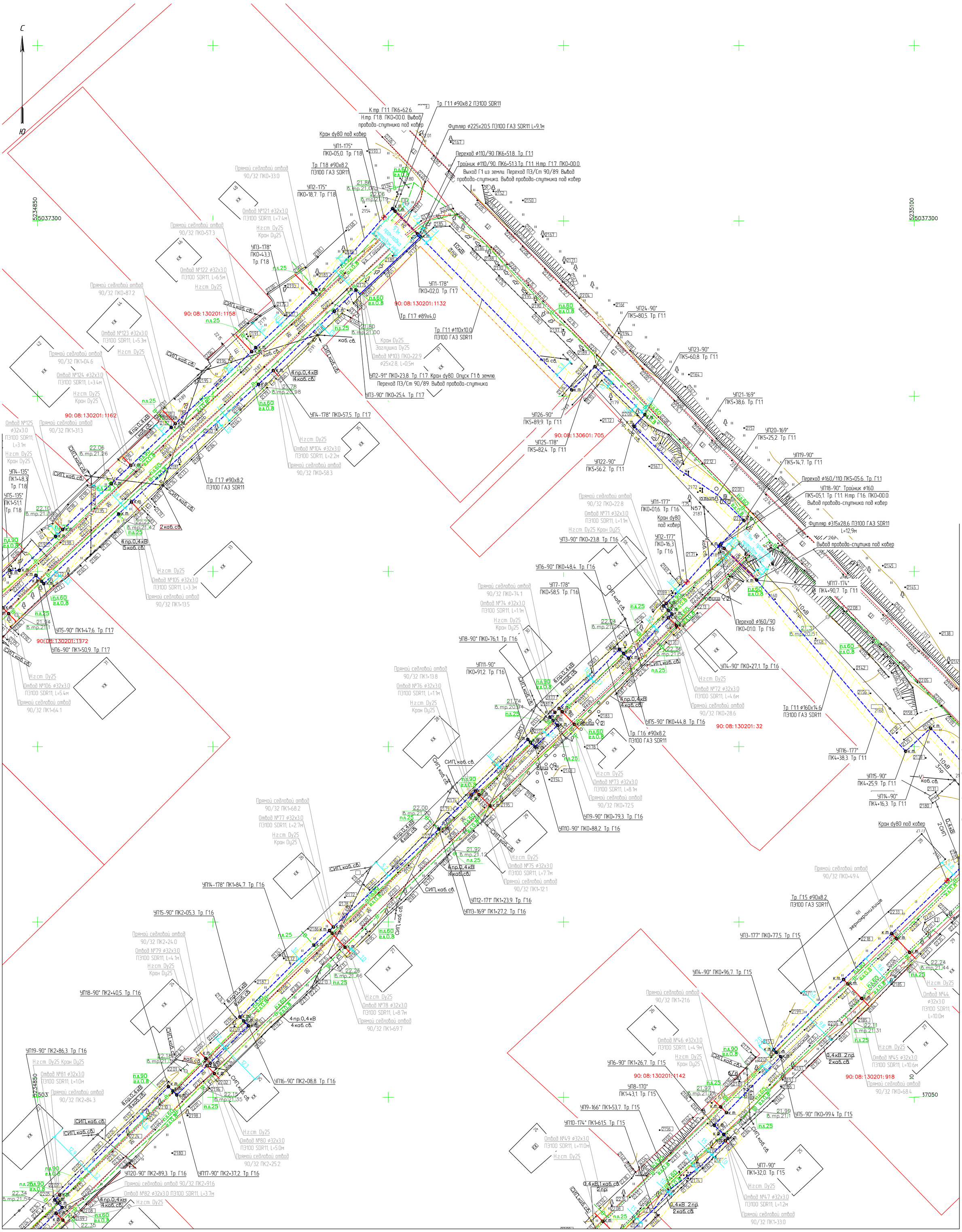

Условные обозначения

- проектируемый подземный газопровод низкого давления
- проектируемый надземный газопровод низкого давления
- существующий газопровод среднего давления
- существующий газопровод низкого давления
- к.т — контрольная трубка
- кадастровые границы земельных участков
- Граница охранной зоны газораспределительной сети. Согласно П.7. Постановлению Правительства РФ от 20.09.2000 г. №878 "Об утверждении Правил охраны газораспределительных сетей" Для газораспределительных сетей устанавливаются следующие охранные зоны:
  -вдоль трасс подземных газопроводов из полиэтиленовых труб при использовании медного провода для для обозначения трассы газопровода - в виде территории ограниченной условными линиями, проходящими на расстоянии 3 метров от газопровода со стороны провода и 2 метров - с противоположной стороны;
  -вдоль трасс наружных газопроводов - в виде территории, ограниченной условными линиями, проходящими на расстоянии 2 метров с каждой стороны газопровода.
- охранная зона ЛЭП ГУП РК "Крымэнерго"

Схема расположения листов:

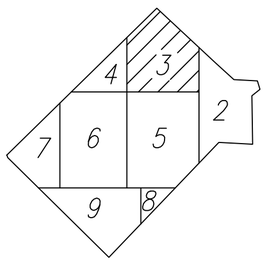

Изм.	Кол.	Лист	№док	Подпись	Дата	СЗ-2025-36-ГСН		
						Строительство сетей газоснабжения с. Кунцево Нижнегорского района Республики Крым		
Нач. УПР		Баранеко				Наружные газопроводы	Стадия	Лист	Листов
ГИП		Камаева					Р	3	
Н. контр.		Овсянников				Планы трасс Г1	Управление проектных работ ГУП РК "Крымгазсети" г. Симферополь	
Проверил		Камаева						
Разработал		Кухарчук						

Взам. инв. N | Подп. и дата | Инв. N подл.

Формат А1

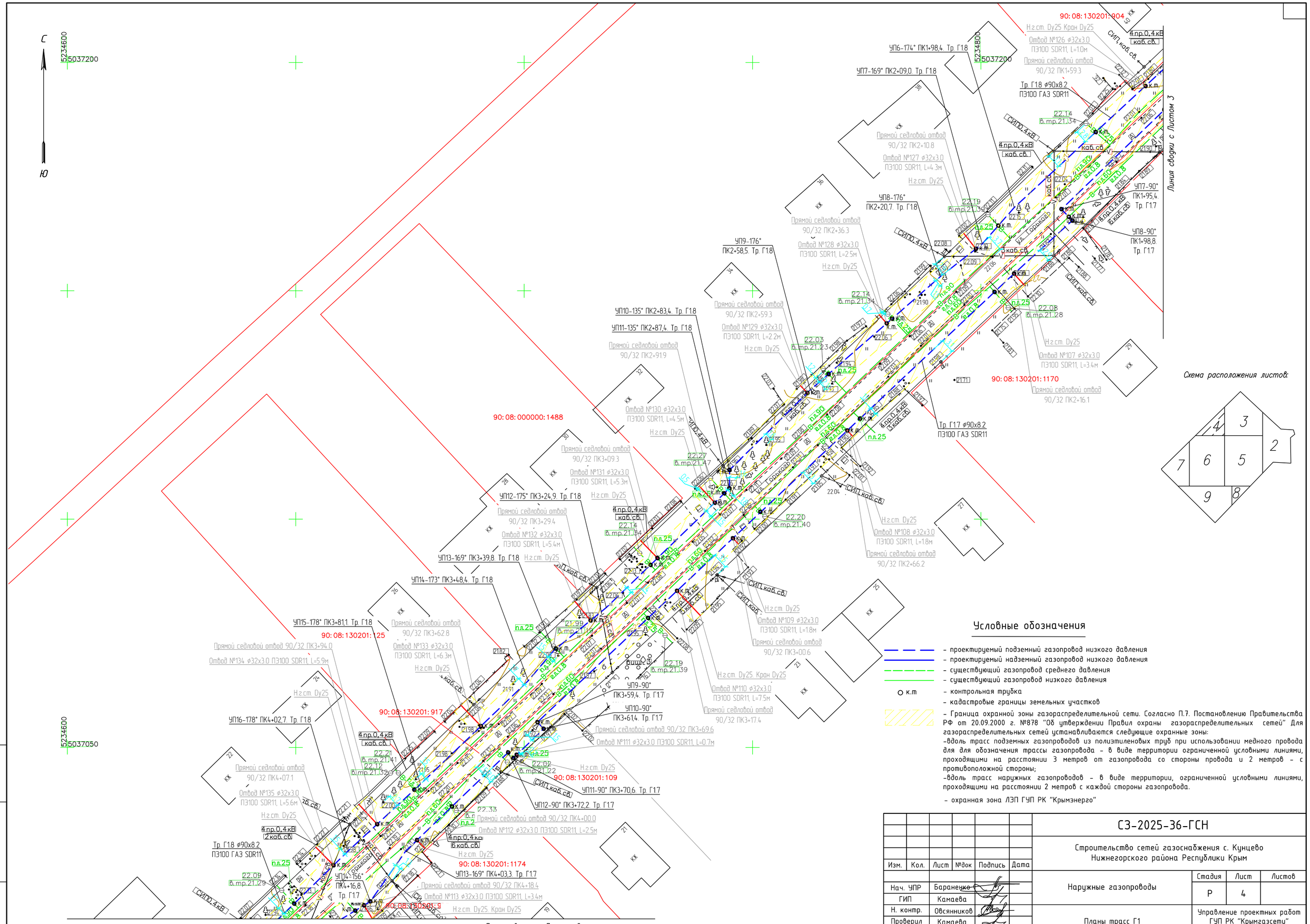

Условные обозначения

- проектируемый подземный газопровод низкого давления
- проектируемый надземный газопровод низкого давления
- существующий газопровод среднего давления
- существующий газопровод низкого давления
- контрольная трубка
- кадастровые границы земельных участков
- Граница охранной зоны газораспределительной сети. Согласно П.7. Постановлению Правительства РФ от 20.09.2000 г. №878 "Об утверждении Правил охраны газораспределительных сетей" Для газораспределительных сетей устанавливаются следующие охранные зоны:
  -вдоль трасс подземных газопроводов из полиэтиленовых труб при использовании медного провода для для обозначения трассы газопровода - в виде территории ограниченной условными линиями, проходящими на расстоянии 3 метров от газопровода со стороны провода и 2 метров - с противоположной стороны;
  -вдоль трасс наружных газопроводов - в виде территории, ограниченной условными линиями, проходящими на расстоянии 2 метров с каждой стороны газопровода.
- охранная зона ЛЭП ГУП РК "Крымэнерго"

Изм.	Кол.	Лист	№док	Подпись	Дата	СЗ-2025-36-ГСН		
						Строительство сетей газоснабжения с. Кунцево Нижнегорского района Республики Крым		
Нач. УПР		Баранецко				Наружные газопроводы	Стадия	Лист	Листов
ГИП		Камаева					Р	4	
Н. контр.		Овсянников				Планы трасс Г1	Управление проектных работ ГУП РК "Крымгазсети" г. Симферополь		
Проверил		Камаева							
Разработал		Кухарчук							

Взам. инв. N | Подп. и дата | Инв. N подл.

Формат А2

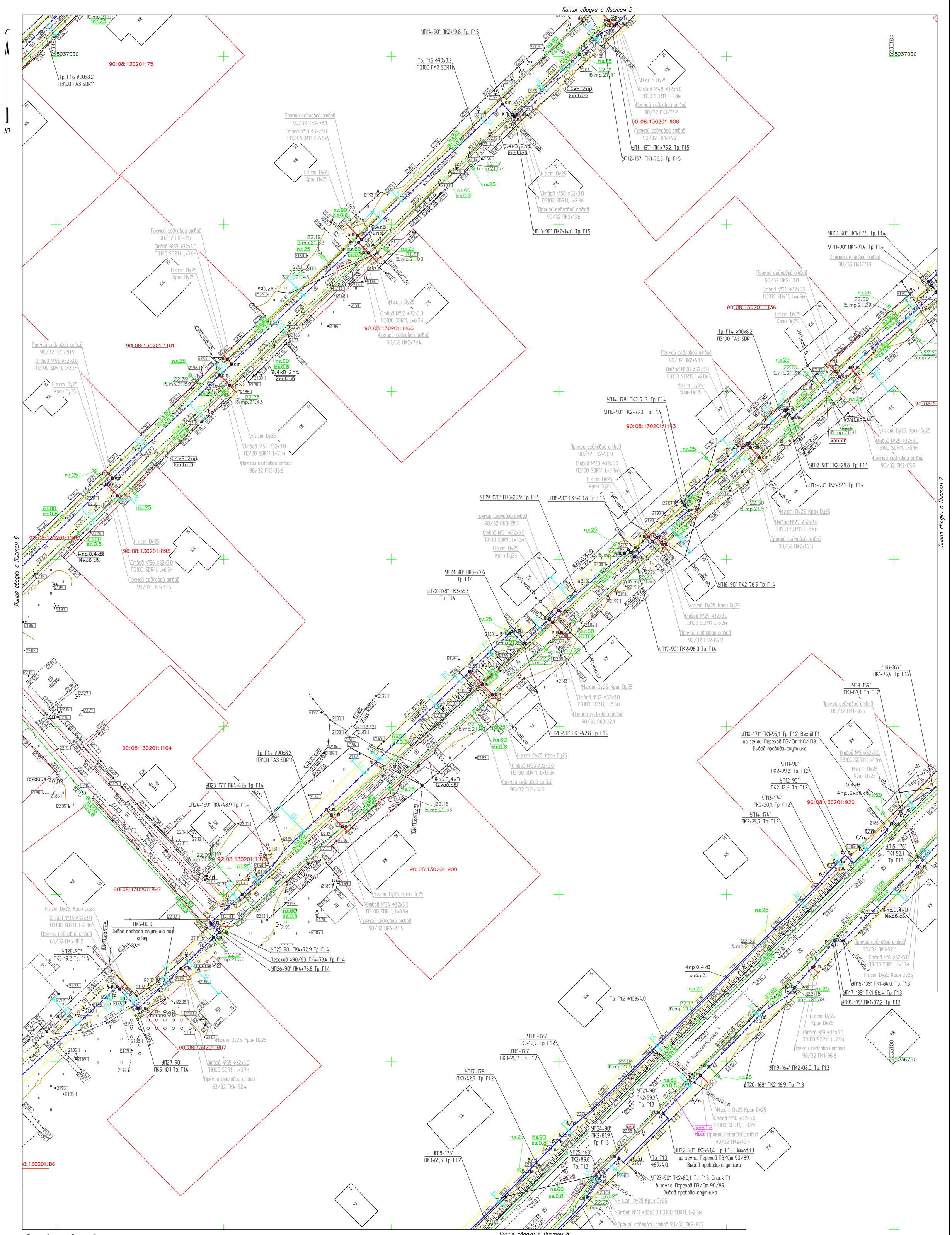

Условные обозначения

- проектируемый подземный газопровод низкого давления
- проектируемый надземный газопровод низкого давления
- существующий газопровод среднего давления
- существующий газопровод низкого давления
- к.т – контрольная трубка
- кадастровые границы земельных участков
- Граница охранной зоны газораспределительной сети. Согласно П.7. Постановлению Правительства РФ от 20.09.2000 г. №878 "Об утверждении Правил охраны газораспределительных сетей" Для газораспределительных сетей устанавливаются следующие охранные зоны:
  - вдоль трасс подземных газопроводов из полиэтиленовых труб при использовании медного провода для для обозначения трассы газопровода – в виде территории ограниченной условными линиями, проходящими на расстоянии 3 метров от газопровода со стороны провода и 2 метров – с противоположной стороны;
  - вдоль трасс наружных газопроводов – в виде территории, ограниченной условными линиями, проходящими на расстоянии 2 метров с каждой стороны газопровода.
- охранная зона ЛЭП ГУП РК "Крымэнерго"

Схема расположения листов:

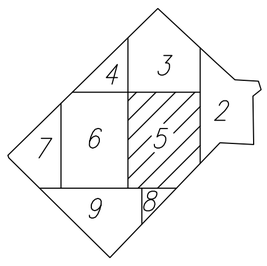

Изм.	Кол.	Лист	№док	Подпись	Дата	СЗ-2025-36-ГСН		
						Строительство сетей газоснабжения с. Кунцево Нижнегорского района Республики Крым		
Нач. УПР		Бараненко				Наружные газопроводы	Стадия	Лист	Листов
ГИП		Камаева					Р	5	
Н. контр.		Овсянников				Планы трасс Г1	Управление проектных работ ГУП РК "Крымгазсети" г. Симферополь	
Проверил		Камаева						
Разработал		Кухарчук						

Взам. инв. N | Подп. и дата | Инв. N подл.

Формат А1

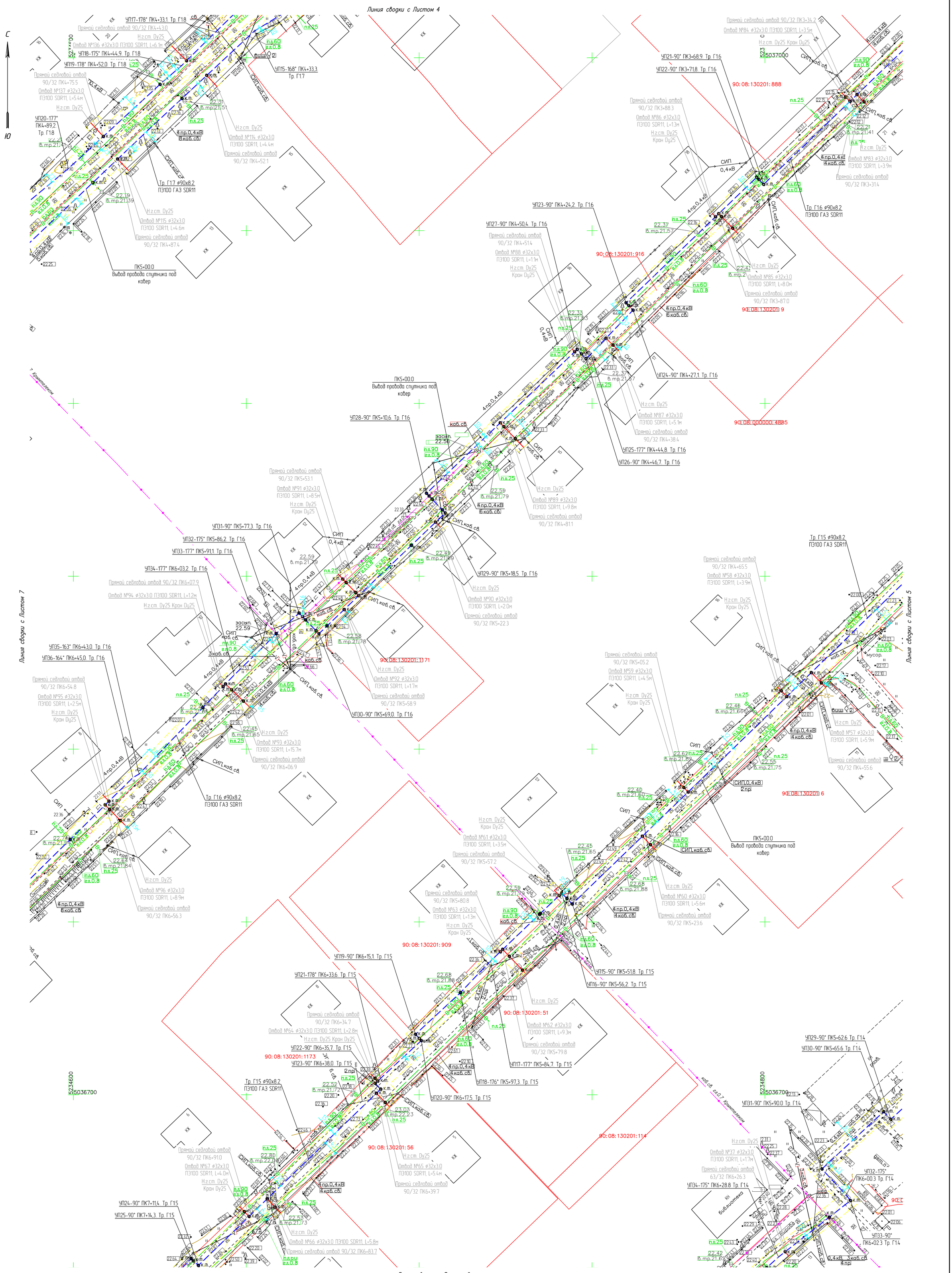

Условные обозначения

- проектируемый подземный газопровод низкого давления
- проектируемый надземный газопровод низкого давления
- существующий газопровод среднего давления
- существующий газопровод низкого давления
- к.т – контрольная трубка
- кадастровые границы земельных участков
- Граница охранной зоны газораспределительной сети. Согласно П.7. Постановлению Правительства РФ от 20.09.2000 г. №878 "Об утверждении Правил охраны газораспределительных сетей" Для газораспределительных сетей устанавливаются следующие охранные зоны:
  -вдоль трасс подземных газопроводов из полиэтиленовых труб при использовании медного провода для для обозначения трассы газопровода – в виде территории ограниченной условными линиями, проходящими на расстоянии 3 метров от газопровода со стороны провода и 2 метров – с противоположной стороны;
  -вдоль трасс наружных газопроводов – в виде территории, ограниченной условными линиями, проходящими на расстоянии 2 метров с каждой стороны газопровода.
- охранная зона ЛЭП ГУП РК "Крымэнерго"

Схема расположения листов:

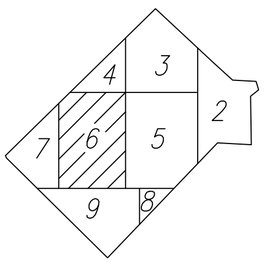

Изм.	Кол.	Лист	№док	Подпись	Дата	СЗ-2025-36-ГСН		
						Строительство сетей газоснабжения с. Кунцево Нижнегорского района Республики Крым		
Нач. УПР		Бараненко				Наружные газопроводы	Стадия	Лист	Листов
ГИП		Камаева					Р	6	
Н. контр.		Овсянников							
Проверил		Камаева				Планы трасс Г1	Управление проектных работ ГУП РК "Крымгазсети" г. Симферополь	
Разработал		Кухарчук						

Взам. инв. N | Подп. и дата | Инв. N подл.

Формат А1

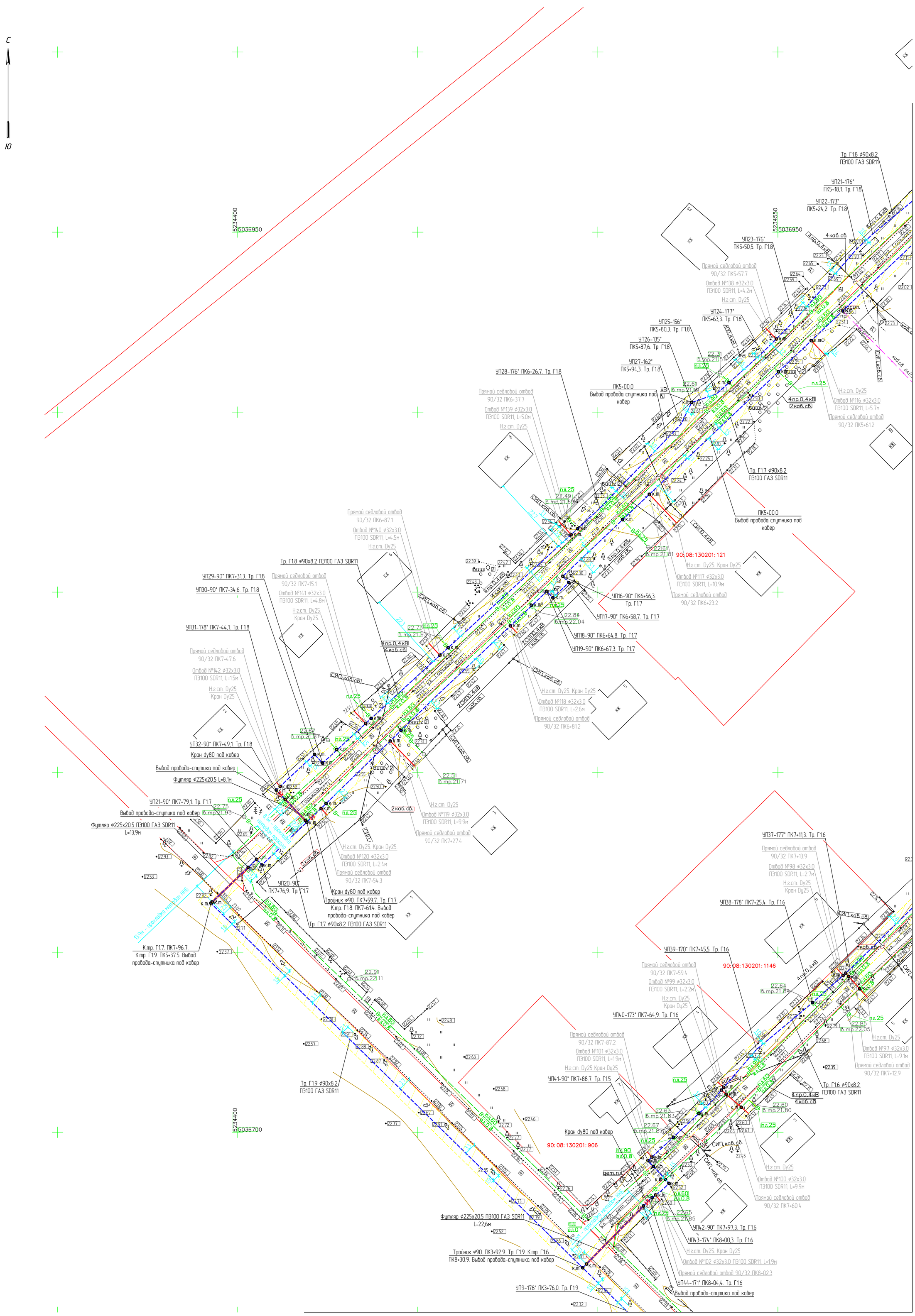

Линия сводки с Листом 6

Линия сводки с Листом 9

Условные обозначения

- проектируемый подземный газопровод низкого давления
- проектируемый надземный газопровод низкого давления
- существующий газопровод среднего давления
- существующий газопровод низкого давления

○ к.т – контрольная трубка

– кадастровые границы земельных участков

– Граница охранной зоны газораспределительной сети. Согласно П.7. Постановлению Правительства РФ от 20.09.2000 г. №878 "Об утверждении Правил охраны газораспределительных сетей" Для газораспределительных сетей устанавливаются следующие охранные зоны:
-вдоль трасс подземных газопроводов из полиэтиленовых труб при использовании медного провода для для обозначения трассы газопровода – в виде территории ограниченной условными линиями, проходящими на расстоянии 3 метров от газопровода со стороны провода и 2 метров – с противоположной стороны;
-вдоль трасс наружных газопроводов – в виде территории, ограниченной условными линиями, проходящими на расстоянии 2 метров с каждой стороны газопровода.

– охранная зона ЛЭП ГУП РК "Крымэнерго"

Схема расположения листов:

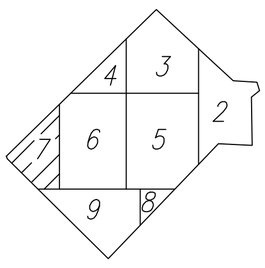

						С3-2025-36-ГСН		
Изм.	Кол.	Лист	№док	Подпись	Дата	Строительство сетей газоснабжения с. Кунцево Нижнегорского района Республики Крым		
Нач. УПР		Бараненко				Наружные газопроводы	Стадия	Лист	Листов
ГИП		Камаева					Р	7	
Н. контр.		Овсянников				Планы трасс Г1	Управление проектных работ ГУП РК "Крымгазсети" г. Симферополь		
Проверил		Камаева							
Разработал		Кухарчук							

Взам. инв. N

Подп. и дата

Инв. N подл.

Формат А1

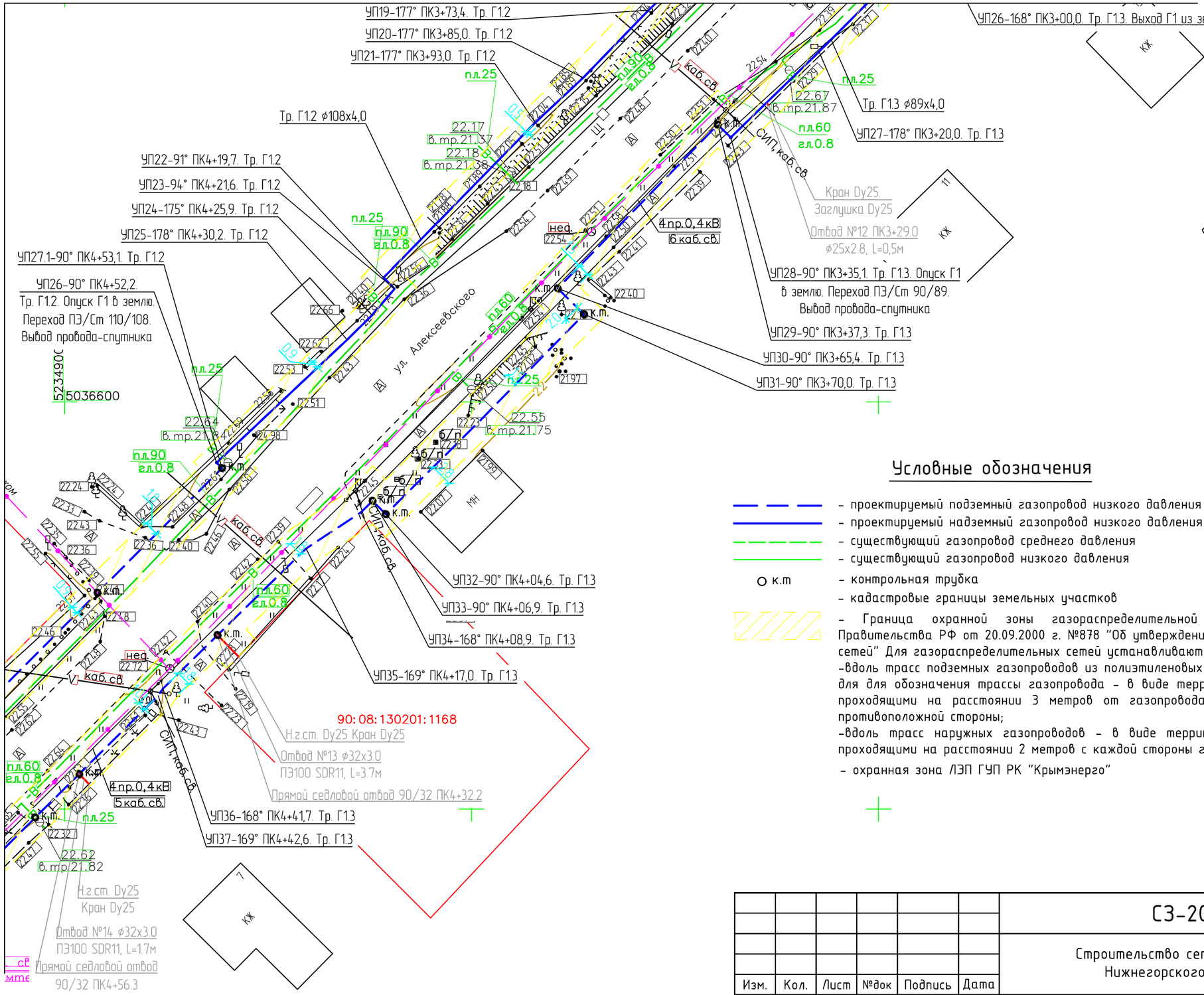

Схема расположения листов:

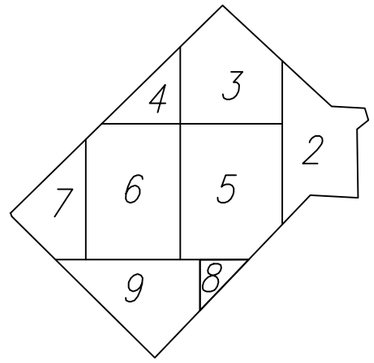

Условные обозначения

- проектируемый подземный газопровод низкого давления
- проектируемый надземный газопровод низкого давления
- существующий газопровод среднего давления
- существующий газопровод низкого давления
- к.т — контрольная трубка
- кадастровые границы земельных участков
- Граница охранной зоны газораспределительной сети. Согласно П.7. Постановлению Правительства РФ от 20.09.2000 г. №878 "Об утверждении Правил охраны газораспределительных сетей" Для газораспределительных сетей устанавливаются следующие охранные зоны:
  -вдоль трасс подземных газопроводов из полиэтиленовых труб при использовании медного провода для для обозначения трассы газопровода - в виде территории ограниченной условными линиями, проходящими на расстоянии 3 метров от газопровода со стороны провода и 2 метров - с противоположной стороны;
  -вдоль трасс наружных газопроводов - в виде территории, ограниченной условными линиями, проходящими на расстоянии 2 метров с каждой стороны газопровода.
- охранная зона ЛЭП ГУП РК "Крымэнерго"

Изм.	Кол.	Лист	№док	Подпись	Дата	СЗ-2025-36-ГСН			
						Строительство сетей газоснабжения с. Кунцево Нижнегорского района Республики Крым			
Нач. УПР		Бараненко				Наружные газопроводы	Стадия	Лист	Листов
ГИП		Камаева					Р	8	
Н. контр.		Овсянников				Планы трасс Г1	Управление проектных работ ГУП РК "Крымгазсети" г. Симферополь		
Проверил		Камаева							
Разработал		Кухарчук							

Взам. инв. N

Подп. и дата

Инв. N подл.

Формат А3

Линия сводки с Листом 7

Линия сводки с Листом 6

Линия сводки с Листом 5

Линия сводки с Листом 8

С

Ю

УП8-178° ПК3+31.7 Тр Г19

Тр Г19 ø90х8.2
ПЭ100 ГАЗ SDR11

Тройник ø90 ПК2+81.2 Тр Г19 К.тр Г15 ПК8+10.5
Вывод провода спутника под ковер

УП7-178° ПК2+78.2 Тр Г19

Футляр ø225х20.5 ПЭ100 ГАЗ SDR11
L=14,9м

УП6-90° ПК2+22.0 Тр Г19

УП5-90° ПК2+19.1 Тр Г19

Тройник ø90/63 ПК1+73.2 Тр Г19
К.тр Г14 ПК8+51.5
Вывод провода спутника под ковер

Футляр ø160х14.6 ПЭ100 ГАЗ SDR11
L=16,3м

Тр Г19 ø90х8.2
ПЭ100 ГАЗ SDR11

Тр Г15 ø90х8.2
ПЭ100 ГАЗ SDR11

Вывод провода-спутника
под ковер

Кран ду80 под ковер

УП28-177° ПК7+41.5 Тр Г15

УП28.1-178° ПК7+48.4 Тр Г15

Прямой седлобой отвод 90/32 ПК7+37.0
Отвод №68 ø32х3.0 ПЭ100 SDR11 L=1.7м
Н.г.ст. Ду25 Кран Ду25

Прямой седлобой отвод 90/32 ПК7+70.1
Отвод №70 ø32х3.0 ПЭ100 SDR11 L=1.9м
Н.г.ст. Ду25 Кран Ду25

УП26-178° ПК7+22.7 Тр Г15

УП27-177° ПК7+34.1 Тр Г15

УП29-90° ПК7+49.4 Тр Г15

УП30-90° ПК7+56.3 Тр Г15

Н.г.ст. Ду25 Кран Ду25
Отвод №69 ø32х3.0
ПЭ100 SDR11, L=0.9м
Прямой седлобой отвод
90/32 ПК7+57.3

УП39-90° ПК7+75.5 Тр Г14

УП40-90° ПК7+82.7 Тр Г14

Тр Г14 ø63х5.8
ПЭ100 ГАЗ SDR11

УП42-90° ПК8+13.6 Тр Г14

УП41-90° ПК8+06.3 Тр Г14

УП43-177° ПК8+17.1 Тр Г14

Кран ду50 под ковер

Вывод провода-спутника
под ковер

Н.г.ст. Ду25 Кран Ду25
Отвод №43.1 ø32х3.0
ПЭ100 SDR11, L=3.3м
Прямой седлобой отвод
63/32 ПК8+14.0

Н.г.ст. Ду25 Кран Ду25
Отвод №43 ø32х3.0
ПЭ100 SDR11, L=15м
Прямой седлобой отвод
63/32 ПК8+15.1

УП35-176° ПК7+05.7 Тр Г14

УП36-135° ПК7+07.7 Тр Г14

УП37-135° ПК7+09.8 Тр Г14

УП38-175° ПК7+32.9 Тр Г14

Тр Г14 ø63х5.8
ПЭ100 ГАЗ SDR11

90:08:130201:1140

Н.г.ст. Ду25
Отвод №38 ø32х3.0
ПЭ100 SDR11, L=2.7м
Прямой седлобой отвод
63/32 ПК6+57.4

Н.г.ст. Ду25
Отвод №39 ø32х3.0
ПЭ100 SDR11, L=2.4м
Прямой седлобой отвод
63/32 ПК6+82.4

90:08:130201:1155

Н.г.ст. Ду25
Отвод №40 ø32х3.0
ПЭ100 SDR11, L=1.3м
Прямой седлобой отвод
63/32 ПК7+11.8

Н.г.ст. Ду25
Отвод №41 ø32х3.0
ПЭ100 SDR11, L=1.8м
Прямой седлобой отвод
63/32 ПК7+40.6

Н.г.ст. Ду25
Отвод №42 ø32х3.0
ПЭ100 SDR11, L=2.0м
Прямой седлобой отвод
63/32 ПК7+64.0

УП27-90° ПК4+91.7 Тр Г12 Выход Г1
из земли. Переход ПЭ/Ст 110/108
Вывод провода-спутника

УП28-90° ПК4+94.1 Тр Г12

90:08:130201:43

90:08:130201:30

Тр Г12 ø108х4.0

УП38-90°
ПК5+08.1
Тр Г13
нед.
ø110

Н.г.ст. Ду25
Кран Ду25
Отвод №15 ø32х3.0
ПЭ100 SDR11, L=1.5м
Прямой седлобой отвод
90/32 ПК5+00.2

90:08:130201:902

УП39-90° ПК5+08.7 Тр Г13 Выход
Г1 из земли. Переход ПЭ/Ст 90/89.
Вывод провода-спутника

Тр Г13 ø89х4.0

УП29-90° ПК6+32.2 Тр Г12

УП30-90° ПК6+33.3 Тр Г12

130201:889

УП31-178° ПК6+73.1 Тр Г12 Кран ду100
Опуск Г1 в землю. Переход ПЭ/Ст
110/108. Вывод провода-спутника

Тройник ø110 Переход ø110х90 ПК0+17.2
Тр Г19 К.тр Г12 ПК6+78.3
Вывод провода спутника под ковер

Тр Г12 ø108х4.0

УП1-90° ПК0+33.5 Тр Г19

Вывод провода-спутника
под ковер

УП4-174° ПК0+66.7 Тр Г19

УП3-172° ПК0+64.5 Тр Г19

УП2-90° ПК0+57.2 Тр Г19

Вывод провода-спутника под ковер

Футляр ø225х20.5 ПЭ100 ГАЗ SDR11
L=14,3м

Кран Ду25
Заглушка Ду25
Отвод №16 ПК5+52.0
ø25х2.8, L=0.5м

УП40-178° ПК5+60.1 Тр Г13 Опуск
Г1 в землю. Переход ПЭ/Ст 90/89.
Вывод провода-спутника

УП40.1-177° ПК5+63.8 Тр Г13

Тр Г13 ø90х8.2
ПЭ100 ГАЗ SDR11

90:08:130201:1160

УП41-171° ПК5+92.7 Тр Г13

УП42-163° ПК6+02.2 Тр Г13

Н.г.ст. Ду25 Кран Ду25

Отвод №17 ø32х3.0
ПЭ100 SDR11, L=3.0м
Прямой седлобой отвод
90/32 ПК6+04.2

УП43-169° ПК6+05.1 Тр Г13

УП44-176° ПК6+08.4 Тр Г13

УП45-173° ПК6+25.7 Тр Г13

УП46-174° ПК6+32.8 Тр Г13

Кран ду80 под ковер

К.тр Г13 ПК6+39.4 Втр Г19 ПК0+00.0
Вывод провода-спутника под ковер

Футляр ø225х20.5 ПЭ100 ГАЗ SDR11
L=14,6м

90:08:000000:3722

Условные обозначения

- проектируемый подземный газопровод низкого давления
- проектируемый надземный газопровод низкого давления
- существующий газопровод среднего давления
- существующий газопровод низкого давления
- к.т - контрольная трубка
- кадастровые границы земельных участков
- Граница охранной зоны газораспределительной сети. Согласно П.7. Постановлению Правительства РФ от 20.09.2000 г. №878 "Об утверждении Правил охраны газораспределительных сетей" Для газораспределительных сетей устанавливаются следующие охранные зоны:
-вдоль трасс подземных газопроводов из полиэтиленовых труб при использовании медного провода для для обозначения трассы газопровода - в виде территории ограниченной условными линиями, проходящими на расстоянии 3 метров от газопровода со стороны провода и 2 метров - с противоположной стороны;
-вдоль трасс наружных газопроводов - в виде территории, ограниченной условными линиями, проходящими на расстоянии 2 метров с каждой стороны газопровода.
- охранная зона ЛЭП ГУП РК "Крымэнерго"

Схема расположения листов:

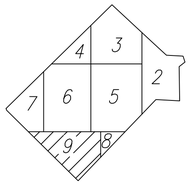

Изм.	Кол.	Лист	№док	Подпись	Дата	СЗ-2025-36-ГСН		
						Строительство сетей газоснабжения с. Кунцево Нижнегорского района Республики Крым		
Нач. УПР		Баранецкий				Наружные газопроводы	Стадия	Лист	Листов
ГИП		Камаева					Р	9	
Н. контр.		Овсянников				Планы трасс Г1	Управление проектных работ ГУП РК "Крымгазсети" г. Симферополь	
Проверил		Камаева						
Разработал		Кухарчук						

Взам. инв. N

Подп. и дата

Инв. N подл.

Формат А1

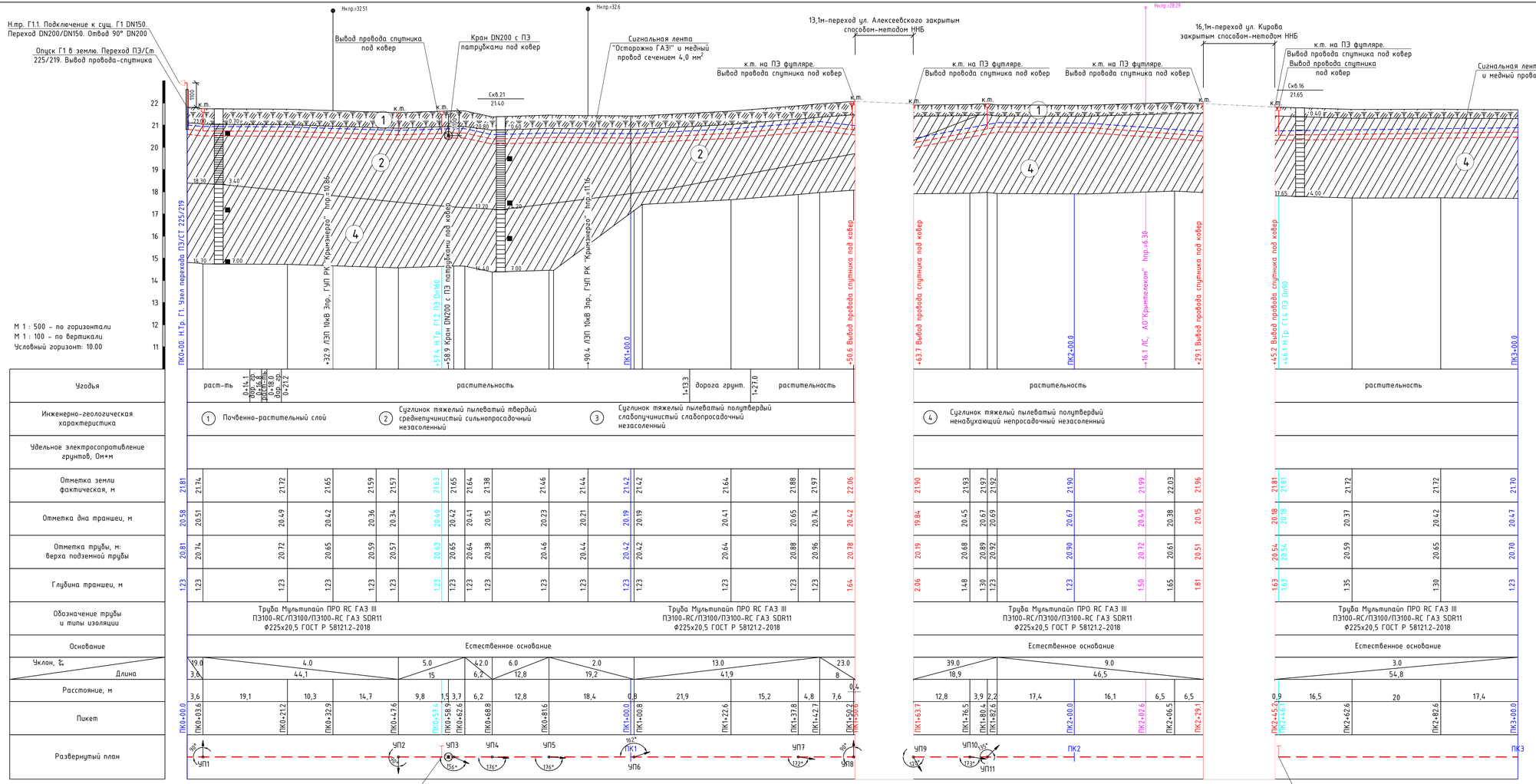

Условные обозначения:

- 1 — Почвенно-растительный слой
- 2 — Суглинок тяжелый пылеватый твердый среднепучинистый сильнопросадочный незасоленный
- 3 — Суглинок тяжелый пылеватый полутвердый слабопучинистый слабопросадочный незасоленный
- 4 — Суглинок тяжелый пылеватый полутвердый ненабухающий непросадочный незасоленный
- к.т. — контрольная трубка под ковер
- вывод провода спутника под ковер

Примечание:

1. Перед началом земляных работ вызвать на место представителей всех организаций, имеющих инженерные сети на участке.
2. На всей протяженности полиэтиленового газопровода на расстоянии 20см над газопроводом уложить сигнальную ленту желтого цвета с надписью "Осторожно ГАЗ!". В местах пересечения газопровода с подземными инженерными коммуникациями сигнальная лента укладывается вдоль газопровода дважды на расстоянии не менее 0,2м между собой и на 2 м. в обе стороны от коммуникаций.
3. В траншее совместно с газопроводом укладывается изолированный одножильный медный провод с площадью жилого сечения 4,0 мм² с выводом под ковер и на проектируемые выходы из земли.
4. Глубину заложения пересекаемых подземных коммуникаций уточнить на этапе строительства. Проектируемый газопровод проложить подземно под коммуникациями и выдержать нормативные расстояния по вертикали (в свету) в соответствии с прил. "В" СП 62.13330.2011 "Газораспределительные системы".
6. Радиус изгиба трубопровода из полиэтиленовых труб не менее 25 Дн:
   - для труб Ф225 равен 5.6 м;
   - для труб Ф160 равен 4.0 м;
   - для труб Ф110 равен 2.8 м;
   - для труб Ф90 равен 2.3 м;
   - для труб Ф63 равен 1.6 м.
7. Для обеспечения защиты газопровода от повреждений, после его укладки выполняется присыпка из песчаного грунта на толщину не менее 20 см над верхней образующей трубы.
8. Размер* уточнить по месту.

Изм.	Кол.	Лист	№док	Подпись	Дата				
Нач. УПР		Баранецко				СЗ-2025-36-ГСН			
ГИП		Камаева				Строительство сетей газоснабжения с. Кунцево Нижнегорского района Республики Крым			
Н. контр.		Обсянников				Наружные газопроводы	Стадия	Лист	Листов
Проверил		Кухарчук					Р	10	
Разработал		Пивовар				Продольный профиль трассы Г1.1 ПК0+00.0-ПК3+00.0	Управление проектных работ ГУП РК "Крымгазсети" г. Симферополь		

Формат А3х3

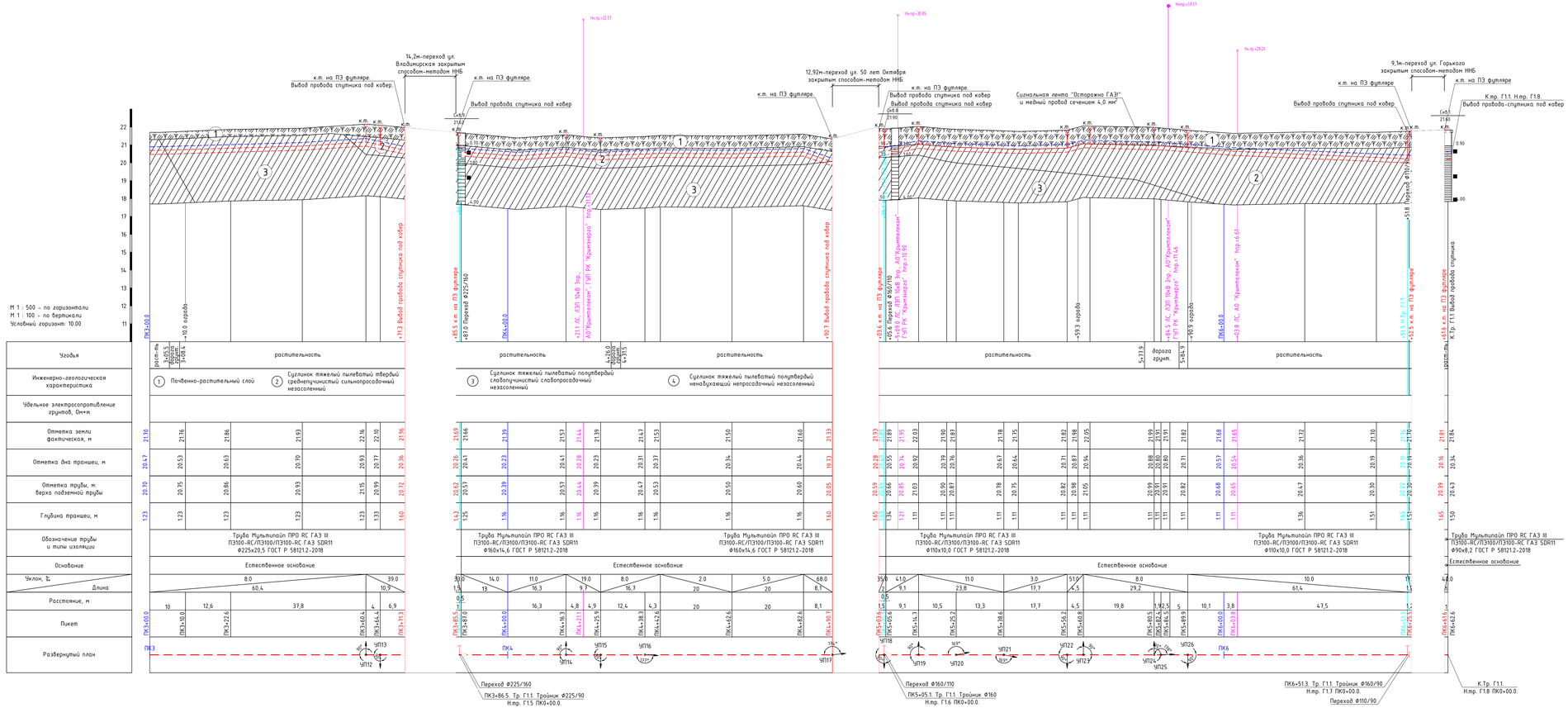

Условные обозначения:

- Почвенно-растительный слой
- Суглинок тяжелый пылеватый твердый среднепучинистый сильнопросадочный незасоленный
- Суглинок тяжелый пылеватый полутвердый слабопучинистый слабопросадочный незасоленный
- Суглинок тяжелый пылеватый полутвердый ненабухающий непросадочный незасоленный
- к.т. – контрольная трубка под ковер
- вывод провода спутника под ковер

Примечание:

1. Перед началом земляных работ вызвать на место представителей всех организаций, имеющих инженерные сети на участке.
2. На всей протяженности полиэтиленового газопровода на расстоянии 20см над газопроводом уложить сигнальную ленту желтого цвета с надписью "Осторожно ГАЗ". В местах пересечения газопровода с подземными инженерными коммуникациями сигнальная лента укладывается вдоль газопровода вдвижку на расстоянии не менее 0,2м между собой и на 2 м в обе стороны от коммуникаций.
3. В проекте совместно с газопроводом укладывается изолированный одножильный медный провод с площадью жилого сечения 4,0 мм² с выводом под ковер и на проектируемые выходы из земли.
4. Глубину заложения пересекаемых подземных коммуникаций уточнить на этапе строительства. Проектируемый газопровод проложить подземно под коммуникациями и выдержать нормативные расстояния по вертикали (в свету) в соответствии с прил. "В" СП 62.13330.2011 "Газораспределительные системы".
6. Радиус изгиба трубопровода из полиэтиленовых труб не менее 25 Дн:
- для труб Ф225 равен 5.6 м;
- для труб Ф160 равен 4.0 м;
- для труб Ф110 равен 2.8 м;
- для труб Ф90 равен 2.3 м;
- для труб Ф63 равен 1.6 м.
7. Для обеспечения защиты газопровода от повреждений, после его укладки выполняется присыпка из песчаного грунта на толщину не менее 20 см над верхней образующей трубы.
8. Размеры уточнить по месту.

							СЗ-2025-36-ГСН		
							Строительство сетей газоснабжения с. Кунцево Нижнегорского района Республики Крым		
Изм.	Кол.	Лист	№док	Подпись	Дата				
Нач. ЦПР		Баранецкий					Наружные газопроводы	Стадия	Лист	Листов
ГИП		Канаева						Р	11	
Н. контр.		Обсянников					Продольный профиль трассы Г1.1 ПК3+00.0–ПК6+62.6	Управление проектных работ ГУП РК "Крымгазсети" г. Симферополь		
Проверил		Кукарчук								
Разработал		Пибовар								

Формат А3х4

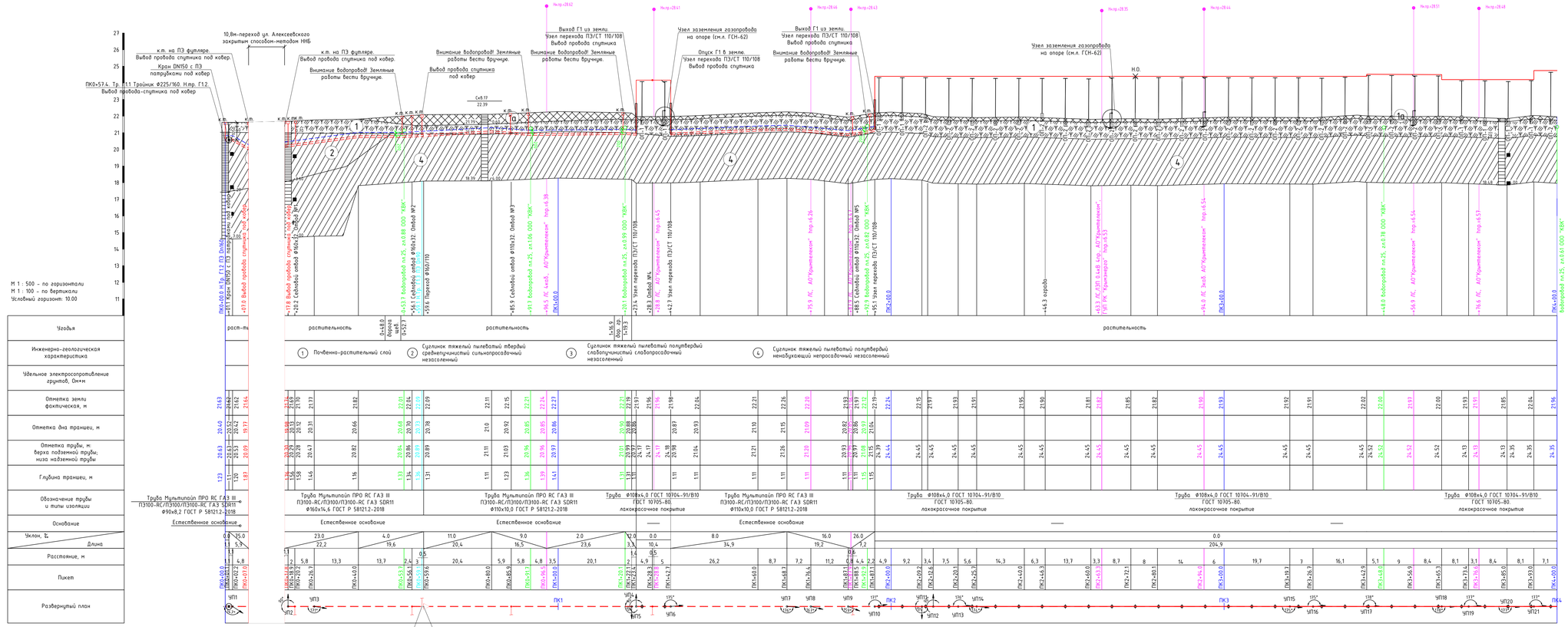

Примечание:
1. Перед началом земляных работ вызвать на место представителей всех организаций, имеющих инженерные сети на участке.
2. На всей протяженности полиэтиленового газопровода на расстоянии 20см над газопроводом уложить сигнальную ленту желтого цвета с надписью "Осторожно ГАЗ". В местах пересечения газопровода с подземными инженерными коммуникациями сигнальная лента укладывается вдоль газопровода обжимы на расстоянии не менее 0,2м между собой и на 2 м в обе стороны от коммуникаций.
3. В траншее совместно с газопроводом укладывается изолированный медный провод с площадью живого сечения 4,0 мм² с выводом под кабер и на проектируемые выходы из земли.
4. Глубину заложения пересекаемых подземных коммуникаций уточнить на этапе строительства. Проектируемый газопровод прокладать подземно под коммуникациями и выдержать нормативные расстояния по вертикали (в свету) в соответствии с прил. "В" СП 62.13330.2011 "Газораспределительные системы".
6. Радиус изгиба трубопровода из полиэтиленовых труб не менее 25 Дн:
- для труб Ф225 равен 5,6 м;
- для труб Ф160 равен 4,0 м;
- для труб Ф110 равен 2,8 м;
- для труб Ф90 равен 2,3 м;
- для труб Ф63 равен 1,6 м.
7. Для обеспечения защиты газопровода от повреждений, после его укладки выполняется присыпка из песчаного грунта на толщину не менее 20 см над верхней образующей трубы.
8. Размеры уточнить по месту.
9. Надземный газопровод низкого давления Ф108 проложить на проектируемых опорах, с шагом, не более 7м.
10. Согласно п.4.3.10 ГОСТ Р 34715.2-2021 "Системы газораспределительные" высоту от уровня земли до низа трубы газопровода, прокладываемых на опорах, следует принимать в свету, не менее:
- в местах прохода людей - 2,2м;
- в местах нерегулируемого проезда автотранспорта (внутренний подъезд к домовладениям) - 3,5м.
11. Компенсация температурных удлинений трубы предусмотрена с помощью подъемов и опусков газопровода при условии установки неподвижных опор.
12. Прокладку надземного стального газопровода низкого давления выполнять с соблюдением расстояний от края фундамента опоры, по горизонтали в свету, не менее:
- до водопровода - 1,0 м.

Изм.	Кол.	Лист	№док	Подпись	Дата	СЗ-2025-36-ГСН	
Нач. ЧПР		Баранецкий				Строительство сетей газоснабжения с. Кунцево Нижнегорского района Республики Крым	
ГИП		Камаева				Наружные газопроводы	Стадия Р / Лист 12 / Листов
Н. контр.		Обсянников					
Проверил		Кукарчук				Продольный профиль трассы Г12 ПК0+00.0-ПК4+00.0	Управление проектных работ ГУП РК "Крымгазсеть" г. Симферополь
Разработал		Пивовар					

Формат А3х

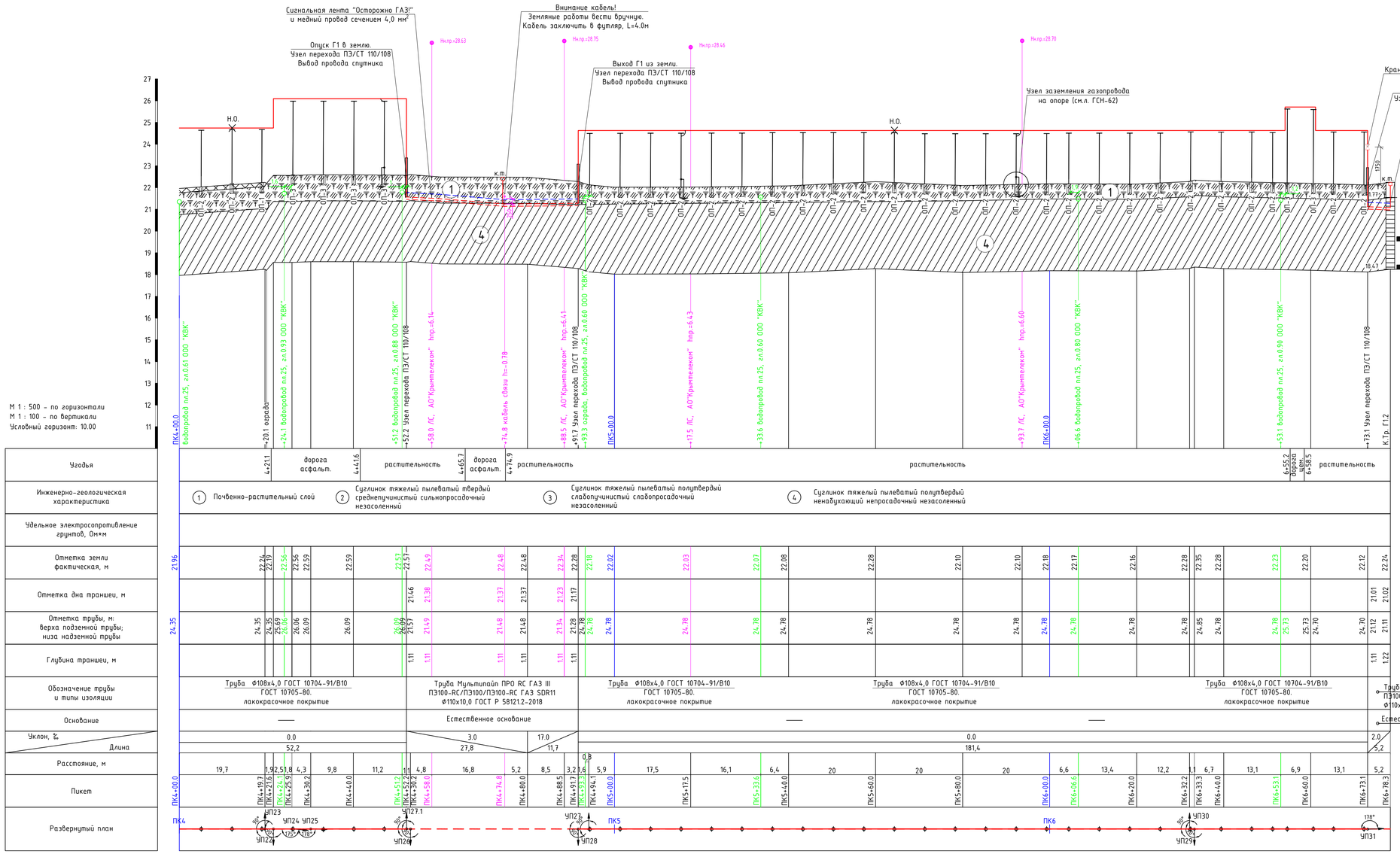

Условные обозначения:

- Почвенно-растительный слой
- Суглинок тяжелый пылеватый твердый среднепучинистый сильнопросадочный незасоленный
- Суглинок тяжелый пылеватый полутвердый слабопучинистый слабопросадочный незасоленный
- Суглинок тяжелый пылеватый полутвердый ненабухающий непросадочный незасоленный
- к.т. — контрольная трубка под ковер
- вывод провода спутника под ковер
- Н.О. — Неподвижная опора

Примечание:

1. Перед началом земляных работ вызвать на место представителей всех организаций, имеющих инженерные сети на участке.
2. На всей протяженности полиэтиленового газопровода на расстоянии 20см над газопроводом уложить сигнальную ленту желтого цвета с надписью "Осторожно ГАЗ!". В местах пересечения газопровода с подземными инженерными коммуникациями сигнальная лента укладывается вдоль газопровода дважды на расстоянии не менее 0,2м между собой и на 2 м в обе стороны от коммуникаций.
3. В траншее совместно с газопроводом укладывается изолированный одножильный медный провод с площадью жилого сечения 4,0 мм² с выводом под ковер и на проектируемые выходы из земли.
4. Глубину заложения пересекаемых подземных коммуникаций уточнить на этапе строительства. Проектируемый газопровод проложить подземно под коммуникациями и выдержать нормативные расстояния по вертикали (в свету) в соответствии с прил. "В" СП 62.13330.2011 "Газораспределительные системы".
6. Радиус изгиба трубопровода из полиэтиленовых труб не менее 25 Дн:
- для труб Ф225 равен 5.6 м;
- для труб Ф160 равен 4.0 м;
- для труб Ф110 равен 2.8 м;
- для труб Ф90 равен 2.3 м;
- для труб Ф63 равен 1.6 м.
7. Для обеспечения защиты газопровода от повреждений, после его укладки выполняется присыпка из песчаного грунта на толщину не менее 20 см над верхней образующей трубы.
8. Размер* уточнить по месту.
9. Надземный газопровод низкого давления Ф108 прооложить на проектируемых опорах, с шагом, не более 7м.
10. Согласно п.4.3.10 ГОСТ Р 34715.2-2021 "Системы газораспределительные" высоту от уровня земли до низа трубы газопровода, прокладываемых на опорах, следует принимать в свету, не менее:
- в местах прохода людей - 2,2м;
- в местах нерегулируемого проезда автотранспорта (внутренний подъезд к домовладениям) - 3,5м.
11. Компенсация температурных удлинений трубы предусмотрена с помощью подъемов и опусков газопровода при условии установки неподвижных опор.
12. Прокладку надземного стального газопровода низкого давления выполнять с соблюдением расстояний от края фундамента опоры, по горизонтали в свету, не менее:
- до водопровода - 1,0 м.

Изм.	Кол.	Лист	№док	Подпись	Дата	СЗ-2025-36-ГСН			
						Строительство сетей газоснабжения с. Кунцево Нижнегорского района Республики Крым			
Нач. УПР		Баранецко				Наружные газопроводы	Стадия	Лист	Листов
ГИП		Камаева					Р	13	
Н. контр.		Обсянников				Продольный профиль трассы Г1.2 ПК4+00.0-ПК6+78.3	Управление проектных работ ГУП РК "Крымгазсети" г. Симферополь		
Проверил		Кухарчук							
Разработал		Пивовар							

Формат А3х3

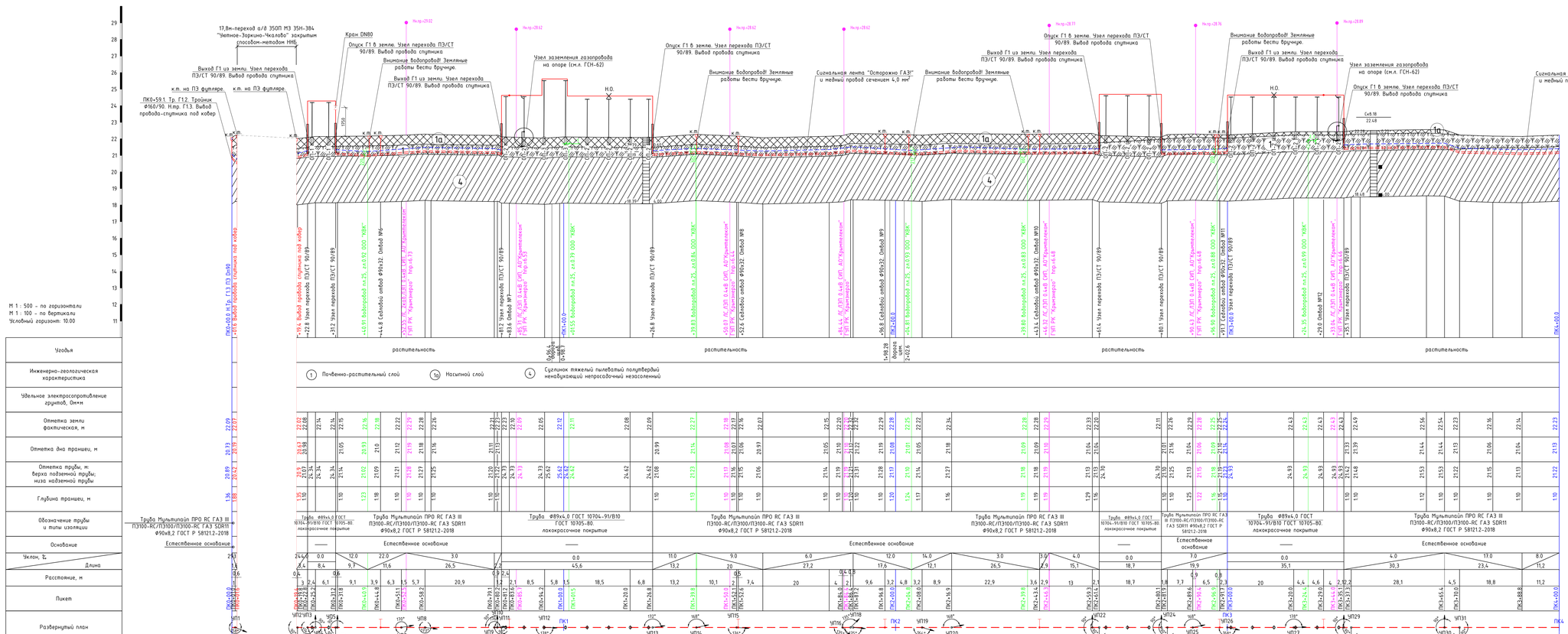

Условные обозначения:

- Почвенно-растительный слой
- 2 Суглинок тяжелый пылеватый твердый среднепучинистый сильнопросадочный незасоленный
- 3 Суглинок тяжелый пылеватый полутвердый слаборучинистый слаборосадочный незасоленный
- 4 Суглинок тяжелый пылеватый полутвердый ненабухающий непросадочный незасоленный
- к.т. контрольная трубка под кабер
- вывод провода спутника под кабер
- Н.О. Неподвижная опора

Примечание:

1. Перед началом земляных работ вызвать на место представителей всех организаций, имеющих инженерные сети на участке.
2. На всей протяженности полиэтиленового газопровода на расстоянии 20см над газопроводом уложить сигнальную ленту желтого цвета с надписью "Осторожно ГАЗ!". В местах пересечения газопровода с подземными инженерными коммуникациями сигнальная лента укладывается вдоль газопровода обжатки на расстоянии не менее 0,2м между собой и на 2 м в обе стороны от коммуникаций.
3. В траншее совместно с газопроводом укладывается изолированный одножильный медный провод с площадью жилого сечения 4,0 мм² с выводом под кабер и на проектируемые выходы из земли.
4. Глубину заложения пересекаемых подземных коммуникаций уточнить на этапе строительства. Проектируемый газопровод проложить подземно под коммуникациями и выдержать нормативные расстояния по вертикали (в свету) в соответствии с прил. "В" СП 62.13330.2011 "Газораспределительные системы".
6. Радиус изгиба трубопровода из полиэтиленовых труб не менее 25 Дн:
- для труб ф225 равен 5.6 м;
- для труб ф160 равен 4.0 м;
- для труб ф110 равен 2.8 м;
- для труб ф90 равен 2.3 м;
- для труб ф63 равен 1.6 м.
7. Для обеспечения защиты газопровода от повреждений, после его укладки выполняется присыпка из песчаного грунта на толщину не менее 20 см над верхней образующей трубы.
8. Размеры уточнить по месту.
9. Надземный газопровод низкого давления ф89 проложить на проектируемых опорах, с шагом, не более 6,5м.
10. Согласно п.4.3.10 ГОСТ Р 34.715.2-2021 "Системы газораспределительные" высоту от уровня земли до низа трубы газопровода, прокладываемых на опорах, следует принимать в свету, не менее:
- в местах прохода людей – 2,2м;
- в местах нерегулируемого прохода автотранспорта (внутренний подъезд к домовладениям) - 3,5м.
11. Компенсация температурных удлинений трубы предусмотрена с помощью подъемов и опусков газопровода при условии установки неподвижных опор.
12. Прокладку надземного стального газопровода низкого давления выполнять с соблюдением расстояний от края фундамента опоры, по горизонтали в свету, не менее:
- до водопровода - 1,0 м.

							СЭ-2025-36-ГСН	
							Строительство сетей газоснабжения с. Кунчеба Нижнегорского района Республики Крым	
Изм.	Кол.	Лист	№док	Подпись	Дата			
Нач. ЦПР		Баранецкий					Наружные газопроводы	Стадия: Р; Лист: 14; Листов:
ГИП		Канаева						
Н. контр.		Обухницкий						
Проверил		Кукарчук					Продольный профиль трассы Г1.3 ПК0+00.0-ПК4+00.0	Управление проектных работ ГУП РК "Крымгазсеть" г. Симферополь
Разработал		Пубовар						

Формат А3х6

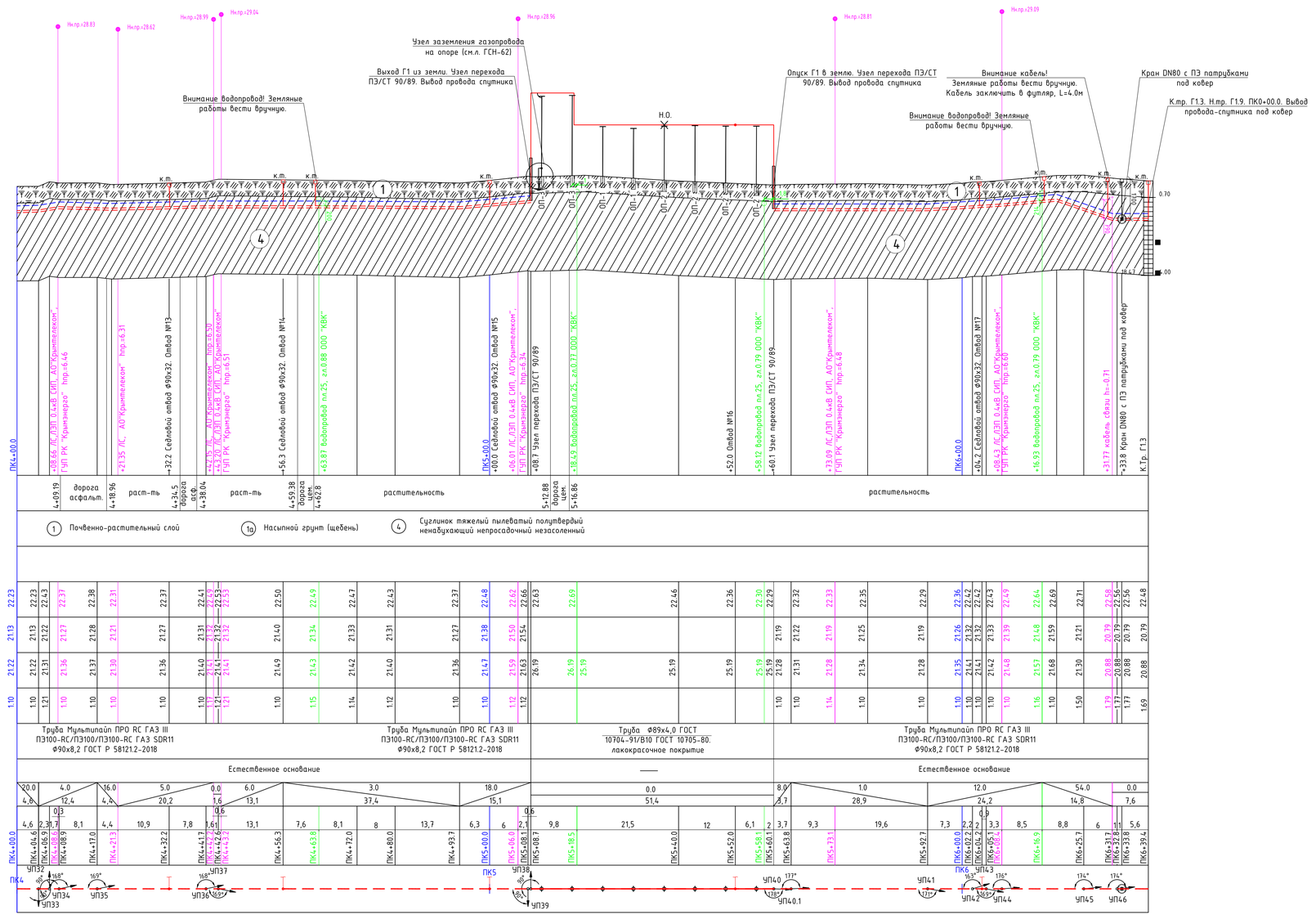

Условные обозначения:

- Почвенно-растительный слой
- Суглинок тяжелый пылеватый полутвердый слабопучинистый слабопросадочный незасоленный
- Суглинок тяжелый пылеватый твердый среднепучинистый сильнопросадочный незасоленный
- Суглинок тяжелый пылеватый полутвердый ненабухающий непросадочный незасоленный
- к.т. — контрольная трубка под ковер
- вывод провода спутника под ковер
- Н.О. — Неподвижная опора

Примечание:

1. Перед началом земляных работ вызвать на место представителей всех организаций, имеющих инженерные сети на участке.
2. На всей протяженности полиэтиленового газопровода на расстоянии 20см над газопроводом уложить сигнальную ленту желтого цвета с надписью "Осторожно ГАЗ". В местах пересечения газопровода с подземными инженерными коммуникациями сигнальная лента укладывается вдоль газопровода дважды на расстоянии не менее 0,2м между собой и на 2 м в обе стороны от коммуникаций.
3. В траншее совместно с газопроводом укладывается изолированный одножильный медный провод с площадью живого сечения 4,0 мм² с выводом под ковер и на проектируемые выходы из земли.
4. Глубину заложения пересекаемых подземных коммуникаций уточнить на этапе строительства. Проектируемый газопровод проложить подземно под коммуникациями и выдержать нормативные расстояния по вертикали (в свету) в соответствии с прил. "В" СП 62.13330.2011 "Газораспределительные системы".
6. Радиус изгиба трубопровода из полиэтиленовых труб не менее 25 Дн:
- для труб Ф225 равен 5.6 м;
- для труб Ф160 равен 4.0 м;
- для труб Ф110 равен 2.8 м;
- для труб Ф90 равен 2.3 м;
- для труб Ф63 равен 1.6 м.
7. Для обеспечения защиты газопровода от повреждений, после его укладки выполняется присыпка из песчаного грунта на толщину не менее 20 см над верхней образующей трубы.
8. Размер* уточнить по месту.
9. Надземный газопровод низкого давления Ф89 прокладывать на проектируемых опорах, с шагом, не более 6,5м.
10. Согласно п.4.3.10 ГОСТ Р 34715.2-2021 "Системы газораспределительные" высоту от уровня земли до низа трубы газопровода, прокладываемых на опорах, следует принимать в свету, не менее:
- в местах прохода людей – 2,2м;
- в местах нерегулируемого проезда автотранспорта (внутренний подъезд к домовладениям) – 3,5м.
11. Компенсация температурных удлинений трубы предусмотрена с помощью подъемов и опусков газопровода при условии установки неподвижных опор.
12. Прокладку надземного стального газопровода низкого давления выполнять с соблюдением расстояний от края фундамента опоры, по горизонтали в свету, не менее:
- до водопровода – 1,0 м.

Изм.	Кол.	Лист	№док	Подпись	Дата				
						СЗ-2025-36-ГСН			
						Строительство сетей газоснабжения с. Кунцево Нижнегорского района Республики Крым			
Нач. УПР			Баранецко			Наружные газопроводы	Стадия	Лист	Листов
ГИП			Канаева				Р	15	
Н. контр.			Обсянников			Продольный профиль трассы Г1.3 ПК4+00.0-ПК6+39.4	Управление проектных работ ГУП РК "Крымгазсети" г. Симферополь		
Проверил			Кухарчук						
Разработал			Пивовар						

Формат А3х3

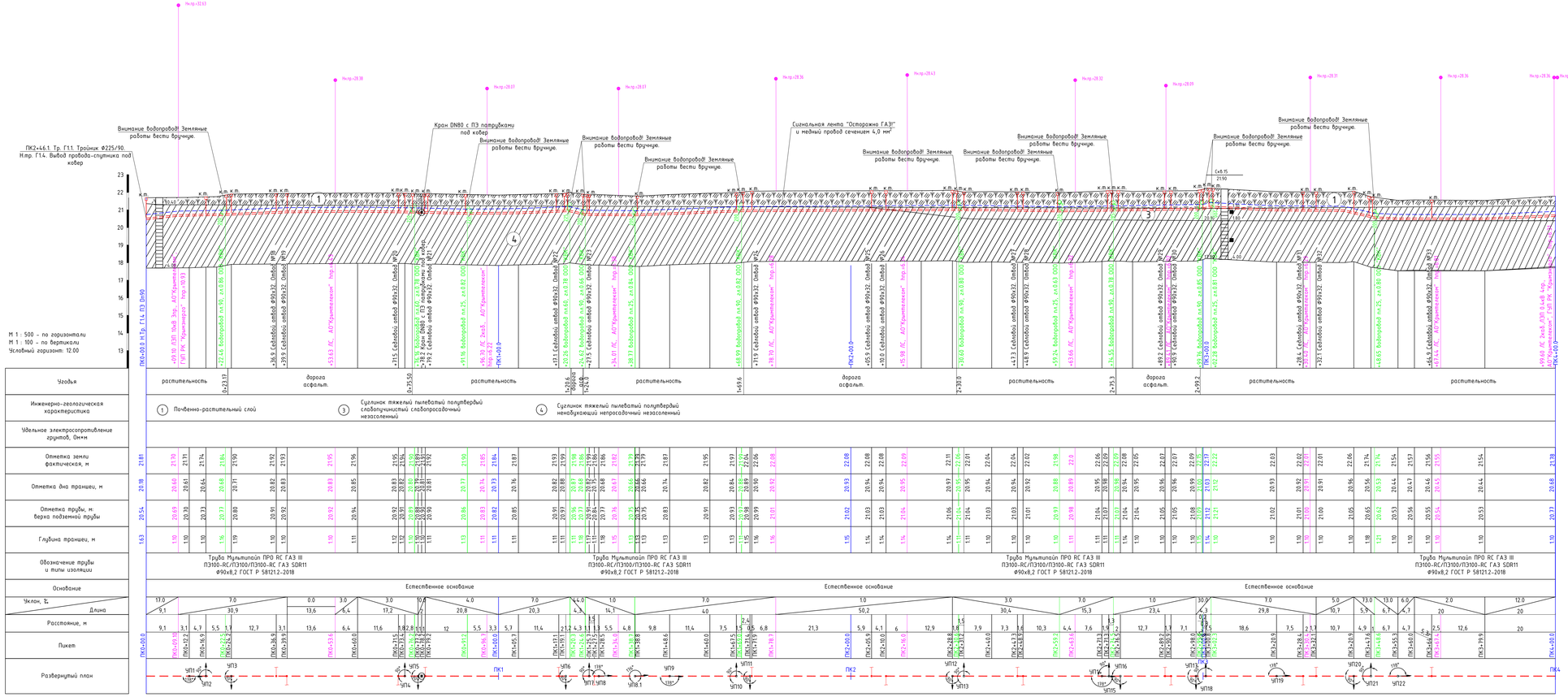

Условные обозначения:

- Почвенно-растительный слой
- Суглинок тяжелый пылеватый полутвердый слабопучинистый слабопросадочный незасоленный
- Суглинок тяжелый пылеватый твердый среднепучинистый сильнопросадочный незасоленный
- Суглинок тяжелый пылеватый полутвердый ненабухающий непросадочный незасоленный
- к.п. контрольная трубка под ковер
- вывод провода спутника под ковер

Примечание:

1. Перед началом земляных работ вызвать на место представителей всех организаций, имеющих инженерные сети на участке.
2. На всей протяженности полиэтиленового газопровода на расстоянии 20см над газопроводом уложить сигнальную ленту желтого цвета с надписью "Осторожно ГАЗ!". В местах пересечения газопровода с подземными инженерными коммуникациями сигнальная лента укладывается вдоль газопровода дважды на расстоянии не менее 0,2м между собой и на 2 м в обе стороны от коммуникаций.
3. В траншее совместно с газопроводом укладывается изолированный одножильный медный провод с площадью жилого сечения 4,0 мм² с выводом под ковер и на проектирующие выходы из земли.
4. Глубину заложения пересекаемых подземных коммуникаций уточнить на этапе строительства. Проектируемый газопровод проложить подземно под коммуникациями и выдержать нормативные расстояния по вертикали (5 ствтц) в соответствии с прил. "В" СП 62.13330.2011 "Газораспределительные системы".
6. Радиус изгиба трубопровода из полиэтиленовых труб не менее 25 Дн:
- для труб Ф225 равен 5,6 м;
- для труб Ф160 равен 4,0 м;
- для труб Ф110 равен 2,8 м;
- для труб Ф90 равен 2,3 м;
- для труб Ф63 равен 1,6 м.
7. Для обеспечения защиты газопровода от повреждений, после его укладки выполняется присыпка из песчаного грунта на толщину не менее 20 см над верхней образующей трубы.
8. Размеры уточнить по месту.

Изм.	Кол.	Лист	№док	Подпись	Дата	СЗ-2025-36-ГСН	
Нач. УПР		Баранецкий				Строительство сетей газоснабжения с. Кунцево Нижнегорского района Республики Крым	
ГИП		Канаева				Наружные газопроводы	Стадия: Р; Лист: 16; Листов:
Н. контр.		Обсянников				Продольный профиль трассы Г14 ПК0+00.0–ПК4+00.0	Управление проектных работ ГУП РК "Крымгазсеть" г. Симферополь
Проверил		Кукарчук					
Разработал		Пивовар					

Формат А3х4

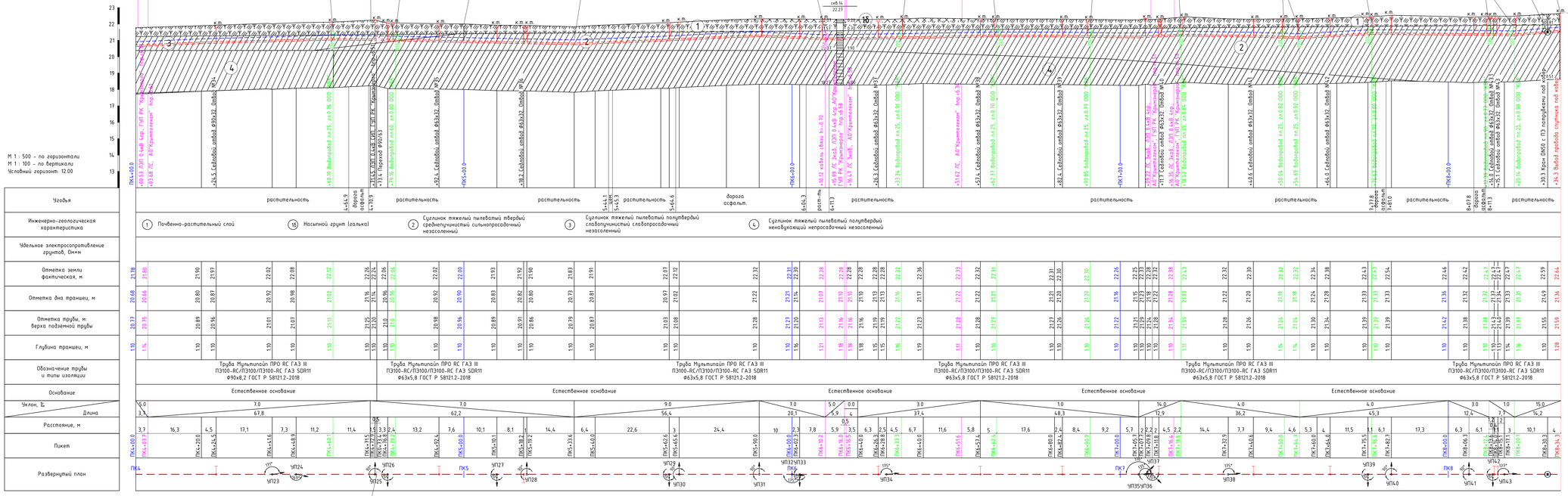

Изм.	Кол.	Лист	№док	Подпись	Дата	СЗ-2025-36-ГСН	
						Строительство сетей газоснабжения с. Кунцево Нижнегорского района Республики Крым	
Нач. УПР		Баранецкий				Наружные газопроводы	Стадия: Р; Лист: 17; Листов:
ГИП		Камаева					
Н. контр.		Овсянников				Продольный профиль трассы Г14 ПК4+00.0-ПК8+51.5	Управление проектных работ ГУП РК "Крымгазсети" г. Симферополь
Проверил		Кукарчук					
Разработал		Пивовар					

Формат А3х4

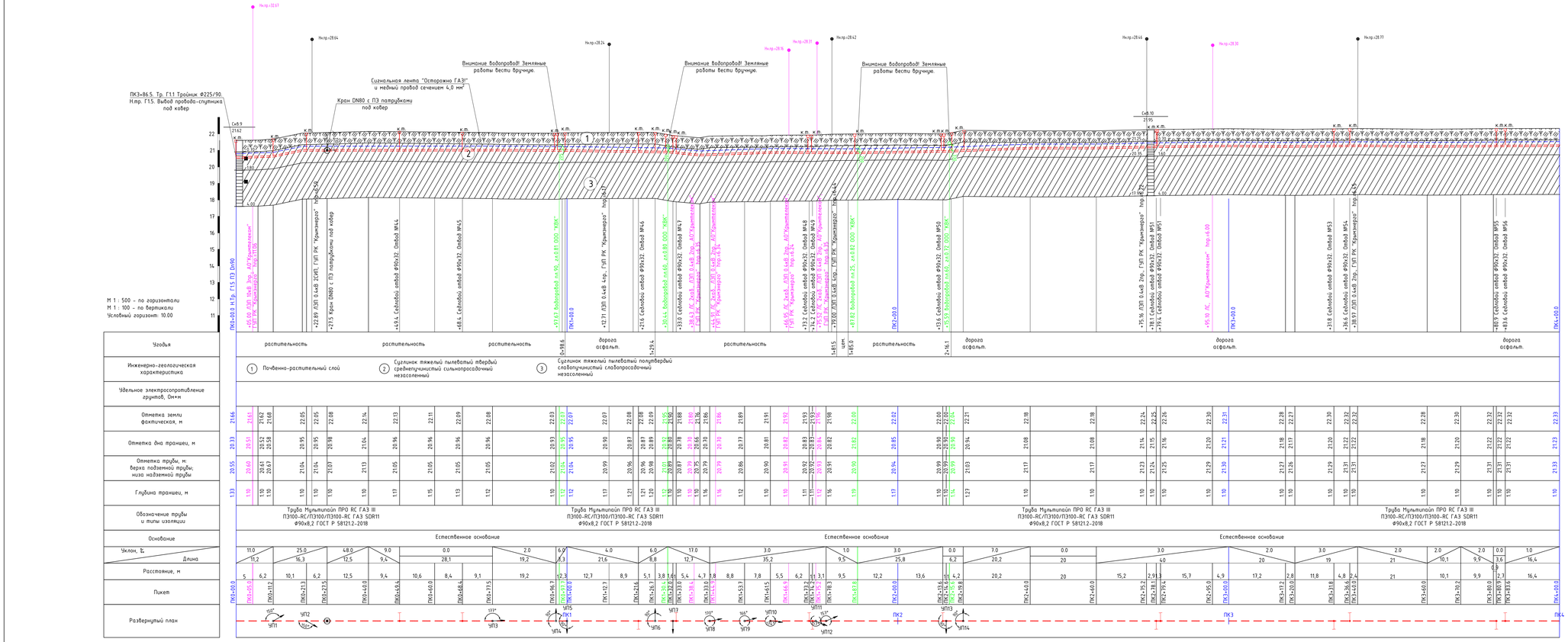
Условные обозначения:
Почвенно-растительный слой
Суглинок тяжелый пылеватый твердый средненучнистый сильнопросадочный незасоленный
Суглинок тяжелый пылеватый полутвердый слабопучнистый слабопросадочный незасоленный
Суглинок тяжелый пылеватый полутвердый ненабухающий непросадочный незасоленный
к.п. контрольная трубка под ковер
выход провода спутника под ковер
ПК3+86.5. Тр. Г.1.1 Тройник Ф225/90. Н.пр. Г15. Выход провода спутника под ковер
Кран DN80 с ПЭ патрубками под ковер
Сигнальная лента "Осторожно ГАЗ!" и медный провод сечением 4,0 мм²
Внимание водопровод! Земляные работы вести вручную.
Угодья
растительность
дорога асфальт.
Инженерно-геологическая характеристика
Почвенно-растительный слой
Суглинок тяжелый пылеватый твердый средненучнистый сильнопросадочный незасоленный
Суглинок тяжелый пылеватый полутвердый слабопучнистый слабопросадочный незасоленный
Удельное электросопротивление грунтов, Ом*м
Отметка земли фактическая, м
Отметка дна траншеи, м
Отметка трубы, м верха подземной трубы; низа надземной трубы
Глубина траншеи, м
Обозначение трубы и типы изоляции
Труба Мультилайн ПРО RC ГАЗ III П3100-RC/П3100/П3100-RC ГАЗ SDR11 Ф90х8,2 ГОСТ Р 581212-2018
Основание
Естественное основание
Уклон, i
Длина
Расстояние, м
Пикет
Развернутый план
М 1 : 500 - по горизонтали
М 1 : 100 - по вертикали
Условный горизонт: 10.00
Примечание:
1. Перед началом земляных работ вызвать на место представителей всех организаций, имеющих инженерные сети на участке.
2. На всю протяженности полиэтиленового газопровода на расстоянии 20см над газопроводом уложить сигнальную ленту желтого цвета с надписью "Осторожно ГАЗ!". В местах пересечения газопровода с подземными инженерными коммуникациями сигнальная лента укладывается вдоль газопровода дважды на расстоянии не менее 0,2м между собой и на 2 м в обе стороны от коммуникаций.
3. В траншее совместно с газопроводом укладывается изолированный одножильный медный провод с площадью жилога сечения 4,0 мм² с выводом под ковер и на проектируемые выходы из земли.
4. Глубину заложения пересекаемых подземных коммуникаций уточнить на этапе строительства. Проектируемый газопровод проложить подземно под коммуникациями и выдержать нормативные расстояния по вертикали (в свету) в соответствии с прил. "В" СП 62.13330.2011 "Газораспределительные системы".
6. Радиус изгиба трубопровода из полиэтиленовых труб не менее 25 Дн:
- для труб Ф225 равен 5.6 м;
- для труб Ф160 равен 4.0 м;
- для труб Ф110 равен 2.8 м;
- для труб Ф90 равен 2.3 м;
- для труб Ф63 равен 1.6 м.
7. Для обеспечения защиты газопровода от повреждений, после его укладки выполняется присыпка из песчаного грунта на толщину не менее 20 см над верхней образующей трубы.
8. Размеры уточнить по месту.
Изм. Кол. Лист №док Подпись Дата
Нач. ЦПР Баранецкий
ГИП Камаева
Н. контр. Обсянщиков
Проверил Кукарчук
Разработал Пибовар
СЗ-2025-36-ГСН
Строительство сетей газоснабжения с. Кунцево Нижнегорского района Республики Крым
Наружные газопроводы
Стадия Лист Листов
Р 18
Продольный профиль трассы Г15 ПК0+00.0-ПК4+00.0
Управление проектных работ ГУП РК "Крымгазсети" г. Симферополь
Формат А3х4

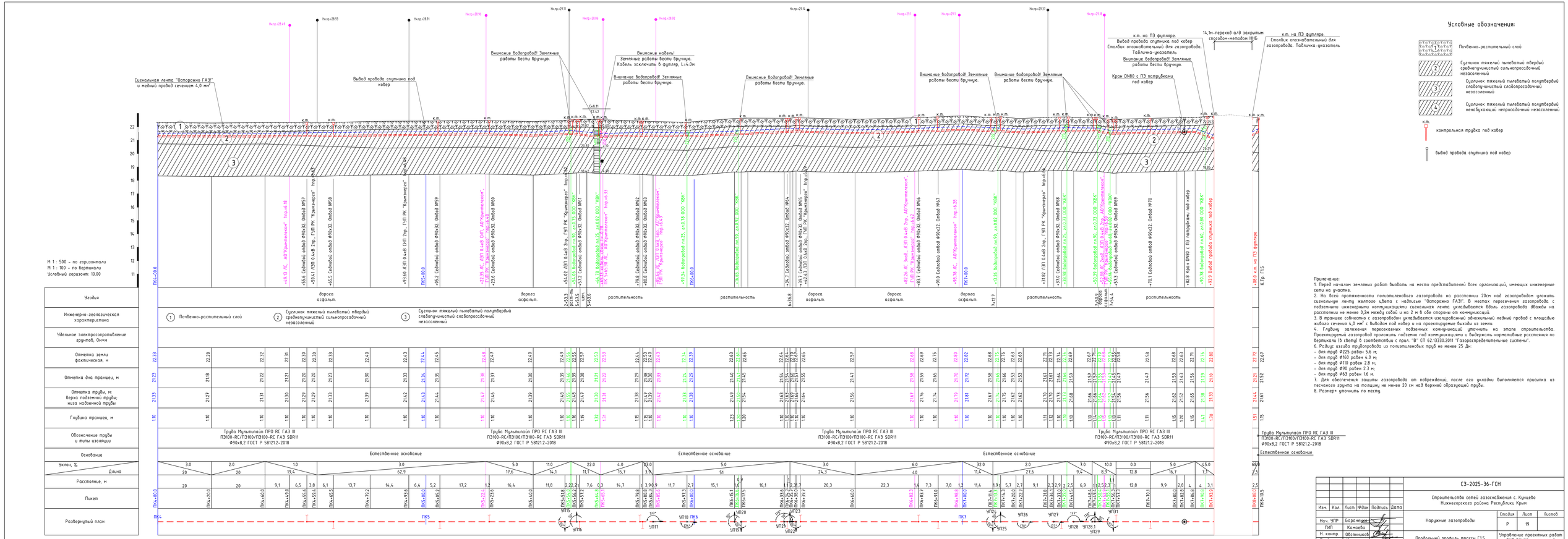
Условные обозначения:
Почвенно-растительный слой
Суглинок тяжелый пылеватый твердый среднепучинистый сильнопросадочный незасоленный
Суглинок тяжелый пылеватый полутвердый слабопучинистый слабопросадочный незасоленный
Суглинок тяжелый пылеватый полутвердый ненабухающий непросадочный незасоленный
к.т.
контрольная трубка под кювер
вывод провода спутника под кювер
Сигнальная лента "Осторожно ГАЗ!" и медный провод сечением 4,0 мм²
Вывод провода спутника под кювер
Внимание водопровод! Земляные работы вести вручную.
Внимание кабель! Земляные работы вести вручную. Кабель заключить в футляр, L=4.0м
Внимание водопровод! Земляные работы вести вручную.
Кран DN80 с ПЗ патрубками под кювер
к.т. на ПЗ футляре. Вывод провода спутника под кювер Столбик опознавательный для газопровода. Табличка-указатель
14,1м-переход а/д закрытым способом-методом ННБ
к.т. на ПЗ футляре. Столбик опознавательный для газопровода. Табличка-указатель
М 1 : 500 - по горизонтали
М 1 : 100 - по вертикали
Условный горизонт: 10.00
Угодья
Инженерно-геологическая характеристика
Удельное электросопротивление грунтов, Ом×м
Отметка земли фактическая, м
Отметка дна траншеи, м
Отметка трубы, м: верха подземной трубы; низа надземной трубы
Глубина траншеи, м
Обозначение трубы и типы изоляции
Основание
Уклон, ‰
Расстояние, м
Пикет
Развернутый план
дорога асфальт.
растительность
Почвенно-растительный слой
Суглинок тяжелый пылеватый твердый среднепучинистый сильнопросадочный незасоленный
Суглинок тяжелый пылеватый полутвердый слабопучинистый слабопросадочный незасоленный
Труба Мультипайп ПРО RC ГАЗ III ПЭ100-RC/ПЭ100/ПЭ100-RC ГАЗ SDR11 Ф90х8,2 ГОСТ Р 58121.2-2018
Естественное основание
ПК4
ПК5
ПК6
ПК7
УП16
УП17
УП18
УП19
УП20
УП21
УП22
УП23
УП24
УП25
УП26
УП27
УП28
УП28.1
УП29
Примечание:
1. Перед началом земляных работ вызвать на место представителей всех организаций, имеющих инженерные сети на участке.
2. На всей протяженности полиэтиленового газопровода на расстоянии 20см над газопроводом уложить сигнальную ленту желтого цвета с надписью "Осторожно ГАЗ!". В местах пересечения газопровода с подземными инженерными коммуникациями сигнальная лента укладывается вдоль газопровода вдажи на расстоянии не менее 0,2м между собой и на 2 м в обе стороны от коммуникаций.
3. В траншее совместно с газопроводом укладывается изолированный одножильный медный провод с площадью жилого сечения 4,0 мм² с выводом под кювер и на проектируемые выходы из земли.
4. Глубину заложения пересекаемых подземных коммуникаций уточнить на этапе строительства. Проектируемый газопровод проложить подземно под коммуникациями и выдержать нормативные расстояния по вертикали (в свету) в соответствии с прил. "В" СП 62.13330.2011 "Газораспределительные системы".
6. Радиус изгиба трубопроводов из полиэтиленовых труб не менее 25 Дн:
- для труб Ф225 равен 5.6 м;
- для труб Ф160 равен 4.0 м;
- для труб Ф110 равен 2.8 м;
- для труб Ф90 равен 2.3 м;
- для труб Ф63 равен 1.6 м.
7. Для обеспечения защиты газопровода от повреждений, после его укладки выполняется присыпка из песчаного грунта на толщину не менее 20 см над верхней образующей трубы.
8. Размеры уточнить по месту.
СЗ-2025-36-ГСН
Строительство сетей газоснабжения с. Кунцево Нижнегорского района Республики Крым
Изм. Кол. Лист №док Подпись Дата
Нач. УПР Баранецкий
ГИП Канаева
Н. контр. Обсянщиков
Проверил Кукарчук
Разработал Пибовар
Наружные газопроводы
Стадия Лист Листов
Р 19
Продольный профиль трассы Г15 ПК4+00.0-ПК8+10.5
Управление проектных работ ГУП РК "Крымгазсети" г. Симферополь
Формат А3х4

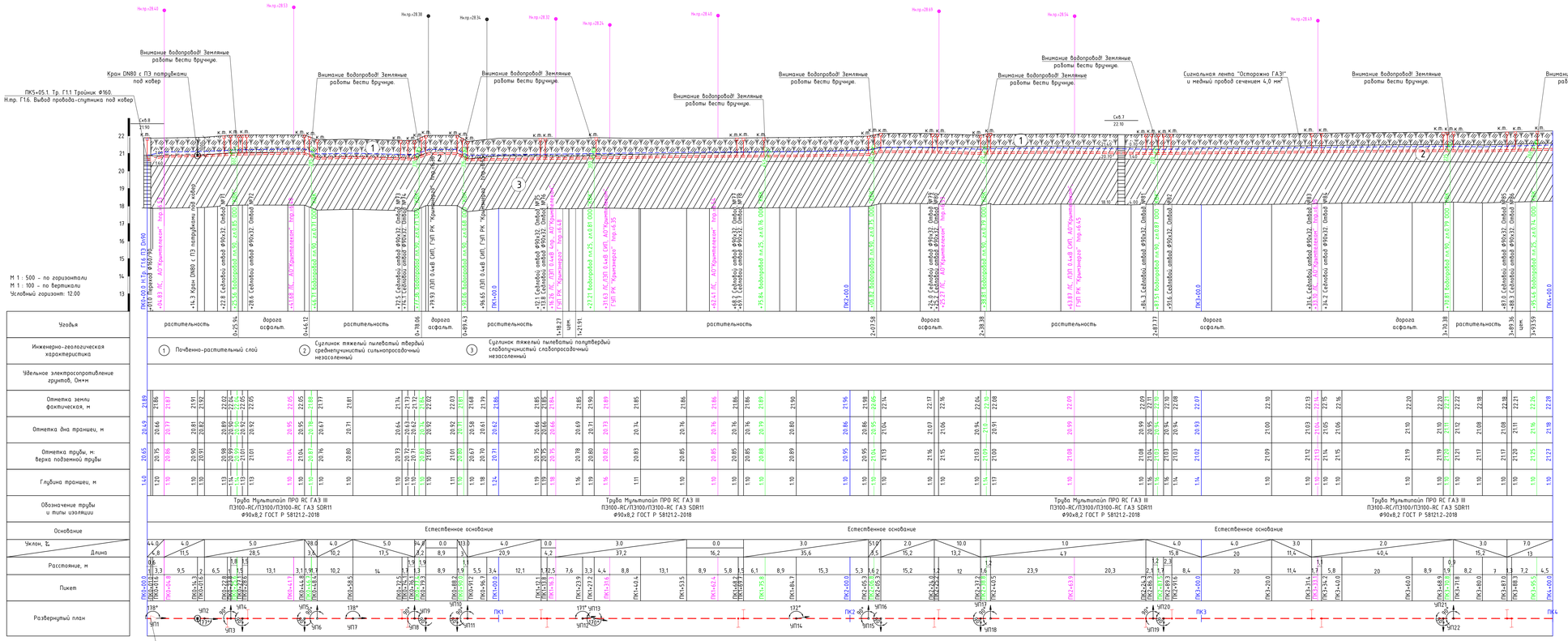

Примечание:
1. Перед началом земляных работ вызвать на место представителей всех организаций, имеющих инженерные сети на участке.
2. На всю протяженности полиэтиленового газопровода на расстоянии 20см над газопроводом уложить сигнальную ленту желтого цвета с надписью "Осторожно ГАЗ!". В местах пересечения газопровода с подземными инженерными коммуникациями сигнальная лента укладывается вдоль газопровода дважды на расстоянии не менее 0,2м между собой и на 2 м в обе стороны от коммуникаций.
3. В траншее совместно с газопроводом укладывается изолированный одножильный медный провод с площадью жилого сечения 4,0 мм² с выводом под кобер и на проектируемые выходы из земли.
4. Глубину заложения пересекаемых подземных коммуникаций уточнить на этапе строительства. Проектируемый газопровод проложить подземно под коммуникациями и выдержать нормативные расстояния по вертикали (в свету) в соответствии с прил. "В" СП 62.13330.2011 "Газораспределительные системы".
6. Радиус изгиба трубопроводов из полиэтиленовых труб не менее 25 Дн:
- для труб Ф225 равен 5.6 м;
- для труб Ф160 равен 4.0 м;
- для труб Ф110 равен 2.8 м;
- для труб Ф90 равен 2.3 м;
- для труб Ф63 равен 1.6 м.
7. Для обеспечения защиты газопровода от повреждений, после его укладки выполняется присыпка из песчаного грунта на толщину не менее 20 см над верхней образующей трубы.
8. Размеры уточнить по месту.

								СЗ-2025-36-ГСН
								Строительство сетей газоснабжения с. Кунцево Нижнегорского района Республики Крым
Изм.	Кол.	Лист	№док	Подпись	Дата			
Нач. ЦПР		Баранецкий				Наружные газопроводы	Стадия	Лист	Листов
ГИП		Камаева					Р	20	
Н. контр.		Обухницкий				Продольный профиль трассы Г16 ПК0+00.0-ПК4+00.0	Управление проектных работ ГУП РК "Крымгазсети" г. Симферополь		
Проверил		Кукарчук							
Разработал		Пибовар							

Формат А3х4

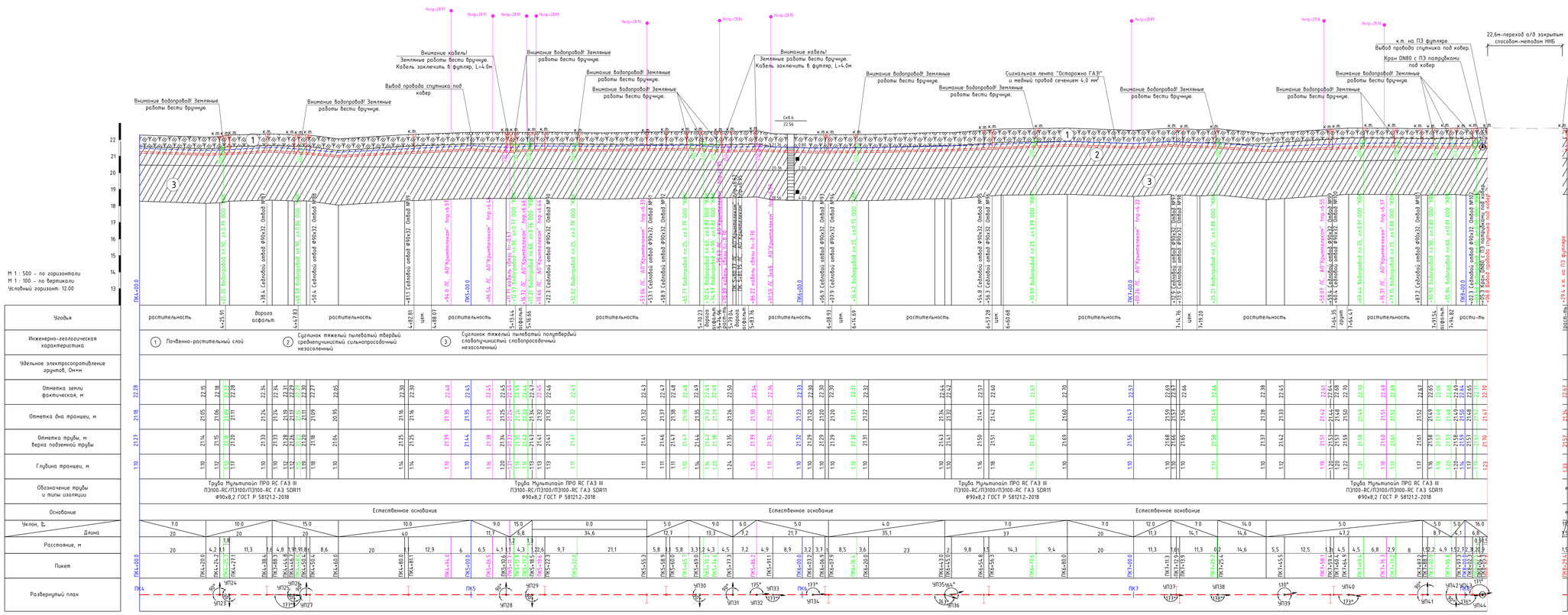
М 1 : 500 – по горизонтали
М 1 : 100 – по вертикали
Условный горизонт: 12.00
Угодья
Инженерно-геологическая характеристика
Удельное электросопротивление грунтов, Ом×м
Отметка земли фактическая, м
Отметка дна траншеи, м
Отметка трубы, м: верха подземной трубы
Глубина траншеи, м
Обозначение трубы и типа изоляции
Основание
Уклон, ‰
Длина
Расстояние, м
Пикет
Развернутый план
растительность
дорога асфальт.
цем.
асфальт.
Почвенно-растительный слой
Суглинок тяжелый пылеватый твердый среднепучинистый сильнопросадочный незасоленный
Суглинок тяжелый пылеватый полутвердый слабопучинистый сильнопросадочный незасоленный
Труба Мультилайн ПРО ВС ГАЗ III
ПЭ100-RC/ПЭ100/ПЭ100-RC ГАЗ SDR11
Ф90х8,2 ГОСТ Р 58121.2-2018
Естественное основание
ПК4
ПК5
ПК6
ПК7
УП23
УП24
УП25
УП26
УП27
УП28
УП29
УП30
УП31
УП32
УП33
УП34
УП35
УП36
УП37
УП38
УП39
УП40
УП41
УП42
УП43
УП44

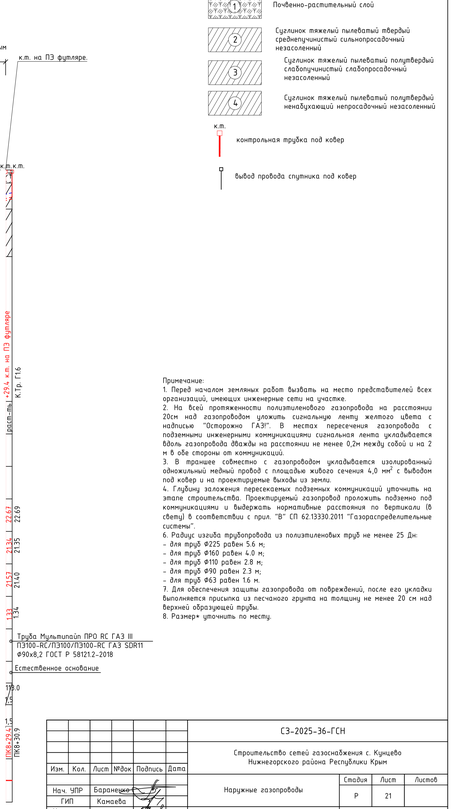
Условные обозначения:
Почвенно-растительный слой
Суглинок тяжелый пылеватый твердый среднепучинистый сильнопросадочный незасоленный
Суглинок тяжелый пылеватый полутвердый слабопучинистый сильнопросадочный незасоленный
Суглинок тяжелый пылеватый полутвердый ненабухающий непросадочный незасоленный
к.т.
контрольная трубка под кабел
вывод провода спутника под кабел
22,6м-переход а/д закрытым способом-методом ННБ
к.т. на ПЭ футляре
к.т. на ПЭ футляре. Вывод провода спутника под кабел.
Кран DN80 с ПЭ патрубками под кабел
Внимание водопроводы! Земляные работы вести вручную.
Сигнальная лента "Осторожно ГАЗ" с медным проводом сечением 4,0 мм²
Внимание кабель! Земляные работы вести вручную. Кабель заключить в футляр, L=4.0м
Вывод провода спутника под кабел
Примечание:
1. Перед началом земляных работ выявить на место представителей всех организаций, имеющих инженерные сети на участке.
2. На всей протяженности полиэтиленового газопровода на расстоянии 20см над газопроводом уложить сигнальную ленту желтого цвета с надписью "Осторожно ГАЗ". В местах пересечения газопровода с подземными инженерными коммуникациями сигнальная лента укладывается вдоль газопровода вдвойне на расстоянии не менее 0,2м между собой и на 2 м в обе стороны от коммуникаций.
3. В траншее совместно с газопроводом укладывается изолированный одножильный медный провод с площадью жилы сечения 4,0 мм² с выводом под кабел и на проектируемые выходы из земли.
4. Глубину заложения пересекаемых подземных коммуникаций уточнить на этапе строительства. Проектируемый газопровод проложить подземно под коммуникациями и выдержать нормативные расстояния по вертикали (в свету) в соответствии с прил. "В" СП 62.13330.2011 "Газораспределительные системы".
6. Радиус изгиба трубопровода из полиэтиленовых труб не менее 25 Дн:
- для труб Ф225 равен 5.6 м;
- для труб Ф160 равен 4.0 м;
- для труб Ф110 равен 2.8 м;
- для труб Ф90 равен 2.3 м;
- для труб Ф63 равен 1.6 м.
7. Для обеспечения защиты газопровода от повреждений, после его укладки выполняется присыпка из песчаного грунта на толщину не менее 20 см над верхней образующей трубы.
8. Размеры уточнить по месту.
Изм. Кол. Лист №док Подпись Дата
Нач. УПР Баранецкий
ГИП Камаева
Н. контр. Обсянников
Проверил Кукарчук
Разработал Пивовар
СЗ-2025-36-ГСН
Строительство сетей газоснабжения с. Кунчево Нижнегорского района Республики Крым
Наружные газопроводы
Стадия Лист Листов
Р 21
Продольный профиль трассы Г16 ПК4+00.0-ПК8+30.9
Управление проектных работ ГУП РК "Крымгазсети" г. Симферополь
Формат А3х4

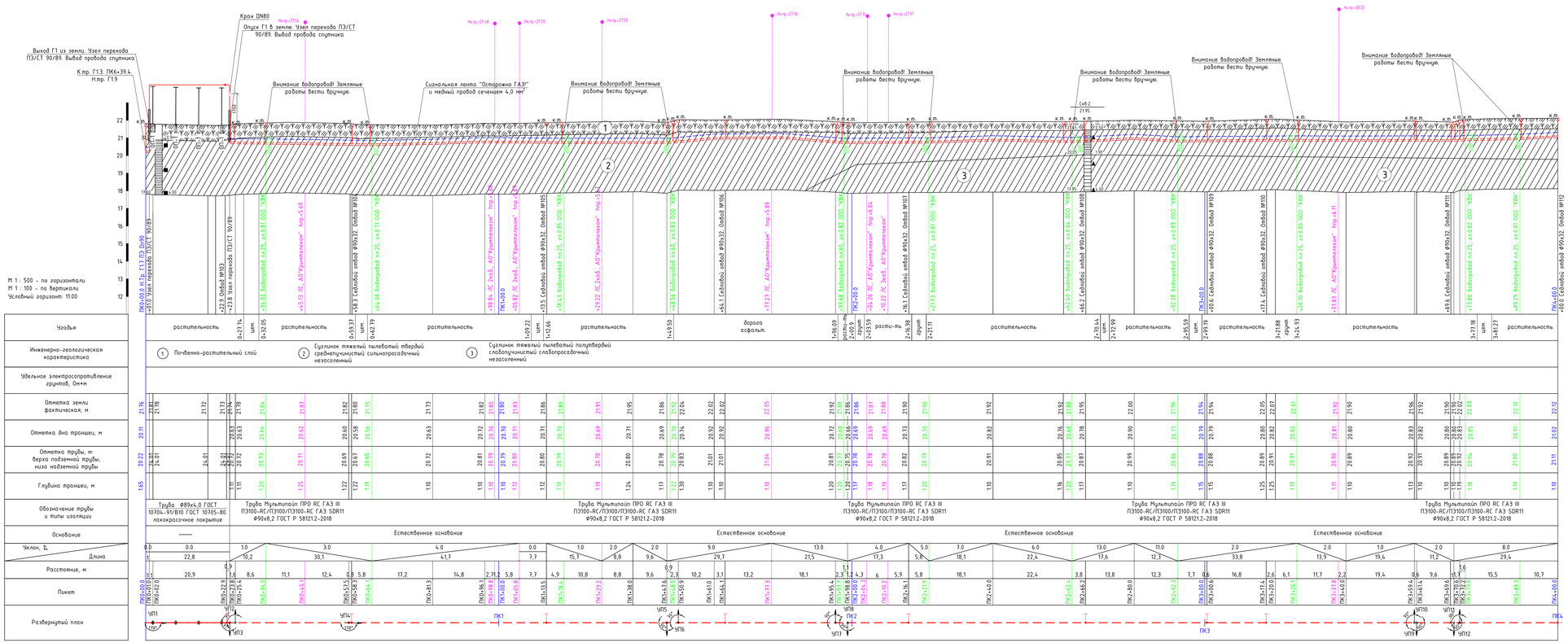

Условные обозначения:

- Почвенно-растительный слой
- Суглинок тяжелый пылеватый твердый средньупучинистый сильнопросадочный незасоленный
- Суглинок тяжелый пылеватый полутвердый слабопучинистый слабопросадочный незасоленный
- Суглинок тяжелый пылеватый полутвердый ненабухающий непросадочный незасоленный
- контрольная трубка под ковер
- вывод провода спутника под ковер

Примечание:

1. Перед началом земляных работ вызвать на место представителей всех организаций, имеющих инженерные сети на участке.
2. На всей протяженности полиэтиленового газопровода на расстоянии 20см над газопроводом уложить сигнальную ленту желтого цвета с надписью "Осторожно ГАЗ!". В местах пересечения газопровода с подземными инженерными коммуникациями сигнальная лента укладывается вдоль газопровода вдоль на расстоянии не менее 0,2м между собой и на 2 м в обе стороны от коммуникаций.
3. В траншее совместно с газопроводом укладывается изолированный одножильный медный провод с площадью жилы сечения 4,0 мм² с выводом под ковер и на проектируемые выходы из земли.
4. Глубину заложения пересекаемых подземных коммуникаций уточнить на этапе строительства. Проектируемый газопровод прокладывать подземно под коммуникациями и выдерживать нормативные расстояния по вертикали (в свету) в соответствии с прил. "В" СП 62.13330.2011 "Газораспределительные системы".
6. Радиус изгиба трубопровода из полиэтиленовых труб не менее 25 Дн:
- для труб Ø225 равен 5.6 м;
- для труб Ø160 равен 4.0 м;
- для труб Ø110 равен 2.8 м;
- для труб Ø90 равен 2.3 м;
- для труб Ø63 равен 1.6 м.
7. Для обеспечения защиты газопровода от повреждений, после его укладки выполняется присыпка из песчаного грунта на толщину не менее 20 см над верхней образующей трубы.
8. Размеры уточнить по месту.
9. Надземный газопровод нижнего бытования Ø89 проложить на проектируемых опорах, с шагом, не более 6,5м.
10. Согласно п.4.3.10 ГОСТ Р 34.715.2-2021 "Системы газораспределительные" высоту от уровня земли до низа трубы газопровода, прокладываемых на опорах, следует принимать в свету, не менее:
- в местах проходов людей – 2,2м;
- в местах нерегулируемого проезда автотранспорта (внутренний подъезд к домовладениям) – 3,5м.

Изм.	Кол.	Лист	№док	Подпись	Дата

СЗ-2025-36-ГСН

Строительство сетей газоснабжения с. Кунцево Нижнегорского района Республики Крым

Наружные газопроводы

Нач. ЦПР	Баранецкий		
ГИП	Камаева		
Н. контр.	Обсянников		
Проверил	Кукарчук		
Разработал	Пибовар		

Стадия	Лист	Листов
Р	22	

Продольный профиль трассы Г13 ПК0+00.0-ПК4+00.0

Управление проектных работ ГУП РК "Крымгазсети" г. Симферополь

Формат А3х

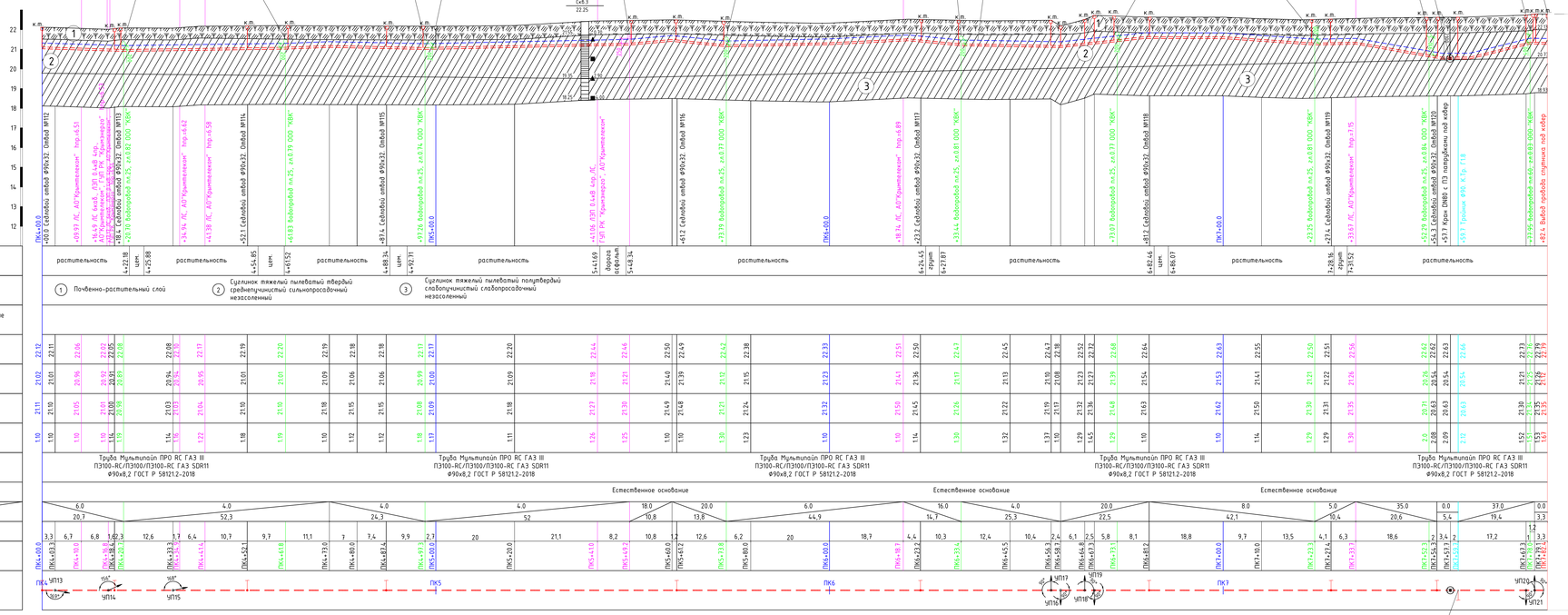

Условные обозначения:

- Почвенно-растительный слой
- 2 — Суглинок тяжелый пылеватый твердый среднепучинистый сильнопросадочный незасоленный
- 3 — Суглинок тяжелый пылеватый полутвердый слабопучинистый слабопросадочный незасоленный
- 4 — Суглинок тяжелый пылеватый полутвердый ненабухающий непросадочный незасоленный
- к.т. — контрольная трубка под ковер
- вывод провода спутника под ковер

Примечание:

1. Перед началом земляных работ вызвать на место представителей всех организаций, имеющих инженерные сети на участке.
2. На всю протяженности полиэтиленового газопровода на расстоянии 20см над газопроводом уложить сигнальную ленту желтого цвета с надписью "Осторожно ГАЗ!". В местах пересечения газопровода с подземными инженерными коммуникациями сигнальная лента укладывается вдоль газопровода дважды на расстоянии не менее 0,2м между собой и на 2 м в обе стороны от коммуникаций.
3. В траншее совместно с газопроводом укладывается изолированный одножильный медный провод с площадью жилоса сечения 4,0 мм² с выводом под ковер и на проектируемые выходы из земли.
4. Глубину заложения пересекаемых подземных коммуникаций уточнить на этапе строительства. Проектируемый газопровод проложить подземно под коммуникациями и выдержать нормативные расстояния по вертикали (в свету) в соответствии с прил. "В" СП 62.13330.2011 "Газораспределительные системы".
6. Радиус изгиба трубопроводов из полиэтиленовых труб не менее 25 Дн:
- для труб Ф225 равен 5.6 м;
- для труб Ф160 равен 4.0 м;
- для труб Ф110 равен 2.8 м;
- для труб Ф90 равен 2.3 м;
- для труб Ф63 равен 1.6 м.
7. Для обеспечения защиты газопровода от повреждений, после его укладки выполняется присыпка из песчаного грунта на толщину не менее 20 см над верхней образующей трубы.
8. Размеры уточнить по месту.

							СЗ-2025-36-ГСН
Изм.	Кол.	Лист	№док	Подпись	Дата	Строительство сетей газоснабжения с. Кунчево Нижнегорского района Республики Крым	
Нач. ЦПР		Баранецкий				Наружные газопроводы	Стадия: Р; Лист: 23; Листов:
ГИП		Камаева					
Н. контр.		Обухницкий				Продольный профиль трассы Г1.7 ПК4+00.0-ПК7+96.7	Управление проектных работ ГУП РК "Крымгазсети" г. Симферополь
Проверил		Кукарчук					
Разработал		Пибовар					

Формат А3х4

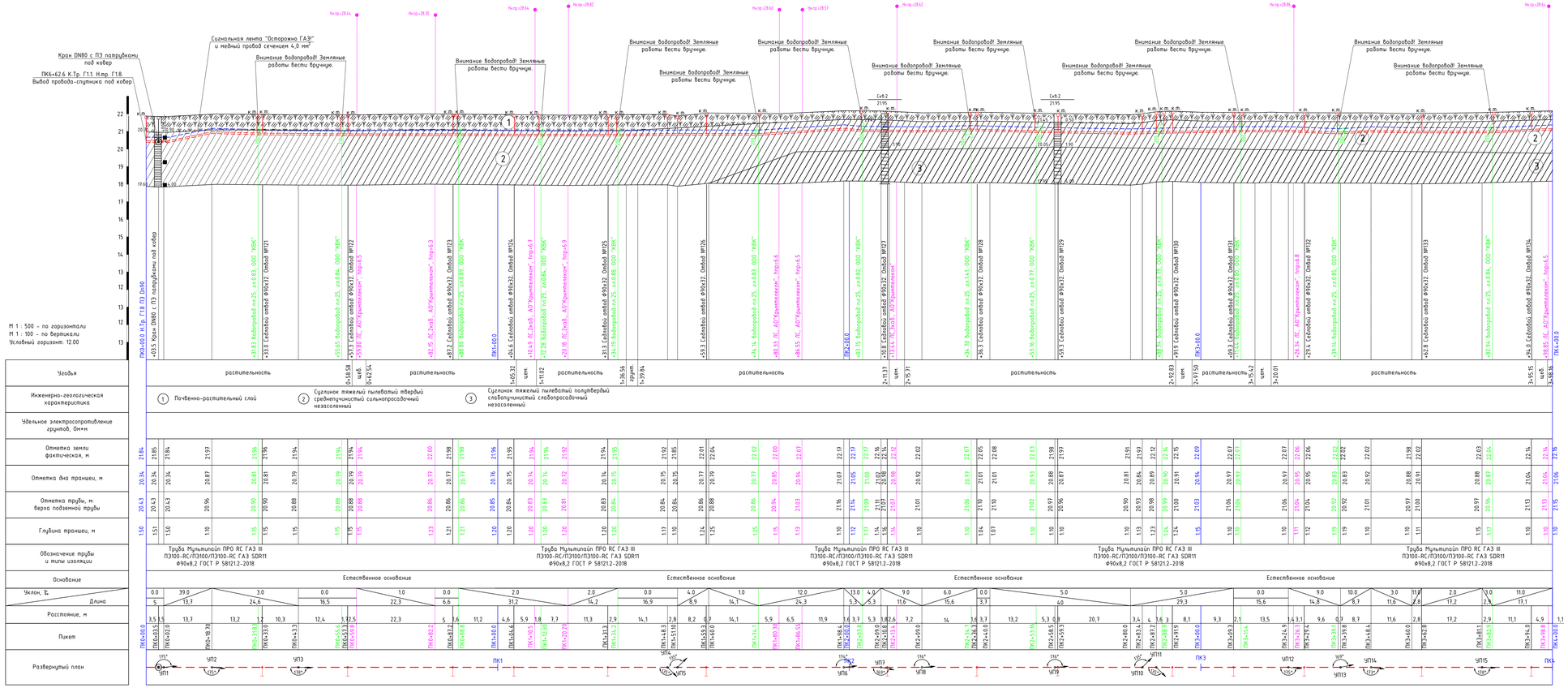

Условные обозначения:

- Почвенно-растительный слой
- Суглинок тяжелый пылеватый твердый среднеупрочнистый сильнопросадочный незасоленный
- Суглинок тяжелый пылеватый полутвердый слабопучинистый слабопросадочный незасоленный
- Суглинок тяжелый пылеватый полутвердый ненабухающий непросадочный незасоленный
- контрольная трубка под кабер
- вывод провода спутника под кабер

Примечание:
1. Перед началом земляных работ вызвать на место представителей всех организаций, имеющих инженерные сети на участке.
2. На всей протяженности полиэтиленового газопровода на расстоянии 20см над газопроводом уложить сигнальную ленту желтого цвета с надписью "Осторожно ГАЗ!". В местах пересечения газопровода с подземными инженерными коммуникациями сигнальная лента укладывается вдоль газопровода дважды на расстоянии не менее 0,2м между собой и на 2 м в обе стороны от коммуникаций.
3. В пределах собственно с газопроводом укладывается изолированный одножильный медный провод с площадью жилого сечения 4,0 мм² с выводом под кабер и на проектируемые выходы из земли.
4. Глубину заложения пересекаемых подземных коммуникаций уточнить на этапе строительства. Проектируемый газопровод проложить подземно под коммуникациями и выдержать нормативные расстояния по вертикали (в свету) в соответствии с прил. "В" СП 62.13330.2011 "Газораспределительные системы".
6. Радиус изгиба трубопровода из полиэтиленовых труб не менее 25 Дн:
- для труб Ф225 равен 5.6 м;
- для труб Ф160 равен 4.0 м;
- для труб Ф110 равен 2.8 м;
- для труб Ф90 равен 2.3 м;
- для труб Ф63 равен 1.6 м.
7. Для обеспечения защиты газопровода от повреждений, после его укладки выполняется присыпка из песчаного грунта на толщину не менее 20 см над верхней образующей трубы.
8. Размеры уточнить по месту.

							СЗ-2025-36-ГСН		
							Строительство сетей газоснабжения с. Кунцево Нижнегорского района Республики Крым		
Изм.	Кол.	Лист	№док	Подпись	Дата				
Нач. ЦПР	Баранецкий						Наружные газопроводы	Стадия	Лист	Листов
ГИП	Канаева							Р	24	
Н. контр.	Обсянников						Продольный профиль трассы Г18 ПК0+00.0-ПК4+00.0	Управление проектных работ ГУП РК "Крымгазсеть" г. Симферополь		
Проверил	Кукарчук									
Разработал	Пибовар									

Формат А3х4

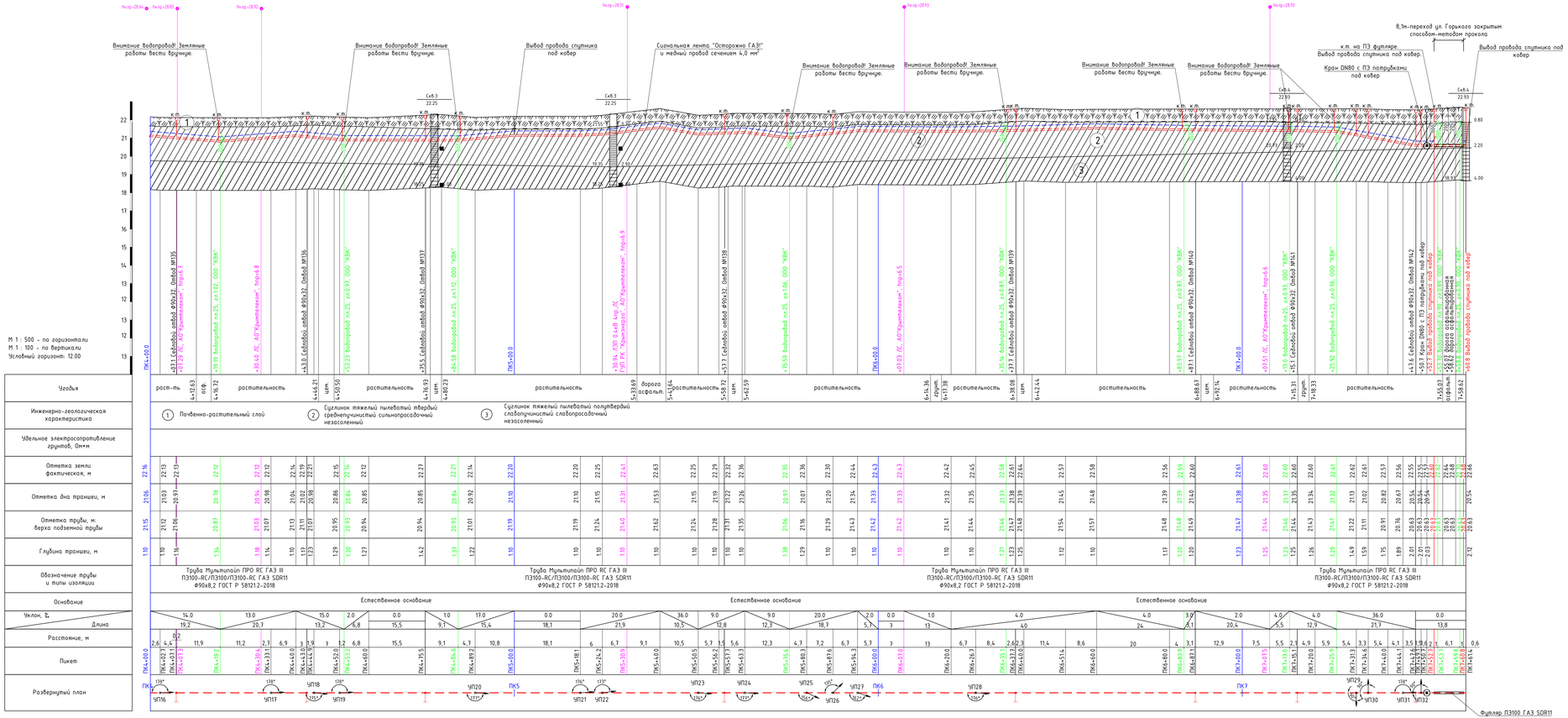

Условные обозначения:

- Почвенно-растительный слой
- Суглинок тяжелый пылеватый твердый среднепучинистый сильнопросадочный незасоленный
- Суглинок тяжелый пылеватый полутвердый слабопучинистый слабопросадочный незасоленный
- Суглинок тяжелый пылеватый полутвердый неводонасыщенный непросадочный незасоленный
- к.п. — контрольная трубка под кобур

Примечание:

1. Перед началом земляных работ вызвать на место представителей всех организаций, имеющих инженерные сети на участке.
2. На всей протяженности полиэтиленового газопровода на расстоянии 20см над газопроводом уложить сигнальную ленту желтого цвета с надписью "Осторожно ГАЗ". В местах пересечения газопровода с подземными инженерными коммуникациями сигнальная лента укладывается вдоль газопровода дважды на расстоянии не менее 0,2м между собой и на 2 м в обе стороны от коммуникаций.
3. В траншее совместно с газопроводом укладывается изолированный одножильный медный провод с площадью живого сечения 4,0 мм² с выводом под кобур и на проектируемые выходы из земли.
4. Глубину заложения пересекаемых подземных коммуникаций уточнить на этапе строительства. Проектируемый газопровод проложить подземно под коммуникациями и выдержать нормативные расстояния по вертикали (в свету) в соответствии с прил. "В" СП 62.13330.2011 "Газораспределительные системы".
6. Радиус изгиба трубопровода из полиэтиленовых труб не менее 25 Дн:
- для труб Ф225 равен 5.6 м;
- для труб Ф160 равен 4.0 м;
- для труб Ф110 равен 2.8 м;
- для труб Ф90 равен 2.3 м;
- для труб Ф63 равен 1.6 м.
7. Для обеспечения защиты газопровода от повреждений, после его укладки выполняется присыпка из песчаного грунта на толщину не менее 20 см над верхней образующей трубы.
8. Размеры уточнить по месту.

Изм.	Кол.	Лист	№док	Подпись	Дата			
Нач. УПР	Баранецкий					Строительство сетей газоснабжения с. Кунцево Нижнегорского района Республики Крым		
ГИП	Камаева					Наружные газопроводы	Стадия	Лист	Листов
Н. контр.	Обсянников						Р	25	
Проверил	Кукарчик					Продольный профиль трассы Г18 ПК4+00.0-ПК7+61.4	Управление проектных работ ГУП РК "Крымгазсети" г. Симферополь		
Разработал	Пибовар								

СЗ-2025-36-ГСН

Формат А3х6

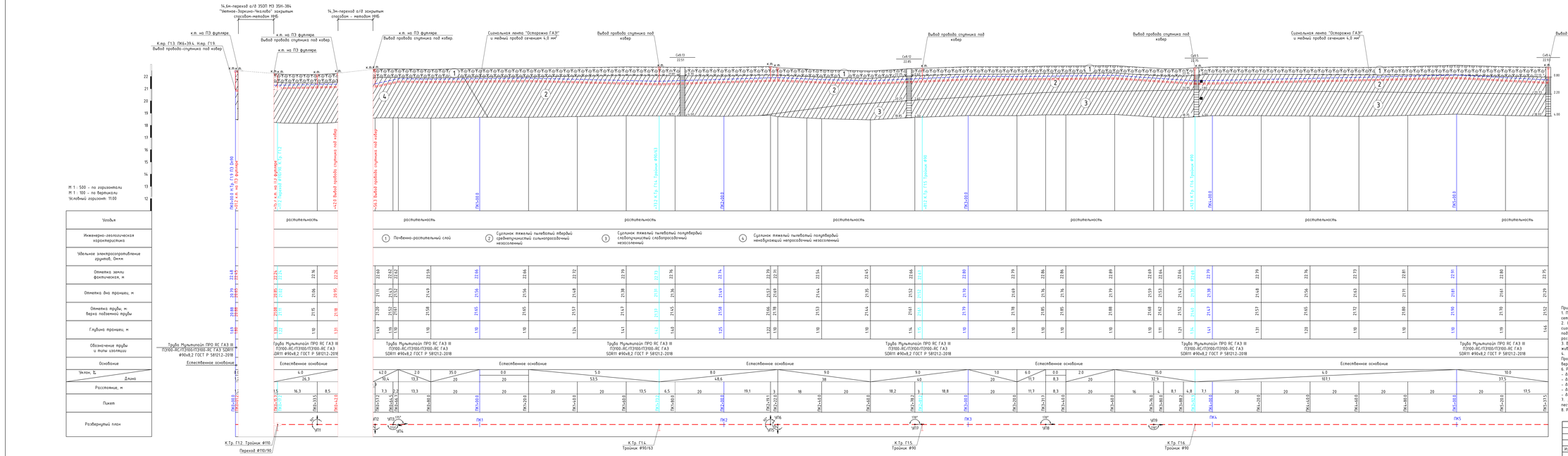

Примечание:
1. Перед началом земляных работ выгрузить на место представителей всех организаций, имеющих инженерные сети на участке.
2. На всю протяженности полиэтиленового газопровода на расстоянии 20см над газопроводом уложить сигнальную ленту желтого цвета с надписью "Осторожно ГАЗ". В местах пересечения газопровода с подземными инженерными коммуникациями сигнальная лента укладывается вблизи газопровода обходы на расстоянии не менее 0,2м между собой и на 2 м в обе стороны от коммуникаций.
3. В местах совместно с газопроводом укладываются изолированный медный провод с площадью жилого сечения 4,0 мм² с выводом под ковер и на проектируемые выходы из земли.
4. Глубину заложения пересекаемых подземных коммуникаций уточнить на этапе строительства. Проектируемый газопровод проложить подземно под коммуникациями и выдержать нормативные расстояния по вертикали 16 (метр) 6 соответствии с прил. "В" СП 62.13330.2011 "Газораспределительные системы".
6. Радиус изгиба трубопровода из полиэтиленовых труб не менее 25 Дн:
- для труб Ф225 равен 5,6 м;
- для труб Ф160 равен 4,0 м;
- для труб Ф110 равен 2,8 м;
- для труб Ф90 равен 2,3 м;
- для труб Ф63 равен 1,6 м.
7. Для обеспечения защиты газопровода от повреждений, после его укладки выполняется присыпка из песчаного грунта на толщину не менее 20 см над верхней образующей трубы.
8. Размеры уточнить по месту.

Изм.	Кол.	Лист	№Док	Подпись	Дата				
Нач. УПР	Боронцова					Строительство сетей газоснабжения с. Кунцево Нижнегорского района Республики Крым			
ГИП	Конаева					Наружные газопроводы	Стадия	Лист	Листов
Н. контр.	Обвинцева						Р	26	
Проверил	Кулагина					Продольный профиль просекс ГТ9 ПК0-00.0-ПК5-37.5	Управление проектных работ ГЭП РК "Крымэнергоресурсы" г. Симферополь		
Разработал	Пивовар								

Формат А1х

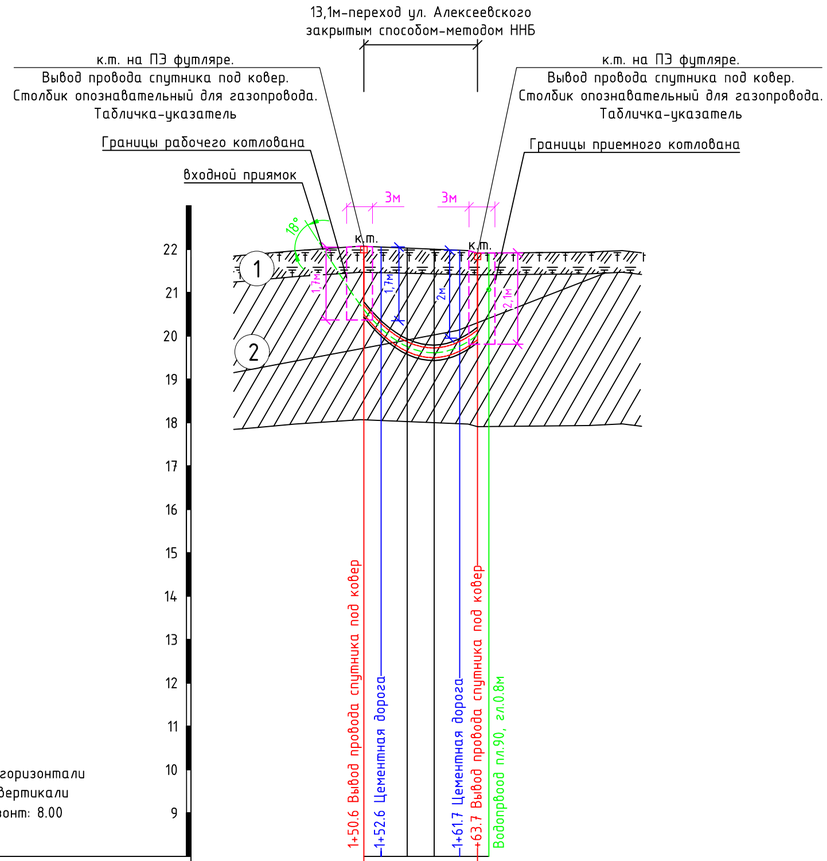

М 1 : 500 – по горизонтали
М 1 : 100 – по вертикали
Условный горизонт: 8.00

Разметка характерных точек	Т.входа (А) 1	2	3	4	5	6 Т.выхода (В)	
Длина перехода		2.0	3.0	3.1	3.0	2.0	
		13.1					
Отметка поверхности земли,м	22.06	22.05	22.03	22.00	21.97	21.90	
Отметка верха футляра,м	20.78	20.35	19.94	19.79	19.93	20.19	
Глубина заложения до верха футляра,м	1.28	1.70	2.09	2.21	2.04	1.71	
Уклоны, длины прямых и кривых, %		26.2% / 4,7	R33м / 8,1		R33м / 5		
Расстояние,м		2	9,1			2	
Вид покрытия		расст-ть	дорога цемент.			расст-ть	
Способ производства работ		Направленное бурение скважины для трубы Г1.1 Ф225 мм в футляре Ф355 установкой ГНБ установка Vermeer Navigator D24x40 S3 последующей протяжкой труб. Радиус вертикального изгиба скважины 33 м					
Размеры и материалы труб по НД		Труба Мультипайп ПРО RC ГАЗ III ПЭ100-RC/ПЭ100/ПЭ100-RC ГАЗ SDR11 Ф225х20,5 в ПЭ футляре Ф355х32,2					
Тип основания		Естественное					

Условные обозначения:

- Почвенно-растительный слой
- Суглинок тяжелый пылеватый твердый среднепучинистый сильнопросадочный незасоленный
- к.т. — контрольная трубка под ковер

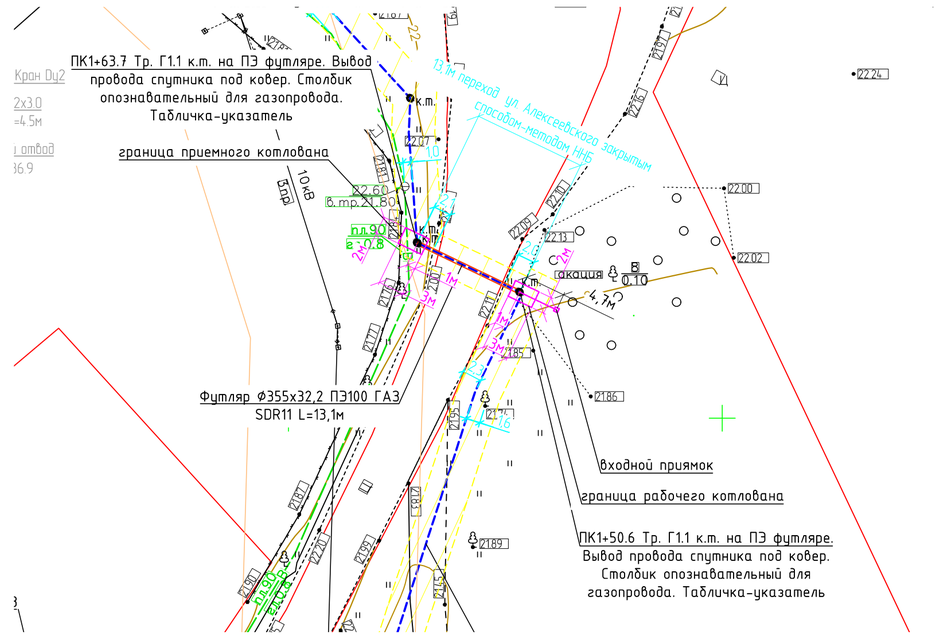

Примечания:

1. Перед началом земляных работ и работ по прокладке методом наклонно-направленного бурения вызвать на место представителей всех организаций, имеющих инженерные сети на участке для уточнения их месторасположения и глубины заложения.
2. Проектом предусмотрен радиус вертикального изгиба скважины 33 м, минимально допустимый радиус изгиба скважины 33 м.
3. Минимально допустимый радиус упругого изгиба трубопровода Dn225 – 5,6 м, Dn355-8,9м.
4. Технология производства работ по бестраншейной прокладке газопроводов должна включать:
   - подготовительные работы по доставке, расстановке, заземлению, закреплению буровой установки и оборудования;
   - геодезическую разбивку трассы газопровода на поверхности земли, разметку входного приямка;
   - подготовку рабочего и приемного котлованов;
   - бурение пилотной скважины по трассе газопровода в соответствии с профилем, заполнение рабочего варианта протокола бурения;
   - расширение бурового канала до необходимого диаметра;
   - подготовку плети газопровода к протаскиванию;
   - протаскиванием футляра или газопровода по сформированному буровому каналу;
   - окончательное оформление протокола бурения и карты бурения;
   - продувка плети газопровода;
   - испытания газопровода на герметичность.
5. Обязательным условием бурения является применение бурового раствора. Буровой раствор представляет собой водную суспензию бентонита и химических добавок.

   Основными функциями бурового раствора являются:
   - охлаждение и смазка режущего инструмента и штанг;
   - удаление грунта из буровой скважины;
   - формирование прочных стенок пилотной скважины (бурового канала);
   - создание избыточного давления внутри пилотной скважины (бурового канала) и тем самым предотвращение просачивания грунтовых вод в буровой раствор;
   - стабилизация буровой скважины, предотвращающая ее обвал от давления окружающего грунта.
6. Работы по бурению рекомендуется выполнять при положительных температурах окружающего воздуха в сухое время года.
7. Протяженность наклонно-направленного бурения – 17.8 м, прокладка газопровода методом наклонно-направленного бурения – 13.1 м.
8. При прокладке газопровода методом наклонно-направленного бурения отметка верха трубы предусмотрена на глубине не менее 1,5 м ниже конструкции автодороги.
9. Крепление вертикальных стенок котлованов предусмотреть щитами в соответствии с ПОТ Р О-14000-005-98 с учетом геологических условий.
10. Работы вести в соответствии с проектом производства работ.
11. В связи со стесненными условиями работы закончить в приемном котловане без выходного приямка.

Изм.	Кол.	Лист	№док	Подпись	Дата	СЗ-2025-36-ГСН		
						Строительство сетей газоснабжения с. Кунцево Нижнегорского района Республики Крым		
Нач. УПР		Бараненко				Наружные газопроводы	Стадия	Лист	Листов
ГИП		Камаева					Р	27	
Н. контр.		Овсянников				Переход ул. Алексеевского закрытым способом-методом ННБ. Планы трасс Г1.1 ПК1+50.6-ПК1+63.7 . Продольный профиль	Управление проектных работ ГУП РК "Крымгазсети" г. Симферополь	
Проверил		Кухарчук						
Разработал		Пивовар						

Формат А2

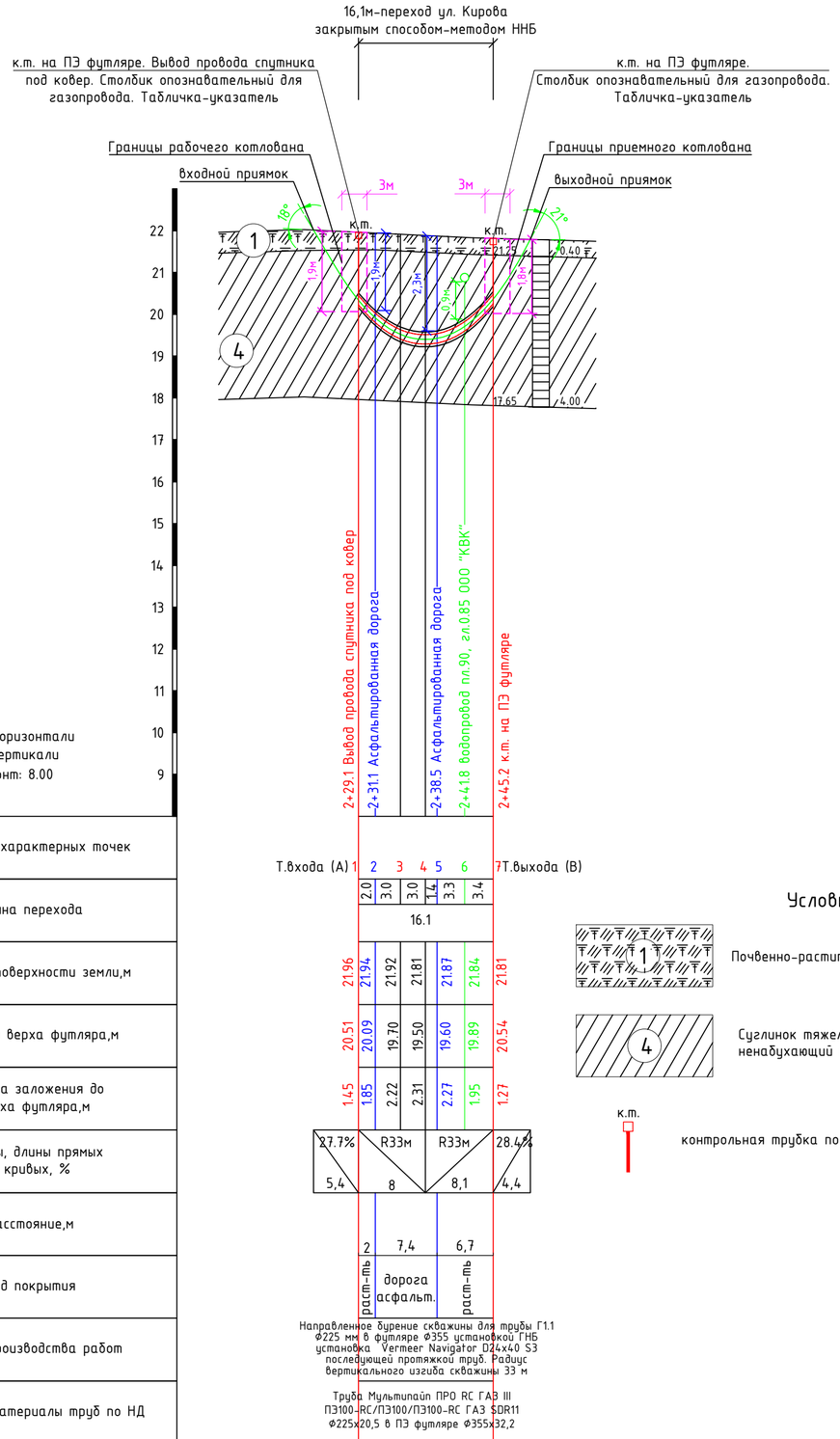

М 1 : 500 – по горизонтали
М 1 : 100 – по вертикали
Условный горизонт: 8.00

Разметка характерных точек	Т.входа (А) 1	2	3	4	5	6	7 Т.выхода (В)
Длина перехода	2.0	3.0	3.0	1.4	3.3	3.4	
	16.1						
Отметка поверхности земли,м	21.96	21.94	21.92	21.81	21.87	21.84	21.81
Отметка верха футляра,м	20.51	20.09	19.70	19.50	19.60	19.89	20.54
Глубина заложения до верха футляра,м	1.45	1.85	2.22	2.31	2.27	1.95	1.27
Уклоны, длины прямых и кривых, %	27.7%	R33м		R33м		28.4%	
	5,4	8		8,1		4,4	
Расстояние,м	2	7,4			6,7		
Вид покрытия	раст-ть	дорога асфальт.				раст-ть	
Способ производства работ	Направленное бурение скважины для трубы Г1.1 Ф225 мм в футляре Ф355 установкой ГНБ установка Vermeer Navigator D24x40 S3 последующей протяжкой труб. Радиус вертикального изгиба скважины 33 м						
Размеры и материалы труб по НД	Труба Мультипайп PRO RC ГАЗ III ПЭ100-RC/ПЭ100/ПЭ100-RC ГАЗ SDR11 Ф225х20,5 в ПЭ футляре Ф355х32,2						
Тип основания	Естественное						

Условные обозначения:

- Почвенно-растительный слой
- Суглинок тяжелый пылеватый полутвердый ненабухающий непросадочный незасоленный
- к.т. — контрольная трубка под ковер

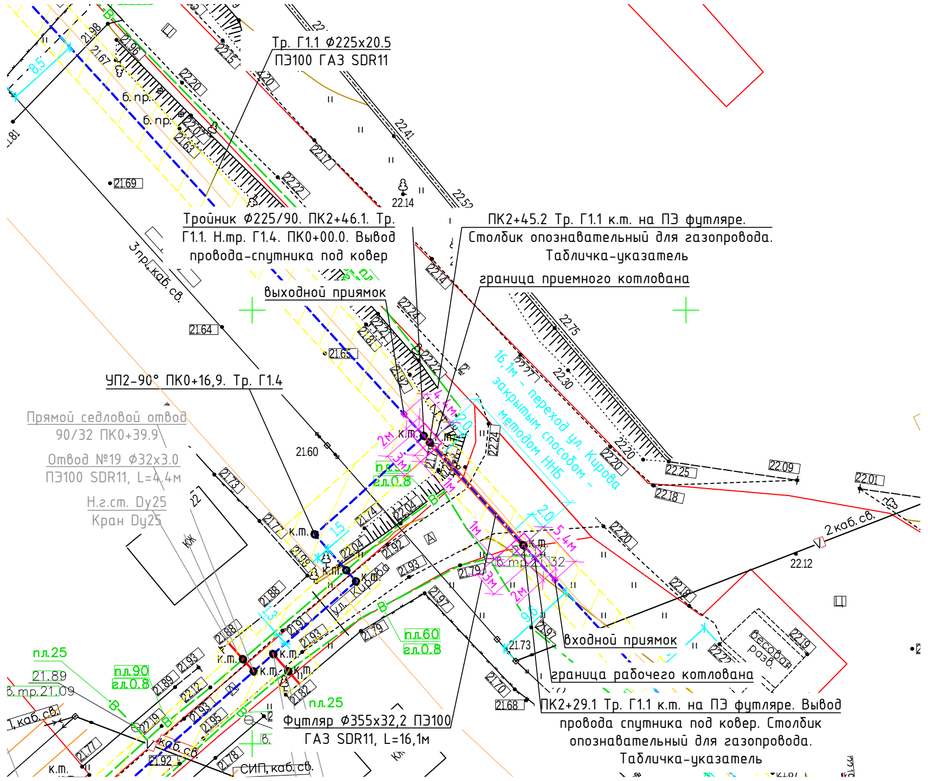

Примечания:

1. Перед началом земляных работ и работ по прокладке методом наклонно-направленного бурения вызвать на место представителей всех организаций, имеющих инженерные сети на участке для уточнения их месторасположения и глубины заложения.
2. Проектом предусмотрен радиус вертикального изгиба скважины 33 м, минимально допустимый радиус изгиба скважины 33 м.
3. Минимально допустимый радиус упругого изгиба трубопровода Dn225 – 5,6 м, Dn355-8,9м.
4. Технология производства работ по бестраншейной прокладке газопроводов должна включать:
   - подготовительные работы по доставке, расстановке, заземлению, закреплению буровой установки и оборудования;
   - геодезическую разбивку трассы газопровода на поверхности земли, разметку входного приямка;
   - подготовку рабочего и приемного котлованов;
   - бурение пилотной скважины по трассе газопровода в соответствии с профилем, заполнение рабочего варианта протокола бурения;
   - расширение бурового канала до необходимого диаметра;
   - подготовку плети газопровода к протаскиванию;
   - протаскиванием футляра или газопровода по сформированному буровому каналу;
   - окончательное оформление протокола бурения и карты бурения;
   - продувка плети газопровода;
   - испытания газопровода на герметичность.
5. Обязательным условием бурения является применение бурового раствора. Буровой раствор представляет собой водную суспензию бентонита и химических добавок.

   Основными функциями бурового раствора являются:
   - охлаждение и смазка режущего инструмента и штанг;
   - удаление грунта из буровой скважины;
   - формирование прочных стенок пилотной скважины (бурового канала);
   - создание избыточного давления внутри пилотной скважины (бурового канала) и тем самым предотвращение просачивания грунтовых вод в буровой раствор;
   - стабилизация буровой скважины, предотвращающая ее обвал от давления окружающего грунта.
6. Работы по бурению рекомендуется выполнять при положительных температурах окружающего воздуха в сухое время года.
7. Протяженность наклонно-направленного бурения – 25.9м, прокладка газопровода методом наклонно-направленного бурения – 16.1 м.
8. При прокладке газопровода методом наклонно-направленного бурения отметка верха трубы предусмотрена на глубине не менее 1,5 м ниже конструкции автодороги.
9. Крепление вертикальных стенок котлованов предусмотреть щитами в соответствии с ПОТ Р О-14000-005-98 с учетом геологических условий.
10. Работы вести в соответствии с проектом производства работ.

Изм.	Кол.	Лист	№док	Подпись	Дата	СЗ-2025-36-ГСН		
						Строительство сетей газоснабжения с. Кунцево Нижнегорского района Республики Крым		
Нач. УПР		Бараненко				Наружные газопроводы	Стадия	Лист	Листов
ГИП		Камаева					Р	28	
Н. контр.		Овсянников				Переход ул. Кирова закрытым способом-методом ННБ. Планы трасс Г1.1 ПК2+29.1-ПК2+45.2. Продольный профиль	Управление проектных работ ГУП РК "Крымгазсети" г. Симферополь	
Проверил		Кухарчук						
Разработал		Пивовар						

Формат А2

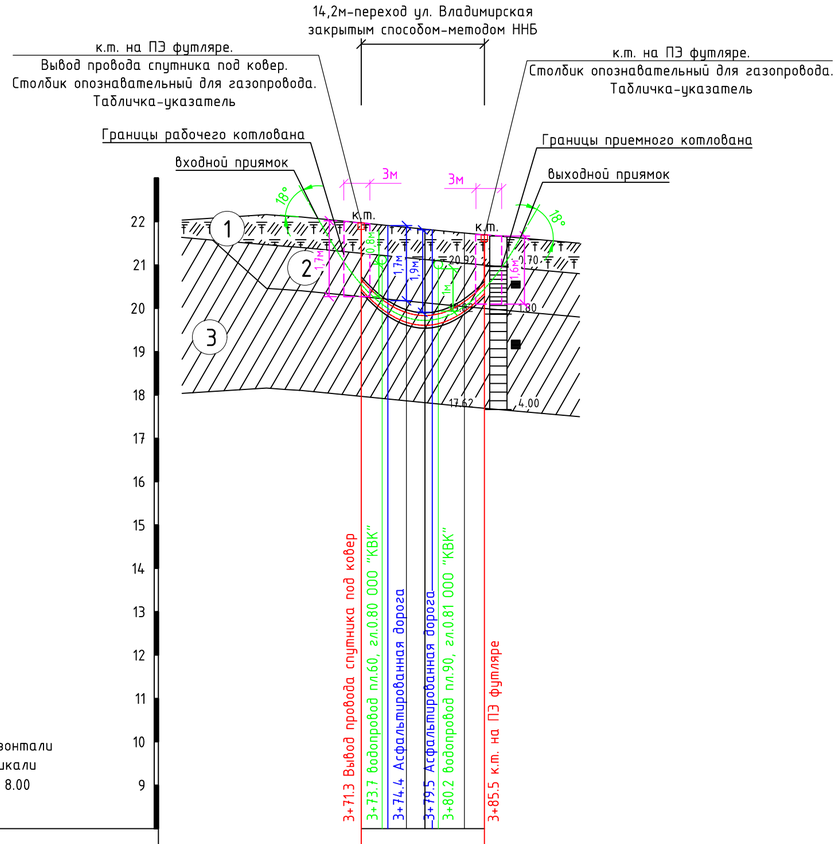

М 1 : 500 – по горизонтали
М 1 : 100 – по вертикали
Условный горизонт: 8.00

Разметка характерных точек	Т.входа (А) 1		2		3	4	5	6	7	8	9 Т.выхода (В)								
Длина перехода		2.4	0.7	2.1	2.1	0.9	0.7	3.0	2.3										
		14.2																	
Отметка поверхности земли,м	21.96	21.92		21.90	21.86	21.82	21.80	21.79	21.73	21.69									
Отметка верха футляра,м	20.72	20.27		20.17	19.96	19.89	19.84	19.93	20.21	20.62									
Глубина заложения до верха футляра,м	1.24	1.65		1.73	1.90	1.93	1.96	1.86	1.52	1.07									
Уклоны, длины прямых и кривых, %		26.8%		R33м			R33м			24.3%									
		5		7,4			6,8			4,1									
Расстояние,м			3,1		5,1			6											
Вид покрытия			расп-ть		дорога асфальт.			расп-ть											
Способ производства работ			Направленное бурение скважины для трубы Г1.1 Ф225 мм в футляре Ф355 установкой ГНБ установка Vermeer Navigator D24x40 S3 последующей протяжкой труб. Радиус вертикального изгиба скважины 33 м																
Размеры и материалы труб по НД			Труба Мультипайп ПРО RC ГАЗ III ПЭ100-RC/ПЭ100/ПЭ100-RC ГАЗ SDR11 Ф225х20,5 в ПЭ футляре Ф355х32,2																
Тип основания			Естественное																

Условные обозначения:

- Почвенно-растительный слой
- Суглинок тяжелый пылеватый твердый среднепучинистый сильнопросадочный незасоленный
- Суглинок тяжелый пылеватый полутвердый слабопучинистый слабопросадочный незасоленный
- к.т. — контрольная трубка под ковер

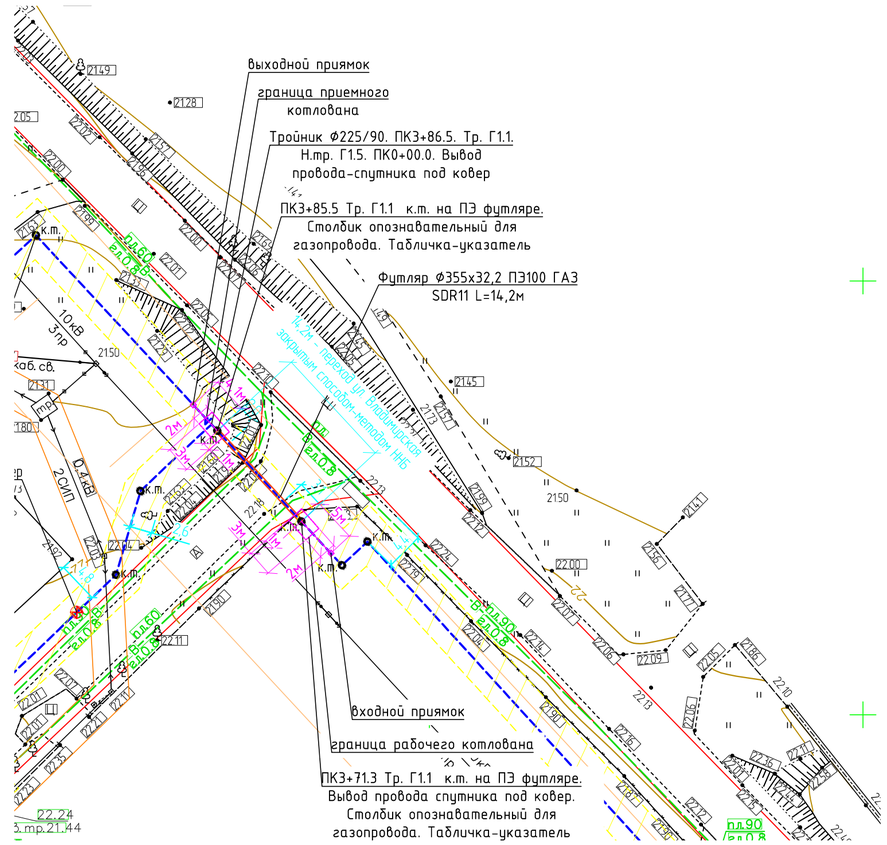

Примечания:

1. Перед началом земляных работ и работ по прокладке методом наклонно-направленного бурения вызвать на место представителей всех организаций, имеющих инженерные сети на участке для уточнения их месторасположения и глубины заложения.
2. Проектом предусмотрен радиус вертикального изгиба скважины 33 м, минимально допустимый радиус изгиба скважины 33 м.
3. Минимально допустимый радиус упругого изгиба трубопровода Dn225 – 5,6 м, Dn355-8,9м.
4. Технология производства работ по бестраншейной прокладке газопроводов должна включать:
   - подготовительные работы по доставке, расстановке, заземлению, закреплению буровой установки и оборудования;
   - геодезическую разбивку трассы газопровода на поверхности земли, разметку входного приямка;
   - подготовку рабочего и приемного котлованов;
   - бурение пилотной скважины по трассе газопровода в соответствии с профилем, заполнение рабочего варианта протокола бурения;
   - расширение бурового канала до необходимого диаметра;
   - подготовку плети газопровода к протаскиванию;
   - протаскиванием футляра или газопровода по сформированному буровому каналу;
   - окончательное оформление протокола бурения и карты бурения;
   - продувка плети газопровода;
   - испытания газопровода на герметичность.
5. Обязательным условием бурения является применение бурового раствора. Буровой раствор представляет собой водную суспензию бентонита и химических добавок.

   Основными функциями бурового раствора являются:
   - охлаждение и смазка режущего инструмента и штанг;
   - удаление грунта из буровой скважины;
   - формирование прочных стенок пилотной скважины (бурового канала);
   - создание избыточного давления внутри пилотной скважины (бурового канала) и тем самым предотвращение просачивания грунтовых вод в буровой раствор;
   - стабилизация буровой скважины, предотвращающая ее обвал от давления окружающего грунта.
6. Работы по бурению рекомендуется выполнять при положительных температурах окружающего воздуха в сухое время года.
7. Протяженность наклонно-направленного бурения – 23.3 м, прокладка газопровода методом наклонно-направленного бурения – 14.2 м.
8. При прокладке газопровода методом наклонно-направленного бурения отметка верха трубы предусмотрена на глубине не менее 1,5 м ниже конструкции автодороги.
9. Крепление вертикальных стенок котлованов предусмотреть щитами в соответствии с ПОТ Р О-14000-005-98 с учетом геологических условий.
10. Работы вести в соответствии с проектом производства работ.

Изм.	Кол.	Лист	№док	Подпись	Дата	СЗ-2025-36-ГСН		
						Строительство сетей газоснабжения с. Кунцево Нижнегорского района Республики Крым		
Нач. УПР		Баранецко				Наружные газопроводы	Стадия	Лист	Листов
ГИП		Камаева					Р	29	
Н. контр.		Овсянников				Переход ул.Владимирская закрытым способом-методом ННБ. Планы трасс Г1.1 ПК3+71.3-ПК3+85.5. Продольный профиль	Управление проектных работ ГУП РК "Крымгазсети" г. Симферополь	
Проверил		Кухарчук						
Разработал		Пивовар						

Формат А2

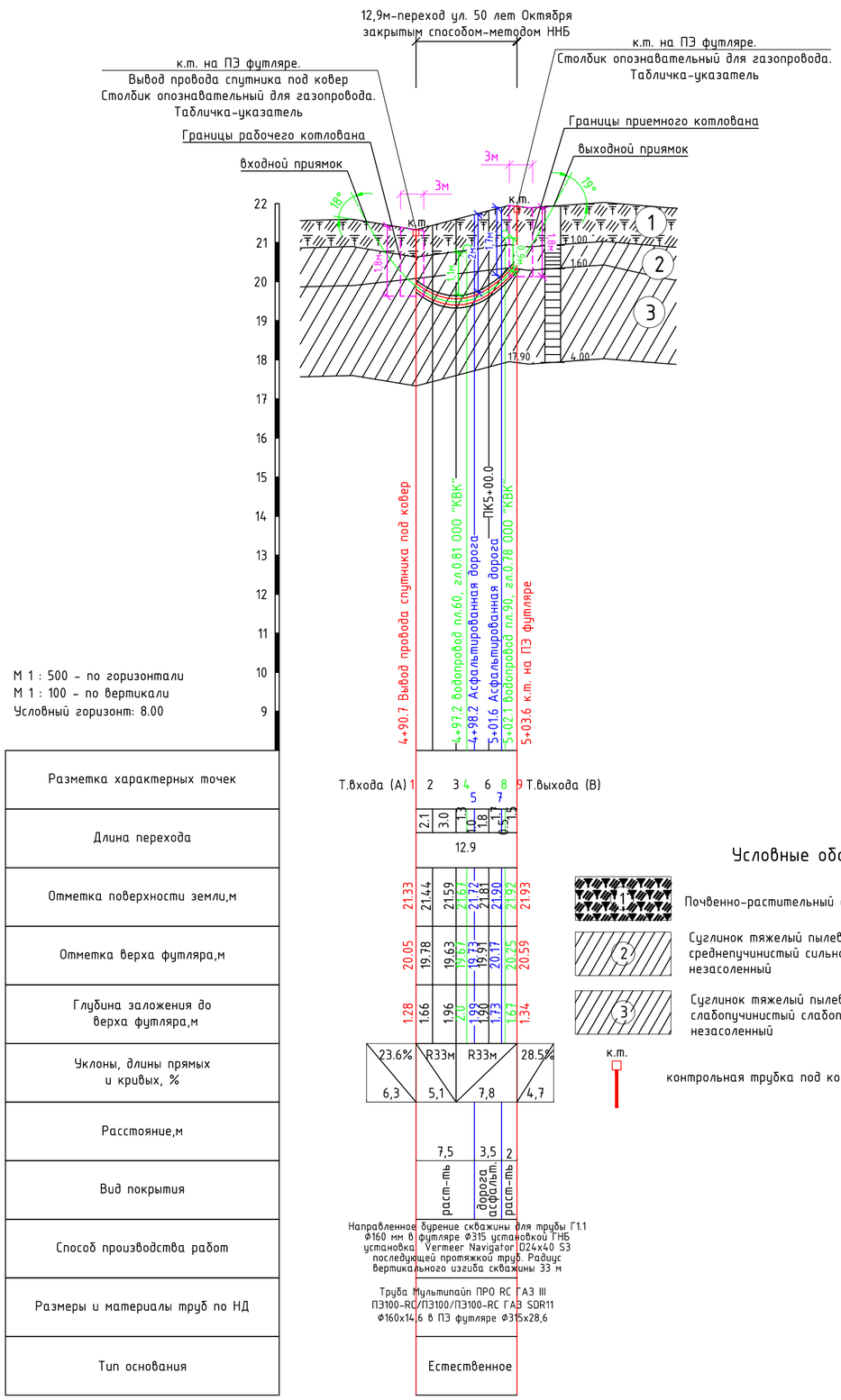

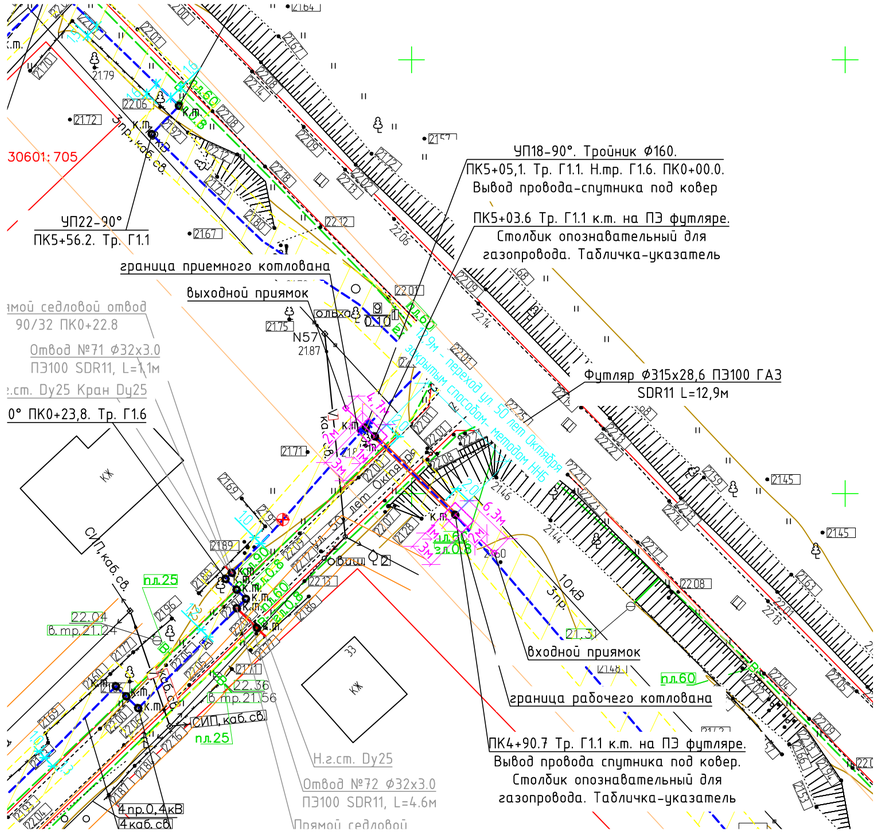

Примечания:

1. Перед началом земляных работ и работ по прокладке методом наклонно-направленного бурения вызвать на место представителей всех организаций, имеющих инженерные сети на участке для уточнения их месторасположения и глубины заложения.
2. Проектом предусмотрен радиус вертикального изгиба скважины 33 м, минимально допустимый радиус изгиба скважины 33 м.
3. Минимально допустимый радиус упругого изгиба трубопровода Dn315 – 7,9 м, Dn160 – 4м.
4. Технология производства работ по бестраншейной прокладке газопроводов должна включать:
   - подготовительные работы по доставке, расстановке, заземлению, закреплению буровой установки и оборудования;
   - геодезическую разбивку трассы газопровода на поверхности земли, разметку входного приямка;
   - подготовку рабочего и приемного котлованов;
   - бурение пилотной скважины по трассе газопровода в соответствии с профилем, заполнение рабочего варианта протокола бурения;
   - расширение бурового канала до необходимого диаметра;
   - подготовку плети газопровода к протаскиванию;
   - протаскиванием футляра или газопровода по сформированному буровому каналу;
   - окончательное оформление протокола бурения и карты бурения;
   - продувка плети газопровода;
   - испытания газопровода на герметичность.
5. Обязательным условием бурения является применение бурового раствора. Буровой раствор представляет собой водную суспензию бентонита и химических добавок.

   Основными функциями бурового раствора являются:
   - охлаждение и смазка режущего инструмента и штанг;
   - удаление грунта из буровой скважины;
   - формирование прочных стенок пилотной скважины (бурового канала);
   - создание избыточного давления внутри пилотной скважины (бурового канала) и тем самым предотвращение просачивания грунтовых вод в буровой раствор;
   - стабилизация буровой скважины, предотвращающая ее обвал от давления окружающего грунта.
6. Работы по бурению рекомендуется выполнять при положительных температурах окружающего воздуха в сухое время года.
7. Протяженность наклонно-направленного бурения – 23.9 м, прокладка газопровода методом наклонно-направленного бурения – 12.9 м.
8. При прокладке газопровода методом наклонно-направленного бурения отметка верха трубы предусмотрена на глубине не менее 1,5 м ниже конструкции автодороги.
9. Крепление вертикальных стенок котлованов предусмотреть щитами в соответствии с ПОТ Р О-14000-005-98 с учетом геологических условий.
10. Работы вести в соответствии с проектом производства работ.

Изм.	Кол.	Лист	№док	Подпись	Дата	СЗ-2025-36-ГСН		
						Строительство сетей газоснабжения с. Кунцево Нижнегорского района Республики Крым		
Нач. УПР		Бараненко				Наружные газопроводы	Стадия	Лист	Листов
ГИП		Камаева					Р	30	
Н. контр.		Овсянников				Переход ул. 50 лет Октября закрытым способом-методом ННБ. Планы трасс Г1.1 ПК4+90.7-ПК5+03.6. Продольный профиль	Управление проектных работ ГУП РК "Крымгазсети" г. Симферополь	
Проверил		Кухарчук						
Разработал		Пивовар						

Формат А2

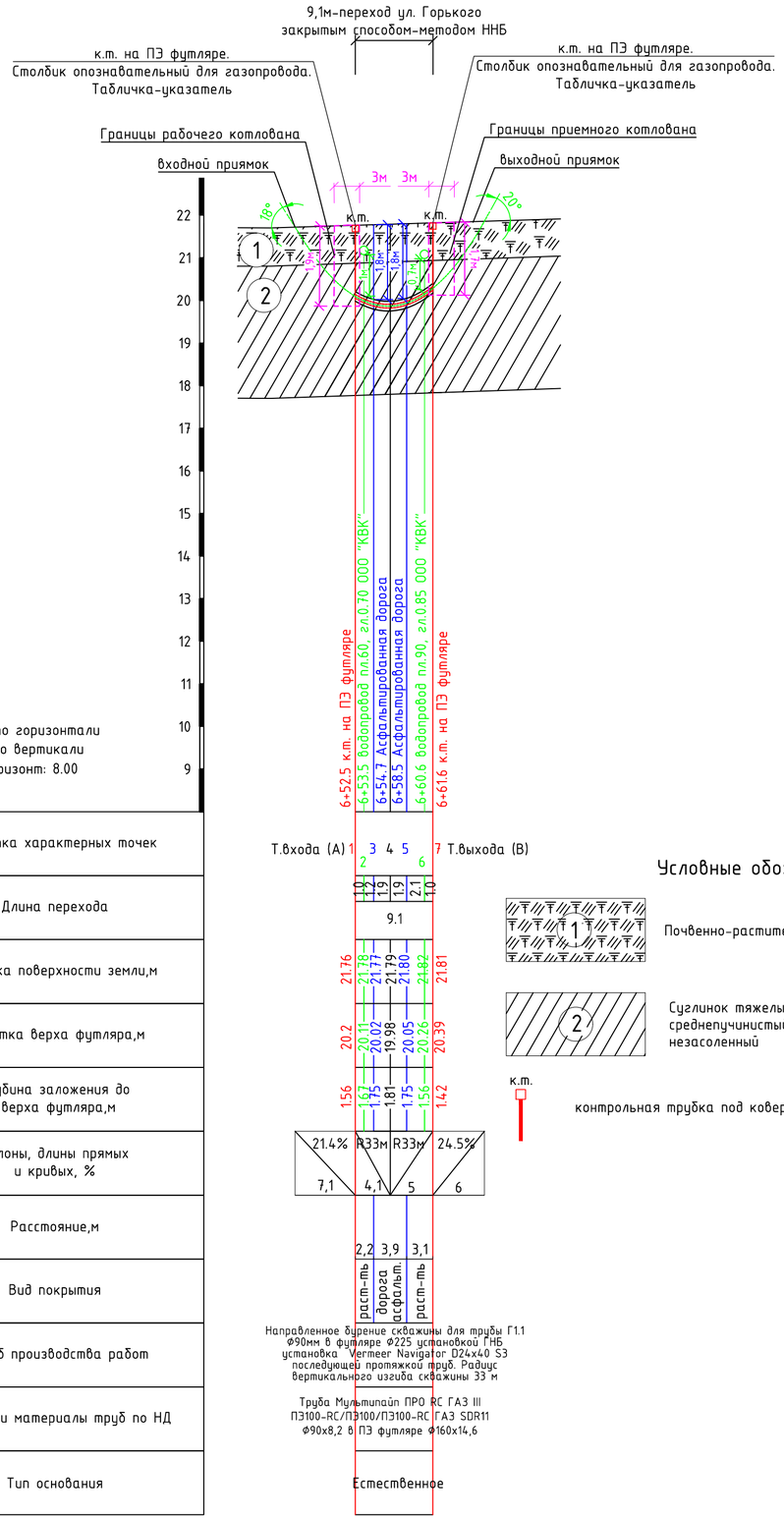

М 1 : 500 – по горизонтали
М 1 : 100 – по вертикали
Условный горизонт: 8.00

Разметка характерных точек
Длина перехода
Отметка поверхности земли,м
Отметка верха футляра,м
Глубина заложения до верха футляра,м
Уклоны, длины прямых и кривых, %
Расстояние,м
Вид покрытия
Способ производства работ
Размеры и материалы труб по НД
Тип основания

Условные обозначения:

1 — Почвенно-растительный слой

2 — Суглинок тяжелый пылеватый твердый среднепучинистый сильнопросадочный незасоленный

к.т. — контрольная трубка под ковер

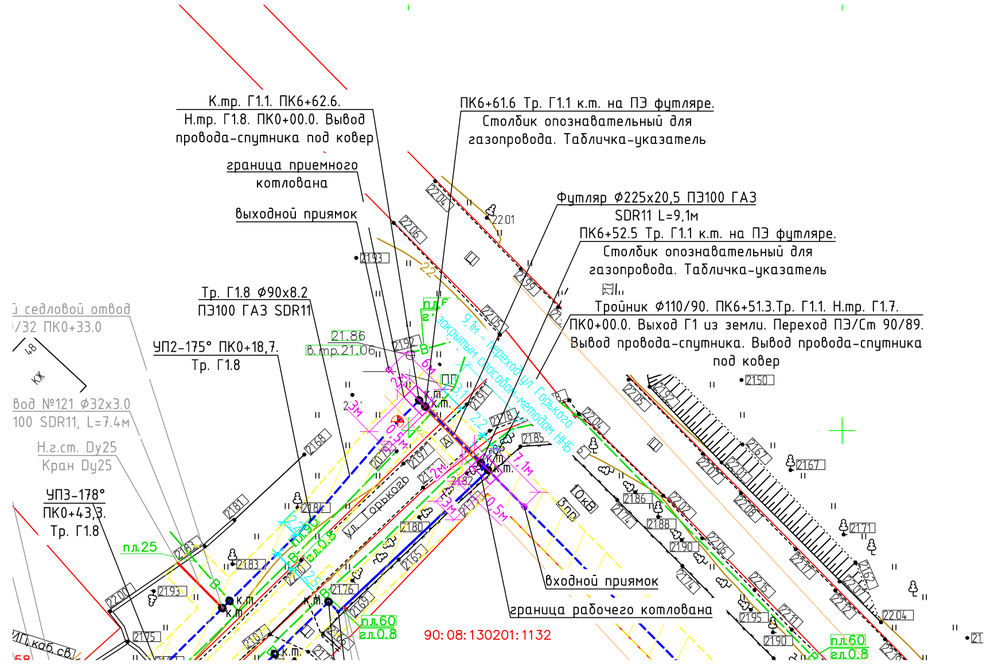

Примечания:

1. Перед началом земляных работ и работ по прокладке методом наклонно-направленного бурения вызвать на место представителей всех организаций, имеющих инженерные сети на участке для уточнения их месторасположения и глубины заложения.
2. Проектом предусмотрен радиус вертикального изгиба скважины 33 м, минимально допустимый радиус изгиба скважины 33 м.
3. Минимально допустимый радиус упругого изгиба трубопровода Dn90 – 2.3м, Dn225 – 5.6м.
4. Технология производства работ по бестраншейной прокладке газопроводов должна включать:
   - подготовительные работы по доставке, расстановке, заземлению, закреплению буровой установки и оборудования;
   - геодезическую разбивку трассы газопровода на поверхности земли, разметку входного приямка;
   - подготовку рабочего и приемного котлованов;
   - бурение пилотной скважины по трассе газопровода в соответствии с профилем, заполнение рабочего варианта протокола бурения;
   - расширение бурового канала до необходимого диаметра;
   - подготовку плети газопровода к протаскиванию;
   - протаскиванием футляра или газопровода по сформированному буровому каналу;
   - окончательное оформление протокола бурения и карты бурения;
   - продувка плети газопровода;
   - испытания газопровода на герметичность.
5. Обязательным условием бурения является применение бурового раствора. Буровой раствор представляет собой водную суспензию бентонита и химических добавок.

   Основными функциями бурового раствора являются:
   - охлаждение и смазка режущего инструмента и штанг;
   - удаление грунта из буровой скважины;
   - формирование прочных стенок пилотной скважины (бурового канала);
   - создание избыточного давления внутри пилотной скважины (бурового канала) и тем самым предотвращение просачивания грунтовых вод в буровой раствор;
   - стабилизация буровой скважины, предотвращающая ее обвал от давления окружающего грунта.
6. Работы по бурению рекомендуется выполнять при положительных температурах окружающего воздуха в сухое время года.
7. Протяженность наклонно-направленного бурения – 22.2 м, прокладка газопровода методом наклонно-направленного бурения – 9.1 м.
8. При прокладке газопровода методом наклонно-направленного бурения отметка верха трубы предусмотрена на глубине не менее 1,5 м ниже конструкции автодороги.
9. Крепление вертикальных стенок котлованов предусмотреть щитами в соответствии с ПОТ Р О-14000-005-98 с учетом геологических условий.
10. Работы вести в соответствии с проектом производства работ.

Изм.	Кол.	Лист	№док	Подпись	Дата	СЗ-2025-36-ГСН		
						Строительство сетей газоснабжения с. Кунцево Нижнегорского района Республики Крым		
Нач. УПР		Баранещко				Наружные газопроводы	Стадия	Лист	Листов
ГИП		Камаева					Р	31	
Н. контр.		Овсянников				Переход ул. Горького закрытым способом-методом ННБ. Планы трасс Г1.1 ПК6+52.5–ПК6+61.6. Продольный профиль	Управление проектных работ ГУП РК "Крымгазсети" г. Симферополь	
Проверил		Кухарчук						
Разработал		Пивовар						

Формат А2

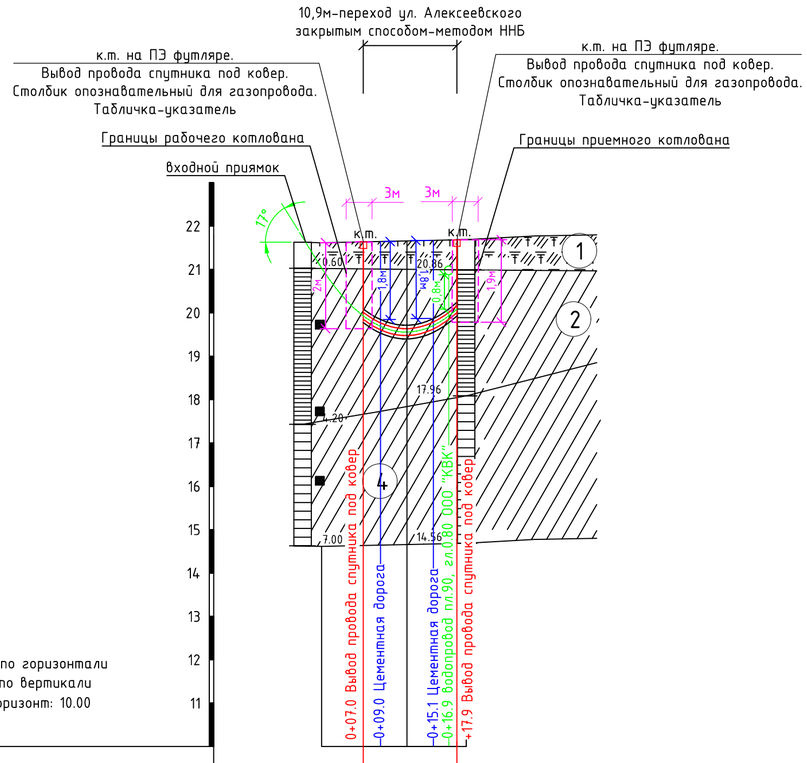

М 1 : 500 – по горизонтали
М 1 : 100 – по вертикали
Условный горизонт: 10.00

Разметка характерных точек	Т.входа (А) 1	2	3	4	5	6 Т.выхода (В)	
Длина перехода	2.0	3.1	3.0	1.8	1.0		
	10.9						
Отметка поверхности земли,м	21.64	21.64	21.65	21.67	21.68	21.74	
Отметка верха футляра,м	20.09	19.84	19.70	19.85	20.09	20.30	
Глубина заложения до верха футляра,м	1.55	1.80	1.95	1.82	1.59	1.44	
Уклоны, длины прямых и кривых, %	23%	R33м	R33м				
	6,7	5	5,9				
Расстояние,м	2	6,1	2,8				
Вид покрытия	расп-ть	дорога цемент.	расп-ть				
Способ производства работ	Направленное бурение скважины для трубы Г1.2 Ф160мм в футляре Ф315 установкой ГНБ установка Vermeer Navigator D24x40 S3 последующей протяжкой труб. Радиус вертикального изгиба скважины 33 м						
Размеры и материалы труб по НД	Труба Мультипайп ПРО RC ГАЗ III ПЭ100-RC/ПЭ100/ПЭ100-RC ГАЗ SDR11 Ф160х14,6 в ПЭ футляре Ф315х28,6						
Тип основания	Естественное						

Условные обозначения:

- Почвенно-растительный слой
- Суглинок тяжелый пылеватый твердый среднепучинистый сильнопросадочный незасоленный
- Суглинок тяжелый пылеватый полутвердый ненабухающий непросадочный незасоленный
- к.т. — контрольная трубка под ковер

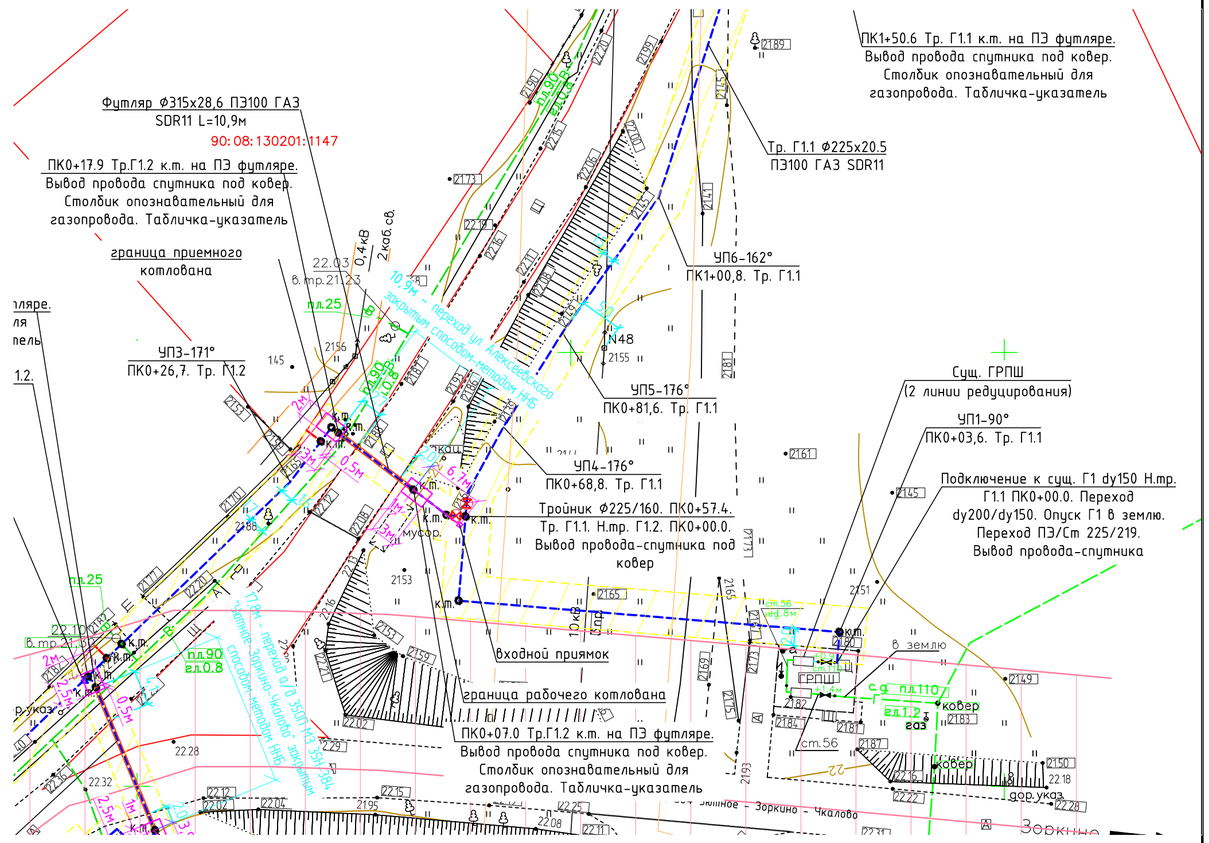

Примечания:

1. Перед началом земляных работ и работ по прокладке методом наклонно-направленного бурения вызвать на место представителей всех организаций, имеющих инженерные сети на участке для уточнения их месторасположения и глубины заложения.
2. Проектом предусмотрен радиус вертикального изгиба скважины 33 м, минимально допустимый радиус изгиба скважины 33 м.
3. Минимально допустимый радиус упругого изгиба трубопровода Dn160 – 4.0м, Dn315-8.9м.
4. Технология производства работ по бестраншейной прокладке газопроводов должна включать:
   - подготовительные работы по доставке, расстановке, заземлению, закреплению буровой установки и оборудования;
   - геодезическую разбивку трассы газопровода на поверхности земли, разметку входного приямка;
   - подготовку рабочего и приемного котлованов;
   - бурение пилотной скважины по трассе газопровода в соответствии с профилем, заполнение рабочего варианта протокола бурения;
   - расширение бурового канала до необходимого диаметра;
   - подготовку плети газопровода к протаскиванию;
   - протаскиванием футляра или газопровода по сформированному буровому каналу;
   - окончательное оформление протокола бурения и карты бурения;
   - продувка плети газопровода;
   - испытания газопровода на герметичность.
5. Обязательным условием бурения является применение бурового раствора. Буровой раствор представляет собой водную суспензию бентонита и химических добавок.

   Основными функциями бурового раствора являются:
   - охлаждение и смазка режущего инструмента и штанг;
   - удаление грунта из буровой скважины;
   - формирование прочных стенок пилотной скважины (бурового канала);
   - создание избыточного давления внутри пилотной скважины (бурового канала) и тем самым предотвращение просачивания грунтовых вод в буровой раствор;
   - стабилизация буровой скважины, предотвращающая ее обвал от давления окружающего грунта.
6. Работы по бурению рекомендуется выполнять при положительных температурах окружающего воздуха в сухое время года.
7. Протяженность наклонно-направленного бурения – 17.6 м, прокладка газопровода методом наклонно-направленного бурения – 10.9м.
8. При прокладке газопровода методом наклонно-направленного бурения отметка верха трубы предусмотрена на глубине не менее 1,5 м ниже конструкции автодороги.
9. Крепление вертикальных стенок котлованов предусмотреть щитами в соответствии с ПОТ Р О-14000-005-98 с учетом геологических условий.
10. Работы вести в соответствии с проектом производства работ.
11. В связи со стесненными условиями работы закончить в приемном котловане без выходного приямка.

Изм.	Кол.	Лист	№док	Подпись	Дата				
						СЗ-2025-36-ГСН			
						Строительство сетей газоснабжения с. Кунцево Нижнегорского района Республики Крым			
						Наружные газопроводы	Стадия	Лист	Листов
		Нач. УПР	Бараненко				Р	32	
		ГИП	Камаева						
		Н. контр.	Овсянников			Переход ул. Алексеевского закрытым способом-методом ННБ. Планы трасс Г1.2 ПК0+07.0-ПК0+17.9. Продольный профиль	Управление проектных работ ГУП РК "Крымгазсети" г. Симферополь		
		Проверил	Кухарчук						
		Разработал	Пивовар						

Формат А2

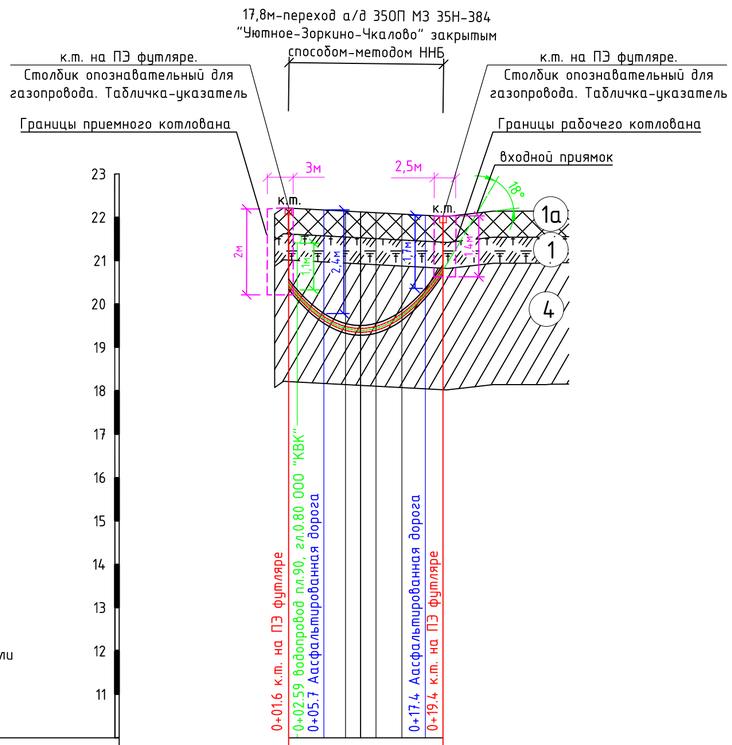

М 1 : 500 – по горизонтали
М 1 : 100 – по вертикали
Условный горизонт: 10.00

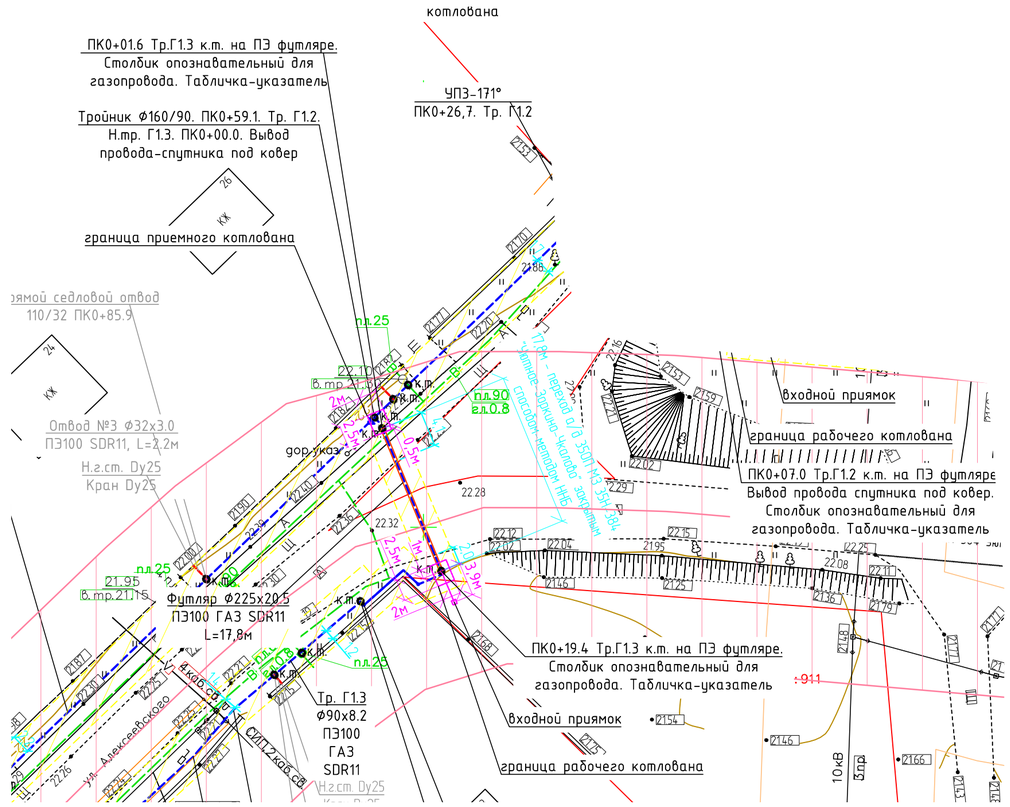

Разметка характерных точек	1	2	3	4	5	6	7	8	9
	Т.входа (А)								Т.выхода (В)
Длина перехода	2.0	2.7	3.0	1.8	1.8	2.5	3.0	1.0	
	17.8								
Отметка поверхности земли,м	22.02	22.05	22.10	22.12	22.14	22.17	22.07	22.22	
Отметка верха футляра,м	20.9	20.35	19.95	19.55	19.52	19.56	19.77	20.34	
Глубина заложения до верха футляра,м	1.12	1.70	2.22	2.55	2.60	2.58	2.40	1.88	
Уклоны, длины прямых и кривых, %			30% 3,9	R33м 9,5		R33м 8,3			
Расстояние,м	2		11,7			4,1			
Вид покрытия	расст-ть		дорога асфальт.					расст-ть	
Способ производства работ	Направленное бурение скважины для трубы Г1.3 Ф90мм в футляре Ф225 установкой ГНБ установка Vermeer Navigator D24x40 S3 последующей протяжкой труб. Радиус вертикального изгиба скважины 33 м								
Размеры и материалы труб по НД	Труба Мультипайп ПРО RC ГАЗ III ПЭ100-RC/ПЭ100/ПЭ100-RC ГАЗ SDR11 Ф90х8,2 в ПЭ футляре Ф225х20,5								
Тип основания	Естественное								

Условные обозначения:

- Почвенно-растительный слой
- Насыпной слой (щебень)
- Суглинок тяжелый пылеватый полутвердый ненабухающий непросадочный незасоленный
- к.т. — контрольная трубка под ковер
- полоса отвода а/д IV категории (18.0м)

Примечания:

1. Перед началом земляных работ и работ по прокладке методом наклонно-направленного бурения вызвать на место представителей всех организаций, имеющих инженерные сети на участке для уточнения их месторасположения и глубины заложения.
2. Проектом предусмотрен радиус вертикального изгиба скважины 33 м, минимально допустимый радиус изгиба скважины 33 м.
3. Минимально допустимый радиус упругого изгиба трубопровода Dn90 – 2.3м, Dn225 – 5.6м.
4. Технология производства работ по бестраншейной прокладке газопроводов должна включать:
   - подготовительные работы по доставке, расстановке, заземлению, закреплению буровой установки и оборудования;
   - геодезическую разбивку трассы газопровода на поверхности земли, разметку входного приямка;
   - подготовку рабочего и приемного котлованов;
   - бурение пилотной скважины по трассе газопровода в соответствии с профилем, заполнение рабочего варианта протокола бурения;
   - расширение бурового канала до необходимого диаметра;
   - подготовку плети газопровода к протаскиванию;
   - протаскиванием футляра или газопровода по сформированному буровому каналу;
   - окончательное оформление протокола бурения и карты бурения;
   - продувка плети газопровода;
   - испытания газопровода на герметичность.
5. Обязательным условием бурения является применение бурового раствора. Буровой раствор представляет собой водную суспензию бентонита и химических добавок.

   Основными функциями бурового раствора являются:
   - охлаждение и смазка режущего инструмента и штанг;
   - удаление грунта из буровой скважины;
   - формирование прочных стенок пилотной скважины (бурового канала);
   - создание избыточного давления внутри пилотной скважины (бурового канала) и тем самым предотвращение просачивания грунтовых вод в буровой раствор;
   - стабилизация буровой скважины, предотвращающая ее обвал от давления окружающего грунта.
6. Работы по бурению рекомендуется выполнять при положительных температурах окружающего воздуха в сухое время года.
7. Протяженность наклонно-направленного бурения – 21.7 м, прокладка газопровода методом наклонно-направленного бурения – 17.8м.
8. При прокладке газопровода методом наклонно-направленного бурения отметка верха трубы предусмотрена на глубине не менее 1,5 м ниже конструкции автодороги.
9. Крепление вертикальных стенок котлованов предусмотреть щитами в соответствии с ПОТ Р О-14000-005-98 с учетом геологических условий.
10. Работы вести в соответствии с проектом производства работ.
11. В связи со стесненными условиями работы закончить в приемном котловане без выходного приямка.

Изм.	Кол.	Лист	№док	Подпись	Дата	СЗ-2025-36-ГСН		
						Строительство сетей газоснабжения с. Кунцево Нижнегорского района Республики Крым		
Нач. УПР		Бараненко				Наружные газопроводы	Стадия	Лист	Листов
ГИП		Камаева					Р	33	
Н. контр.		Овсянников				Переход а/д 35ОП МЗ 35Н-384 "Уютное-Зоркино-Чкалово"закрытым способом-методом ННБ. Планы трасс Г1.3 ПК0+01.6-ПК0+19.4. Продольный профиль	Управление проектных работ ГУП РК "Крымгазсети" г. Симферополь	
Проверил		Кухарчук						
Разработал		Пивовар						

Формат А2

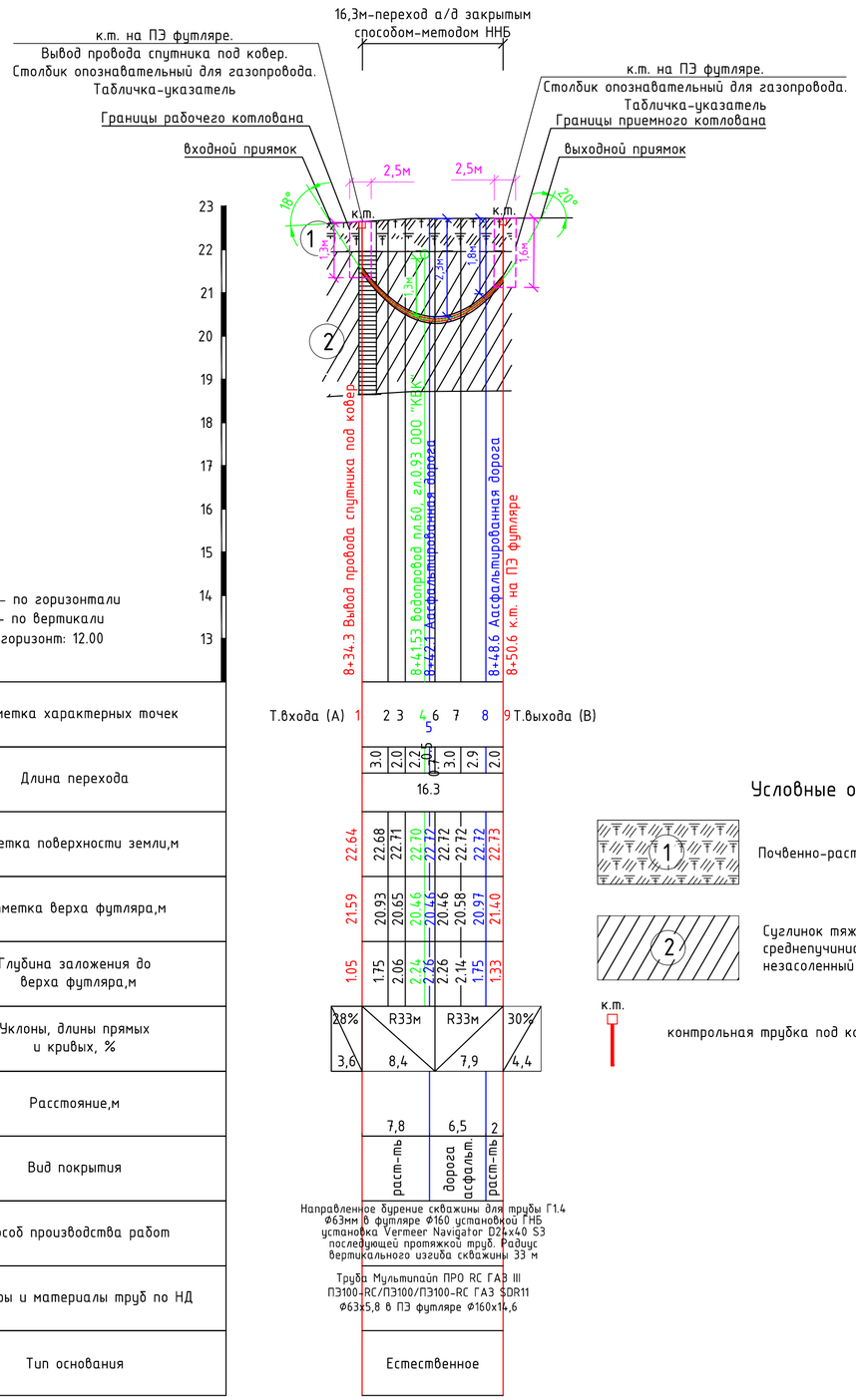

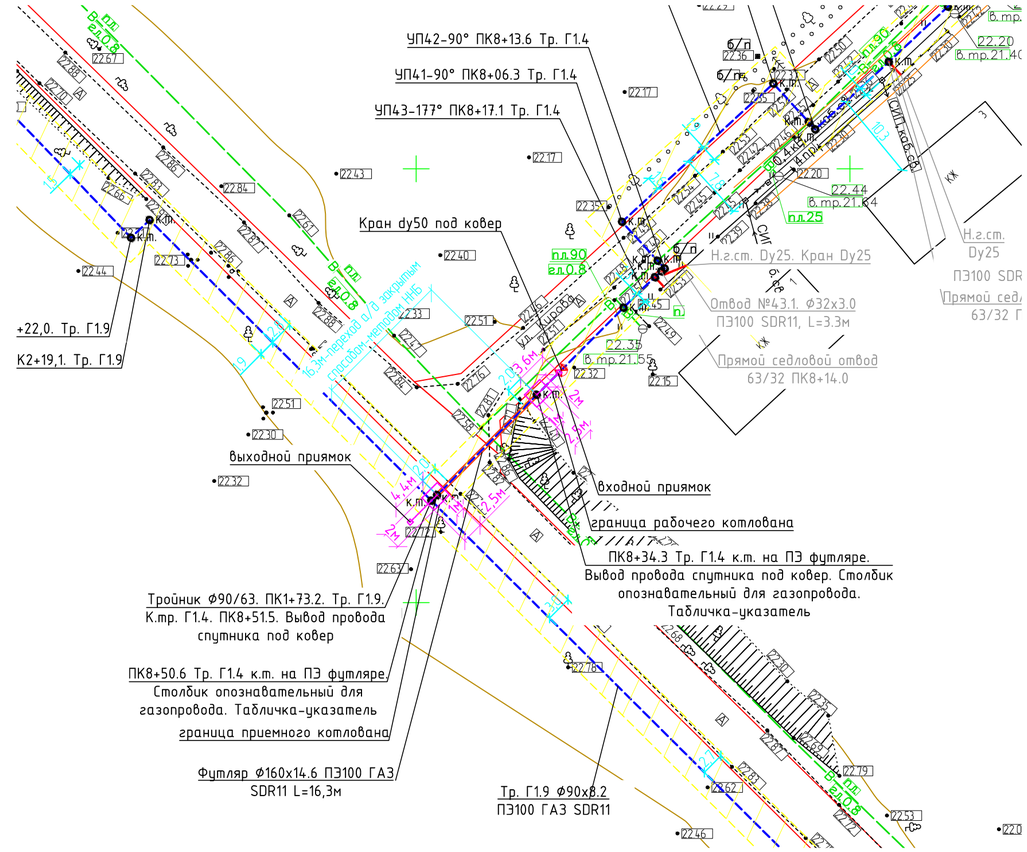

Условные обозначения:

1 — Почвенно-растительный слой

2 — Суглинок тяжелый пылеватый твердый среднепучинистый сильнопросадочный незасоленный

к.т. — контрольная трубка под ковер

Примечания:

1. Перед началом земляных работ и работ по прокладке методом наклонно-направленного бурения вызвать на место представителей всех организаций, имеющих инженерные сети на участке для уточнения их месторасположения и глубины заложения.
2. Проектом предусмотрен радиус вертикального изгиба скважины 33 м, минимально допустимый радиус изгиба скважины 33 м.
3. Минимально допустимый радиус упругого изгиба трубопровода Dn63 – 1.6м, Dn160–8.9м.
4. Технология производства работ по бестраншейной прокладке газопроводов должна включать:
   - подготовительные работы по доставке, расстановке, заземлению, закреплению буровой установки и оборудования;
   - геодезическую разбивку трассы газопровода на поверхности земли, разметку входного приямка;
   - подготовку рабочего и приемного котлованов;
   - бурение пилотной скважины по трассе газопровода в соответствии с профилем, заполнение рабочего варианта протокола бурения;
   - расширение бурового канала до необходимого диаметра;
   - подготовку плети газопровода к протаскиванию;
   - протаскиванием футляра или газопровода по сформированному буровому каналу;
   - окончательное оформление протокола бурения и карты бурения;
   - продувка плети газопровода;
   - испытания газопровода на герметичность.
5. Обязательным условием бурения является применение бурового раствора. Буровой раствор представляет собой водную суспензию бентонита и химических добавок.

   Основными функциями бурового раствора являются:
   - охлаждение и смазка режущего инструмента и штанг;
   - удаление грунта из буровой скважины;
   - формирование прочных стенок пилотной скважины (бурового канала);
   - создание избыточного давления внутри пилотной скважины (бурового канала) и тем самым предотвращение просачивания грунтовых вод в буровой раствор;
   - стабилизация буровой скважины, предотвращающая ее обвал от давления окружающего грунта.
6. Работы по бурению рекомендуется выполнять при положительных температурах окружающего воздуха в сухое время года.
7. Протяженность наклонно-направленного бурения – 24.3 м, прокладка газопровода методом наклонно-направленного бурения – 16.3м.
8. При прокладке газопровода методом наклонно-направленного бурения отметка верха трубы предусмотрена на глубине не менее 1,5 м ниже конструкции автодороги.
9. Крепление вертикальных стенок котлованов предусмотреть щитами в соответствии с ПОТ Р О-14000-005-98 с учетом геологических условий.
10. Работы вести в соответствии с проектом производства работ.

Изм.	Кол.	Лист	№док	Подпись	Дата	СЗ-2025-36-ГСН		
						Строительство сетей газоснабжения с. Кунцево Нижнегорского района Республики Крым		
Нач. УПР		Баранецко				Наружные газопроводы	Стадия	Лист	Листов
ГИП		Камаева					Р	34	
Н. контр.		Овсянников				Переход а/д закрытым способом-методом ННБ. Планы трасс Г1.4 ПК8+34.3–ПК8+50.6. Продольный профиль	Управление проектных работ ГУП РК "Крымгазсети" г. Симферополь	
Проверил		Кухарчук						
Разработал		Пивовар						

Формат А2

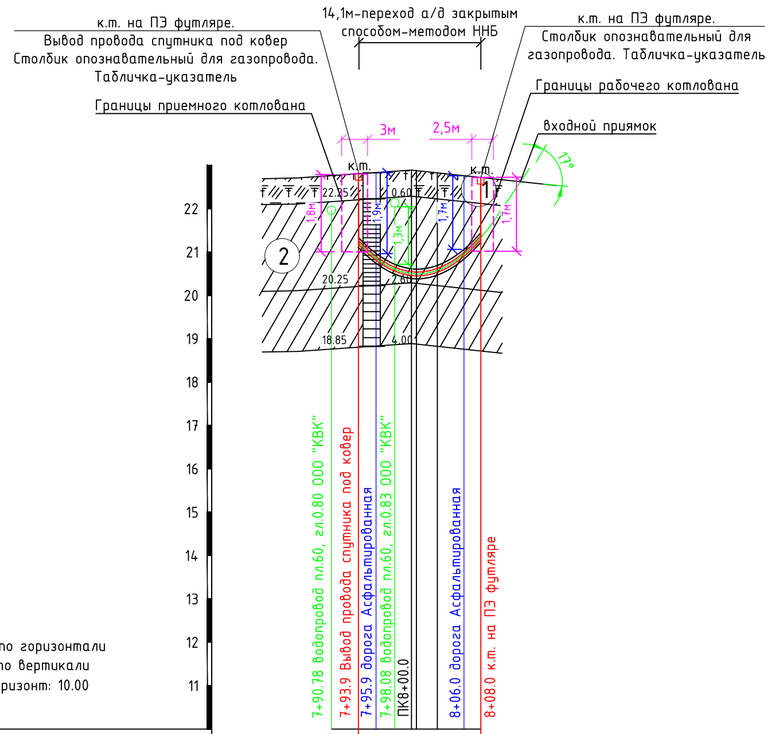

М 1 : 500 – по горизонтали
М 1 : 100 – по вертикали
Условный горизонт: 10.00

Разметка характерных точек	Т.выхода (В) 8	7	6	5	4	3	2	1 Т.входа (А)						
Длина перехода		2.0	2.2	1.9	0.6	2.4	3.0	2.0						
		14.1												
Отметка поверхности земли,м	22.80	22.83	22.86		22.88	22.87	22.83	22.76	22.72					
Отметка верха футляра,м	21.33	20.97	20.71		20.61	20.60	20.70	21.06	21.44					
Глубина заложения до верха футляра,м	1.47	1.86	2.15		2.27	2.27	2.13	1.70	1.28					
Уклоны, длины прямых и кривых, %		R33м 6,7				R33м 7,4			25.6% 4,6					
Расстояние,м		2	10,1					2						
Вид покрытия		раст-ть	дорога асфальт.					раст-ть						
Способ производства работ	Направленное бурение скважины для трубы Г1.5 Ф90мм в футляре Ф225 установкой ГНБ установка Vermeer Navigator D24x40 S3 последующей протяжкой труб. Радиус вертикального изгиба скважины 33 м													
Размеры и материалы труб по НД	Труба Мультипайп ПРО RC ГАЗ III ПЭ100-RC/ПЭ100/ПЭ100-RC ГАЗ SDR11 Ф90х8.2 в ПЭ футляре Ф225х20,5													
Тип основания	Естественное													

Условные обозначения:

1 – Почвенно-растительный слой

2 – Суглинок тяжелый пылеватый твердый среднепучинистый сильнопросадочный незасоленный

к.т. – контрольная трубка под ковер

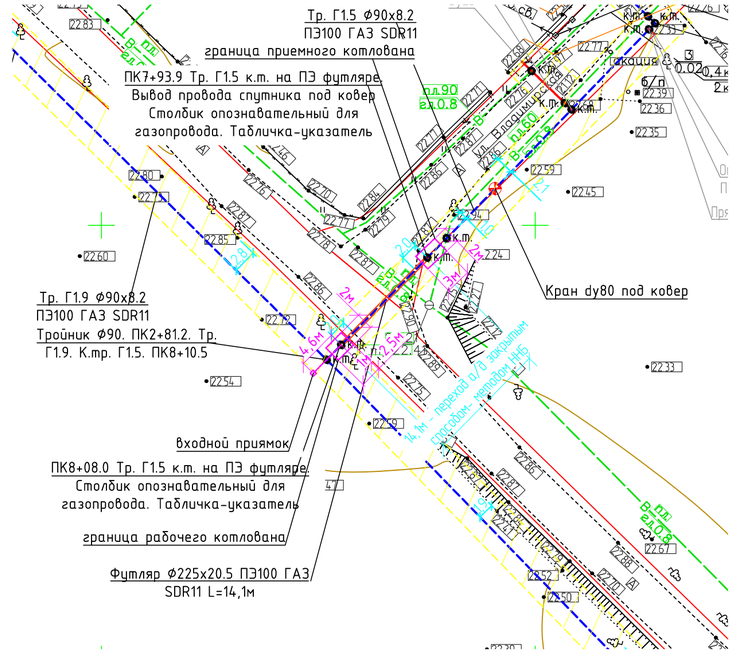

Примечания:

1. Перед началом земляных работ и работ по прокладке методом наклонно-направленного бурения вызвать на место представителей всех организаций, имеющих инженерные сети на участке для уточнения их месторасположения и глубины заложения.
2. Проектом предусмотрен радиус вертикального изгиба скважины 33 м, минимально допустимый радиус изгиба скважины 33 м.
3. Минимально допустимый радиус упругого изгиба трубопровода Dn90 – 2.3м, Dn225 – 5.6м.
4. Технология производства работ по бестраншейной прокладке газопроводов должна включать:
   - подготовительные работы по доставке, расстановке, заземлению, закреплению буровой установки и оборудования;
   - геодезическую разбивку трассы газопровода на поверхности земли, разметку входного приямка;
   - подготовку рабочего и приемного котлованов;
   - бурение пилотной скважины по трассе газопровода в соответствии с профилем, заполнение рабочего варианта протокола бурения;
   - расширение бурового канала до необходимого диаметра;
   - подготовку плети газопровода к протаскиванию;
   - протаскиванием футляра или газопровода по сформированному буровому каналу;
   - окончательное оформление протокола бурения и карты бурения;
   - продувка плети газопровода;
   - испытания газопровода на герметичность.
5. Обязательным условием бурения является применение бурового раствора. Буровой раствор представляет собой водную суспензию бентонита и химических добавок.

   Основными функциями бурового раствора являются:
   - охлаждение и смазка режущего инструмента и штанг;
   - удаление грунта из буровой скважины;
   - формирование прочных стенок пилотной скважины (бурового канала);
   - создание избыточного давления внутри пилотной скважины (бурового канала) и тем самым предотвращение просачивания грунтовых вод в буровой раствор;
   - стабилизация буровой скважины, предотвращающая ее обвал от давления окружающего грунта.
6. Работы по бурению рекомендуется выполнять при положительных температурах окружающего воздуха в сухое время года.
7. Протяженность наклонно-направленного бурения – 18.7 м, прокладка газопровода методом наклонно-направленного бурения – 14.1м.
8. При прокладке газопровода методом наклонно-направленного бурения отметка верха трубы предусмотрена на глубине не менее 1,5 м ниже конструкции автодороги.
9. Крепление вертикальных стенок котлованов предусмотреть щитами в соответствии с ПОТ Р О-14000-005-98 с учетом геологических условий.
10. Работы вести в соответствии с проектом производства работ.
11. В связи со стесненными условиями работы закончить в приемном котловане без выходного приямка.

Изм.	Кол.	Лист	№док	Подпись	Дата				
						СЗ-2025-36-ГСН			
						Строительство сетей газоснабжения с. Кунцево Нижнегорского района Республики Крым			
						Наружные газопроводы	Стадия	Лист	Листов
Нач. УПР		Бараненко					Р	35	
ГИП		Камаева							
Н. контр.		Овсянников				Переход а/д закрытым способом-методом ННБ. Планы трасс Г1.5 ПК7+93.9–ПК8+08.0. Продольный профиль	Управление проектных работ ГУП РК "Крымгазсети" г. Симферополь		
Проверил		Кухарчук							
Разработал		Пивовар							

Формат А2

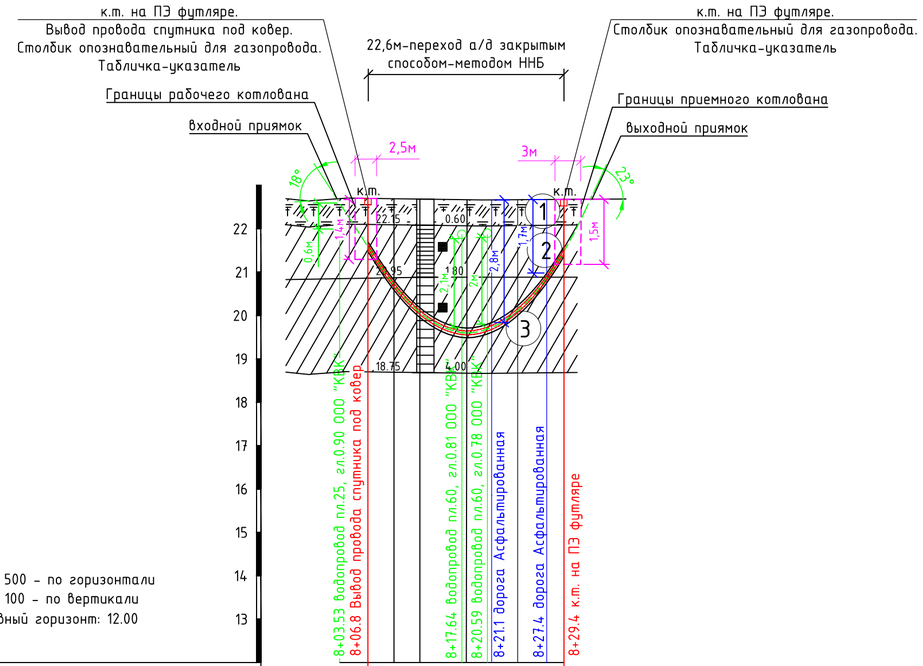

М 1 : 500 – по горизонтали
М 1 : 100 – по вертикали
Условный горизонт: 12.00

Разметка характерных точек	Т.входа (А) 1	2	3	4	5	6	7	8	9	10 Т.выхода (В)		
Длина перехода		3.0	3.0	4.8	0.5	2.5	0.5	3.0	3.3	2.0		
		22.6										
Отметка поверхности земли,м	22.70	22.69	22.68	22.67	22.67	22.66	22.67	22.66	22.67	22.67		
Отметка верха футляра,м	21.70	20.81	20.18	19.72	19.71	19.80	19.84	20.24	20.97	21.57		
Глубина заложения до верха футляра,м	1.0	1.88	2.50	2.95	2.96	2.86	2.83	2.42	1.70	1.10		
Уклоны, длины прямых и кривых, %	27.7%	R35м		R35м						35.2%		
	3,6	11,3		11,3						3,1		
Расстояние,м		14,3					6,4			2		
Вид покрытия		растительность					дорога асфальт.			раст-ть		
Способ производства работ	Направленное бурение скважины для трубы Г1.6 Ф90мм в футляре Ф225 установкой ГНБ установка Vermeer Navigator D24x40 S3 последующей протяжкой труб. Радиус вертикального изгиба скважины 35 м											
Размеры и материалы труб по НД	Труба Мультипайп ПРО RC ГАЗ III ПЭ100-RC/ПЭ100/ПЭ100-RC ГАЗ SDR11 Ф90х8,2 в ПЭ футляре Ф225х20,5											
Тип основания	Естественное											

Условные обозначения:

- Почвенно-растительный слой
- Суглинок тяжелый пылеватый твердый среднепучинистый сильнопросадочный незасоленный
- Суглинок тяжелый пылеватый полутвердый слабопучинистый слабопросадочный незасоленный
- к.т. — контрольная трубка под ковер

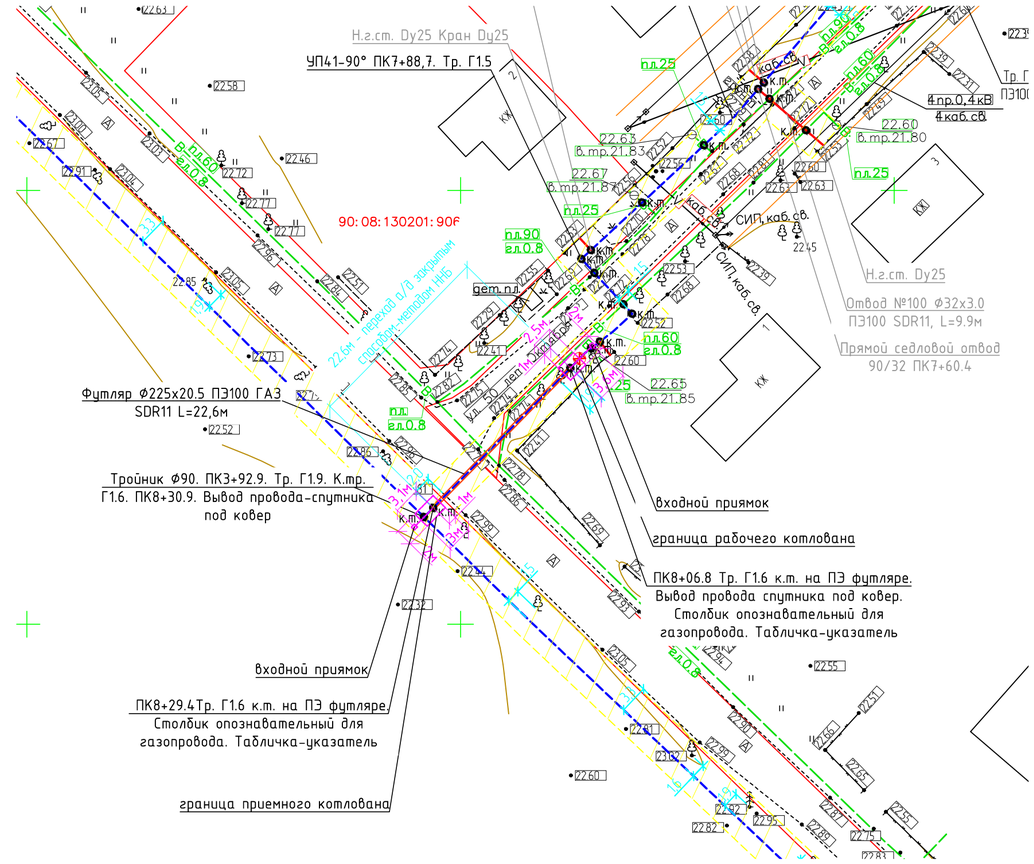

Примечания:

1. Перед началом земляных работ и работ по прокладке методом наклонно-направленного бурения вызвать на место представителей всех организаций, имеющих инженерные сети на участке для уточнения их месторасположения и глубины заложения.
2. Проектом предусмотрен радиус вертикального изгиба скважины 35 м, минимально допустимый радиус изгиба скважины 33 м.
3. Минимально допустимый радиус упругого изгиба трубопровода Dn90 – 2.3м, Dn225 – 5.6м.
4. Технология производства работ по бестраншейной прокладке газопроводов должна включать:
   - подготовительные работы по доставке, расстановке, заземлению, закреплению буровой установки и оборудования;
   - геодезическую разбивку трассы газопровода на поверхности земли, разметку входного приямка;
   - подготовку рабочего и приемного котлованов;
   - бурение пилотной скважины по трассе газопровода в соответствии с профилем, заполнение рабочего варианта протокола бурения;
   - расширение бурового канала до необходимого диаметра;
   - подготовку плети газопровода к протаскиванию;
   - протаскиванием футляра или газопровода по сформированному буровому каналу;
   - окончательное оформление протокола бурения и карты бурения;
   - продувка плети газопровода;
   - испытания газопровода на герметичность.
5. Обязательным условием бурения является применение бурового раствора. Буровой раствор представляет собой водную суспензию бентонита и химических добавок.

   Основными функциями бурового раствора являются:
   - охлаждение и смазка режущего инструмента и штанг;
   - удаление грунта из буровой скважины;
   - формирование прочных стенок пилотной скважины (бурового канала);
   - создание избыточного давления внутри пилотной скважины (бурового канала) и тем самым предотвращение просачивания грунтовых вод в буровой раствор;
   - стабилизация буровой скважины, предотвращающая ее обвал от давления окружающего грунта.
6. Работы по бурению рекомендуется выполнять при положительных температурах окружающего воздуха в сухое время года.
7. Протяженность наклонно-направленного бурения – 29.3м, прокладка газопровода методом наклонно-направленного бурения – 22.6м.
8. При прокладке газопровода методом наклонно-направленного бурения отметка верха трубы предусмотрена на глубине не менее 1,5 м ниже конструкции автодороги.
9. Крепление вертикальных стенок котлованов предусмотреть щитами в соответствии с ПОТ Р О-14000-005-98 с учетом геологических условий.
10. Работы вести в соответствии с проектом производства работ.
11. В связи со стесненными условиями работы закончить в приемном котловане без выходного приямка.

Изм.	Кол.	Лист	№док	Подпись	Дата				
						СЗ-2025-36-ГСН			
						Строительство сетей газоснабжения с. Кунцево Нижнегорского района Республики Крым			
Нач. УПР		Баранецко				Наружные газопроводы	Стадия	Лист	Листов
ГИП		Камаева					Р	36	
Н. контр.		Овсянников				Переход а/д закрытым способом-методом ННБ. Планы трасс Г1.6 ПК8+06.8-ПК8+29.4. Продольный профиль	Управление проектных работ ГУП РК "Крымгазсети" г. Симферополь		
Проверил		Кухарчук							
Разработал		Пивовар							

Формат А2

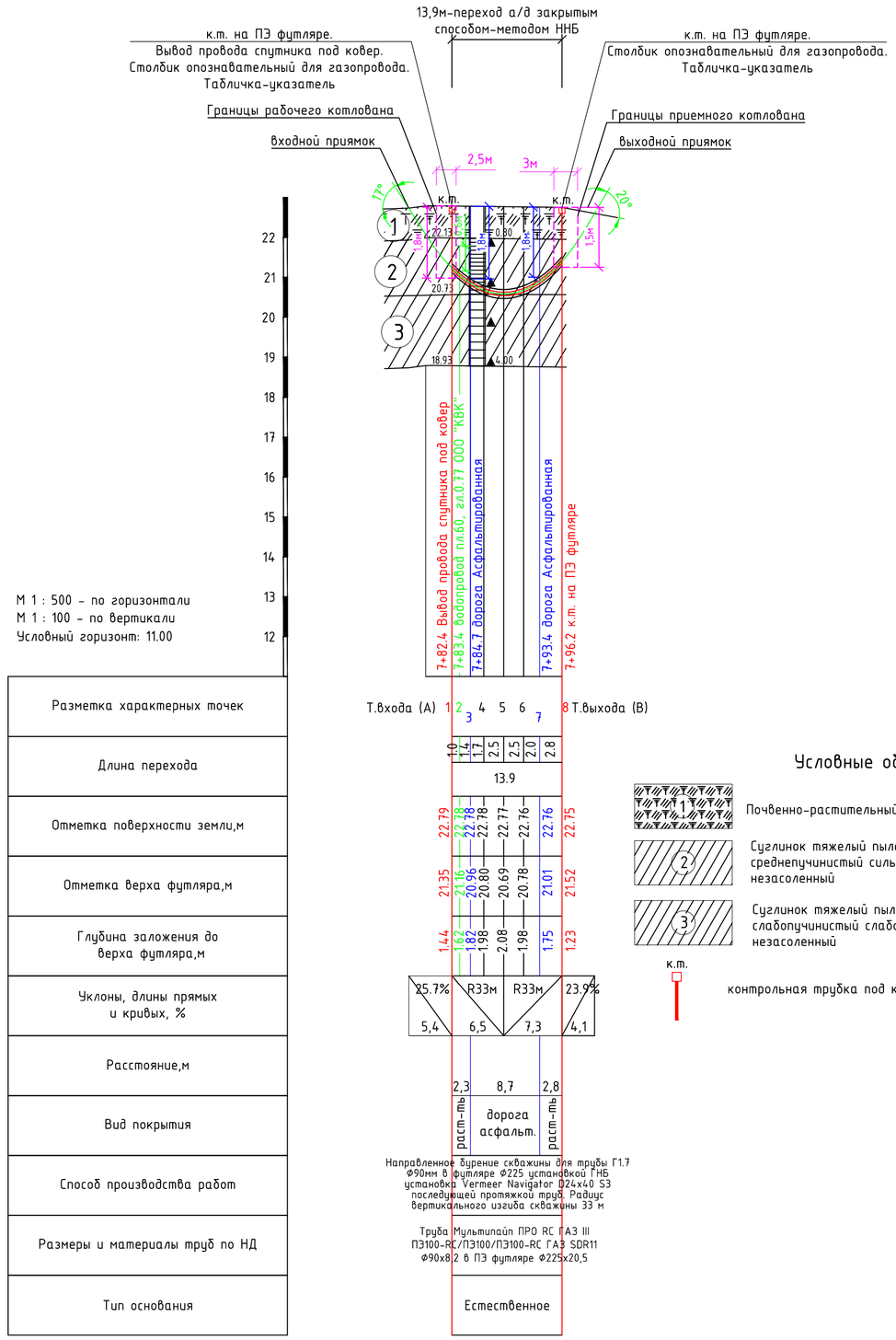

Разметка характерных точек	
Длина перехода	13.9
Отметка поверхности земли,м	22.79 22.78 22.78 22.78 22.77 22.76 22.76 22.75
Отметка верха футляра,м	21.35 21.16 20.96 20.80 20.69 20.78 21.01 21.52
Глубина заложения до верха футляра,м	1.44 1.62 1.82 1.98 2.08 1.98 1.75 1.23
Уклоны, длины прямых и кривых, %	25.7% 5,4; R33м 6,5; R33м 7,3; 23.9% 4,1
Расстояние,м	2,3 8,7 2,8
Вид покрытия	расст-ть; дорога асфальт.; расст-ть
Способ производства работ	Направленное бурение скважины для трубы Г1.7 Ф90мм в футляре Ф225 установкой ГНБ установка Vermeer Navigator D24x40 S3 последующей протяжкой труб. Радиус вертикального изгиба скважины 33 м
Размеры и материалы труб по НД	Труба Мультипайп ПРО RC ГАЗ III ПЭ100-RC/ПЭ100/ПЭ100-RC ГАЗ SDR11 Ф90х8.2 в ПЭ футляре Ф225х20,5
Тип основания	Естественное

Условные обозначения:

- 1 — Почвенно-растительный слой
- 2 — Суглинок тяжелый пылеватый твердый среднепучинистый сильнопросадочный незасоленный
- 3 — Суглинок тяжелый пылеватый полутвердый слабопучинистый слабопросадочный незасоленный
- к.т. — контрольная трубка под ковер

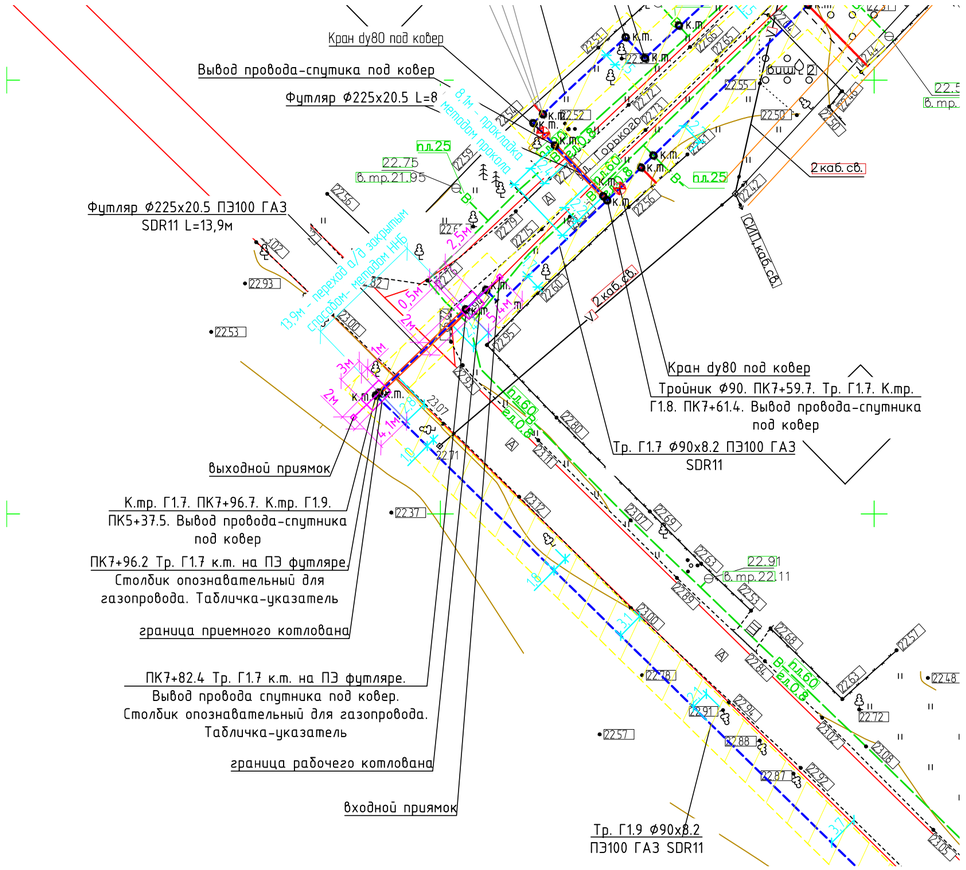

Примечания:

1. Перед началом земляных работ и работ по прокладке методом наклонно-направленного бурения вызвать на место представителей всех организаций, имеющих инженерные сети на участке для уточнения их месторасположения и глубины заложения.
2. Проектом предусмотрен радиус вертикального изгиба скважины 33 м, минимально допустимый радиус изгиба скважины 33 м.
3. Минимально допустимый радиус упругого изгиба трубопровода Dn90 – 2.3м, Dn225 – 5.6м.
4. Технология производства работ по бестраншейной прокладке газопроводов должна включать:
   - подготовительные работы по доставке, расстановке, заземлению, закреплению буровой установки и оборудования;
   - геодезическую разбивку трассы газопровода на поверхности земли, разметку входного приямка;
   - подготовку рабочего и приемного котлованов;
   - бурение пилотной скважины по трассе газопровода в соответствии с профилем, заполнение рабочего варианта протокола бурения;
   - расширение бурового канала до необходимого диаметра;
   - подготовку плети газопровода к протаскиванию;
   - протаскиванием футляра или газопровода по сформированному буровому каналу;
   - окончательное оформление протокола бурения и карты бурения;
   - продувка плети газопровода;
   - испытания газопровода на герметичность.
5. Обязательным условием бурения является применение бурового раствора. Буровой раствор представляет собой водную суспензию бентонита и химических добавок.

   Основными функциями бурового раствора являются:
   - охлаждение и смазка режущего инструмента и штанг;
   - удаление грунта из буровой скважины;
   - формирование прочных стенок пилотной скважины (бурового канала);
   - создание избыточного давления внутри пилотной скважины (бурового канала) и тем самым предотвращение просачивания грунтовых вод в буровой раствор;
   - стабилизация буровой скважины, предотвращающая ее обвал от давления окружающего грунта.
6. Работы по бурению рекомендуется выполнять при положительных температурах окружающего воздуха в сухое время года.
7. Протяженность наклонно-направленного бурения – 23.4 м, прокладка газопровода методом наклонно-направленного бурения – 13.9м.
8. При прокладке газопровода методом наклонно-направленного бурения отметка верха трубы предусмотрена на глубине не менее 1,5 м ниже конструкции автодороги.
9. Крепление вертикальных стенок котлованов предусмотреть щитами в соответствии с ПОТ Р О-14000-005-98 с учетом геологических условий.
10. Работы вести в соответствии с проектом производства работ.

Изм.	Кол.	Лист	№док	Подпись	Дата	СЗ-2025-36-ГСН		
						Строительство сетей газоснабжения с. Кунцево Нижнегорского района Республики Крым		
Нач. УПР		Бараненко				Наружные газопроводы	Стадия	Лист	Листов
ГИП		Камаева					Р	37	
Н. контр.		Овсянников				Переход а/д закрытым способом-методом ННБ. Планы трасс Г1.7 ПК7+82.4–ПК7+96.2. Продольный профиль	Управление проектных работ ГУП РК "Крымгазсети" г. Симферополь	
Проверил		Кухарчук						
Разработал		Пивовар						

Формат А2

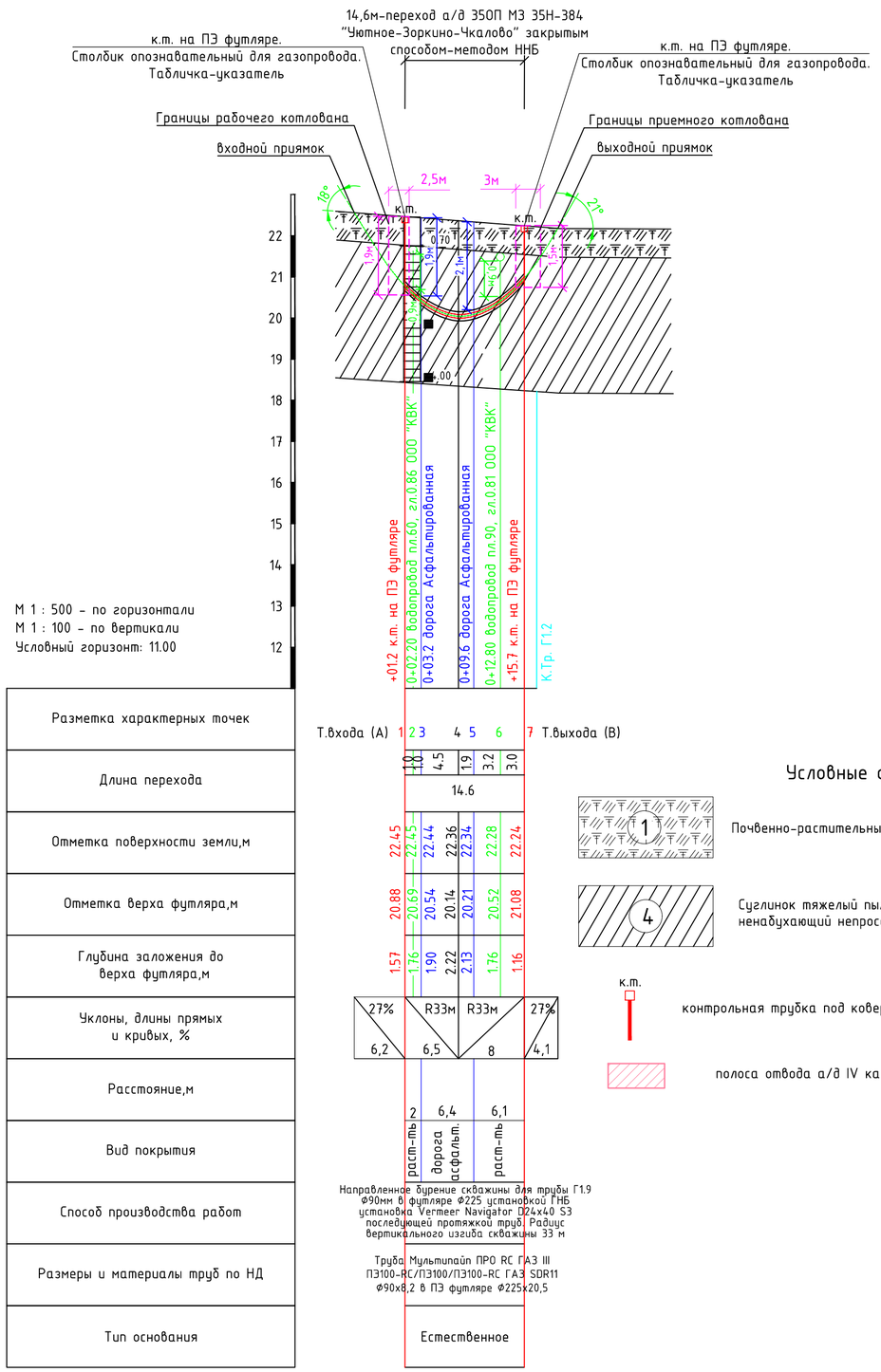

Разметка характерных точек	
Длина перехода	
Отметка поверхности земли,м	
Отметка верха футляра,м	
Глубина заложения до верха футляра,м	
Уклоны, длины прямых и кривых, %	
Расстояние,м	
Вид покрытия	
Способ производства работ	
Размеры и материалы труб по НД	
Тип основания	

Условные обозначения:

1 – Почвенно-растительный слой

4 – Суглинок тяжелый пылеватый полутвердый ненабухающий непросадочный незасоленный

к.т. – контрольная трубка под ковер

полоса отвода а/д IV категории (18.0м)

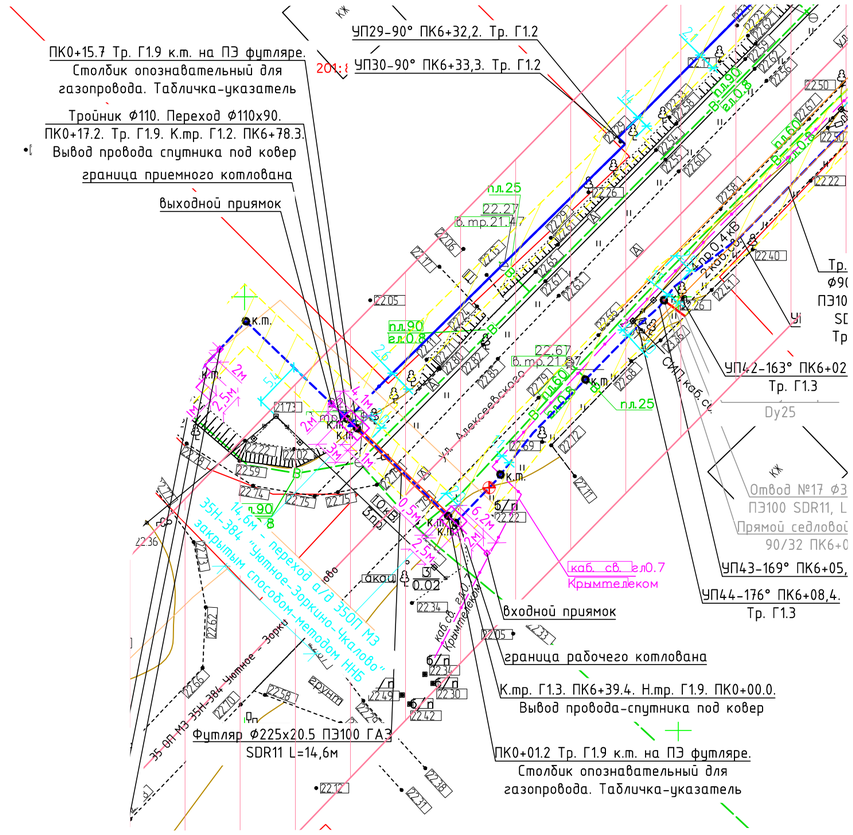

Примечания:

1. Перед началом земляных работ и работ по прокладке методом наклонно-направленного бурения вызвать на место представителей всех организаций, имеющих инженерные сети на участке для уточнения их месторасположения и глубины заложения.
2. Проектом предусмотрен радиус вертикального изгиба скважины 33 м, минимально допустимый радиус изгиба скважины 33 м.
3. Минимально допустимый радиус упругого изгиба трубопровода Dn90 – 2.3м, Dn225 – 5.6м.
4. Технология производства работ по бестраншейной прокладке газопроводов должна включать:
   - подготовительные работы по доставке, расстановке, заземлению, закреплению буровой установки и оборудования;
   - геодезическую разбивку трассы газопровода на поверхности земли, разметку входного приямка;
   - подготовку рабочего и приемного котлованов;
   - бурение пилотной скважины по трассе газопровода в соответствии с профилем, заполнение рабочего варианта протокола бурения;
   - расширение бурового канала до необходимого диаметра;
   - подготовку плети газопровода к протаскиванию;
   - протаскиванием футляра или газопровода по сформированному буровому каналу;
   - окончательное оформление протокола бурения и карты бурения;
   - продувка плети газопровода;
   - испытания газопровода на герметичность.
5. Обязательным условием бурения является применение бурового раствора. Буровой раствор представляет собой водную суспензию бентонита и химических добавок.

   Основными функциями бурового раствора являются:
   - охлаждение и смазка режущего инструмента и штанг;
   - удаление грунта из буровой скважины;
   - формирование прочных стенок пилотной скважины (бурового канала);
   - создание избыточного давления внутри пилотной скважины (бурового канала) и тем самым предотвращение просачивания грунтовых вод в буровой раствор;
   - стабилизация буровой скважины, предотвращающая ее обвал от давления окружающего грунта.
6. Работы по бурению рекомендуется выполнять при положительных температурах окружающего воздуха в сухое время года.
7. Протяженность наклонно-направленного бурения – 24.9 м, прокладка газопровода методом наклонно-направленного бурения – 14.6м.
8. При прокладке газопровода методом наклонно-направленного бурения отметка верха трубы предусмотрена на глубине не менее 1,5 м ниже конструкции автодороги.
9. Крепление вертикальных стенок котлованов предусмотреть щитами в соответствии с ПОТ Р О-14000-005-98 с учетом геологических условий.
10. Работы вести в соответствии с проектом производства работ.

						СЗ-2025-36-ГСН			
						Строительство сетей газоснабжения с. Кунцево Нижнегорского района Республики Крым			
Изм.	Кол.	Лист	№док	Подпись	Дата				
Нач. УПР		Бараненко				Наружные газопроводы	Стадия	Лист	Листов
ГИП		Камаева					Р	38	
Н. контр.		Овсянников				Переход а/д 35ОП МЗ 35Н-384 "Уютное-Зоркино-Чкалово" закрытым способом-методом ННБ. Планы трасс Г1.9 ПК0+01.2-ПК0+15.7. Продольный профиль	Управление проектных работ ГУП РК "Крымгазсети" г. Симферополь		
Проверил		Кухарчук							
Разработал		Пивовар							

Формат А2

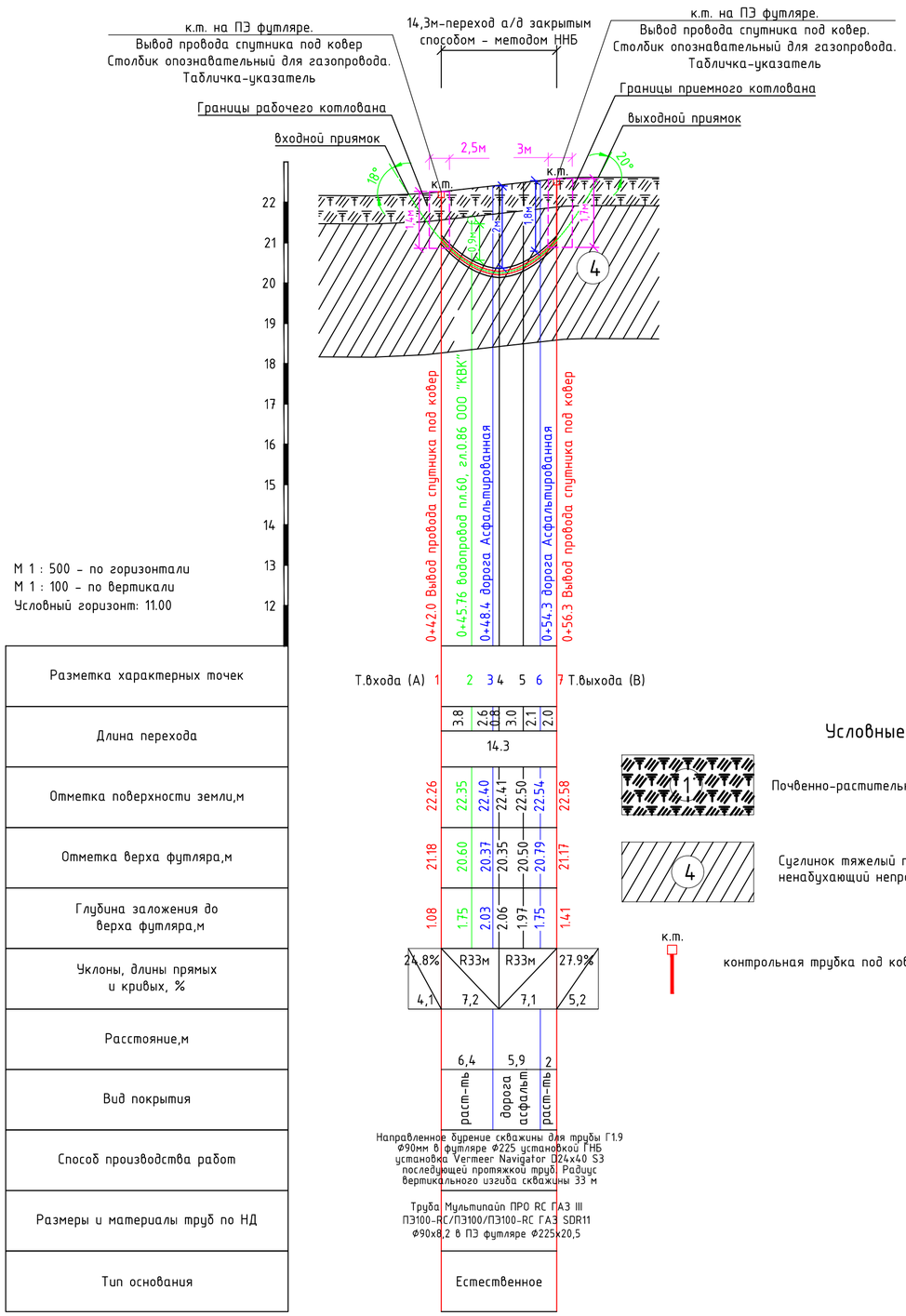

Разметка характерных точек
Длина перехода
Отметка поверхности земли,м
Отметка верха футляра,м
Глубина заложения до верха футляра,м
Уклоны, длины прямых и кривых, %
Расстояние,м
Вид покрытия
Способ производства работ
Размеры и материалы труб по НД
Тип основания

Условные обозначения:

Почвенно-растительный слой

Суглинок тяжелый пылеватый полутвердый ненабухающий непросадочный незасоленный

к.т. — контрольная трубка под ковер

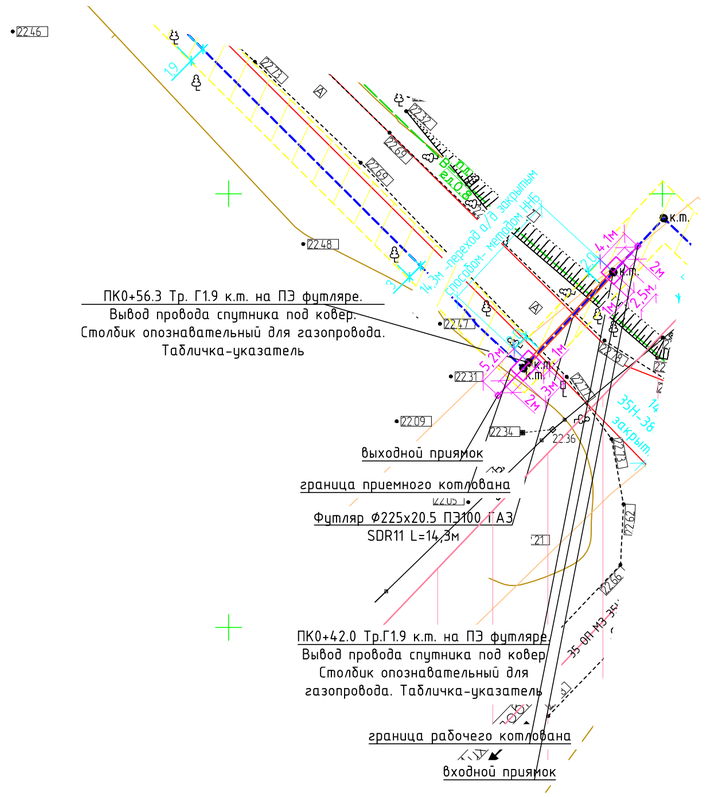

Примечания:

1. Перед началом земляных работ и работ по прокладке методом наклонно-направленного бурения вызвать на место представителей всех организаций, имеющих инженерные сети на участке для уточнения их месторасположения и глубины заложения.
2. Проектом предусмотрен радиус вертикального изгиба скважины 33 м, минимально допустимый радиус изгиба скважины 33 м.
3. Минимально допустимый радиус упругого изгиба трубопровода Dn90 - 2.3м, Dn225-5.6м.
4. Технология производства работ по бестраншейной прокладке газопроводов должна включать:
   - подготовительные работы по доставке, расстановке, заземлению, закреплению буровой установки и оборудования;
   - геодезическую разбивку трассы газопровода на поверхности земли, разметку входного приямка;
   - подготовку рабочего и приемного котлованов;
   - бурение пилотной скважины по трассе газопровода в соответствии с профилем, заполнение рабочего варианта протокола бурения;
   - расширение бурового канала до необходимого диаметра;
   - подготовку плети газопровода к протаскиванию;
   - протаскиванием футляра или газопровода по сформированному буровому каналу;
   - окончательное оформление протокола бурения и карты бурения;
   - продувка плети газопровода;
   - испытания газопровода на герметичность.
5. Обязательным условием бурения является применение бурового раствора. Буровой раствор представляет собой водную суспензию бентонита и химических добавок.

   Основными функциями бурового раствора являются:
   - охлаждение и смазка режущего инструмента и штанг;
   - удаление грунта из буровой скважины;
   - формирование прочных стенок пилотной скважины (бурового канала);
   - создание избыточного давления внутри пилотной скважины (бурового канала) и тем самым предотвращение просачивания грунтовых вод в буровой раствор;
   - стабилизация буровой скважины, предотвращающая ее обвал от давления окружающего грунта.
6. Работы по бурению рекомендуется выполнять при положительных температурах окружающего воздуха в сухое время года.
7. Протяженность наклонно-направленного бурения - 23.6 м, прокладка газопровода методом наклонно-направленного бурения - 14.3м.
8. При прокладке газопровода методом наклонно-направленного бурения отметка верха трубы предусмотрена на глубине не менее 1,5 м ниже конструкции автодороги.
9. Крепление вертикальных стенок котлованов предусмотреть щитами в соответствии с ПОТ Р О-14000-005-98 с учетом геологических условий.
10. Работы вести в соответствии с проектом производства работ.

Изм.	Кол.	Лист	№док	Подпись	Дата	СЗ-2025-36-ГСН		
						Строительство сетей газоснабжения с. Кунцево Нижнегорского района Республики Крым		
Нач. УПР		Бараненко				Наружные газопроводы	Стадия	Лист	Листов
ГИП		Камаева					Р	39	
Н. контр.		Овсянников				Переход переход а/д закрытым способом-методом ННБ. Планы трасс Г1.9 ПК0+42.0-ПК0+56.3. Продольный профиль	Управление проектных работ ГУП РК "Крымгазсети" г. Симферополь	
Проверил		Кухарчук						
Разработал		Пивовар						

Формат А2

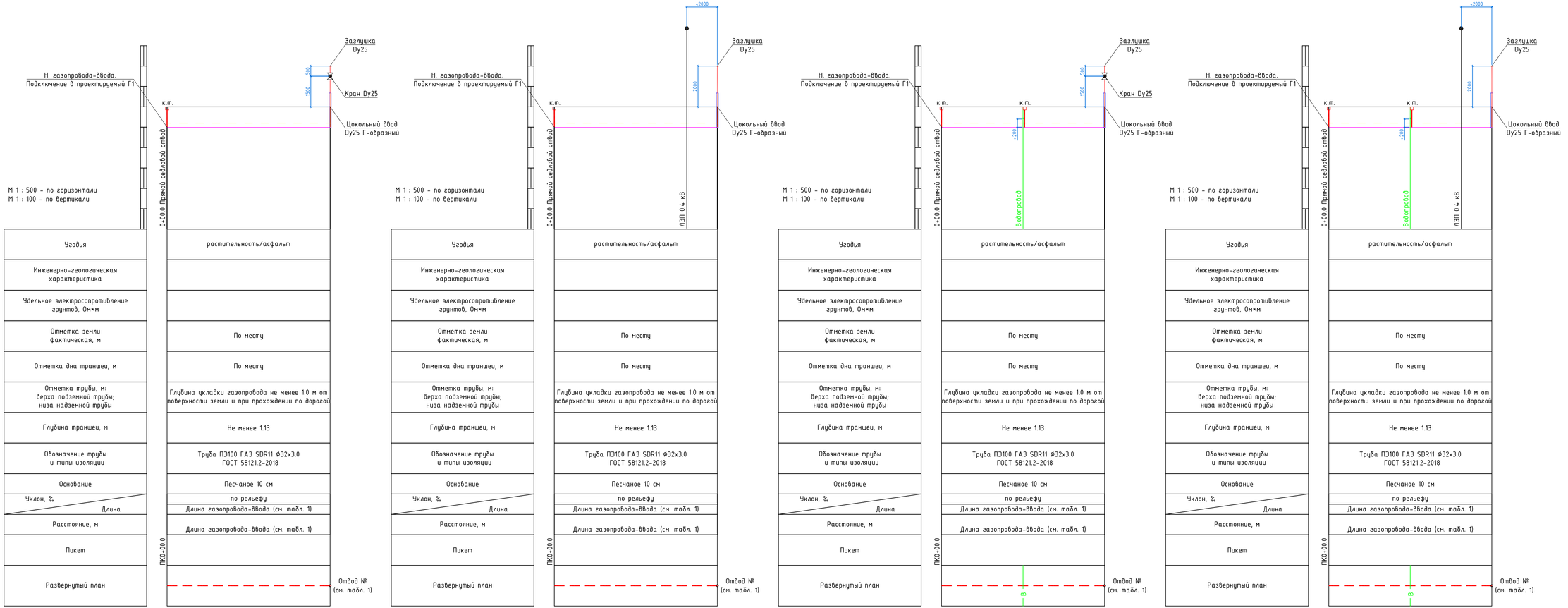

Примечание:

1. Перед началом производства работ вызвать на место представителей подземных коммуникаций и уточнить глубину и место расположения.
2. На всей протяженности полиэтиленового газопровода на расстоянии 200 мм над газопроводом уложить сигнальную ленту желтого цвета с надписью "Осторожно ГАЗ!" В местах пересечения газопровода с подземными инженерными коммуникациями лента должна быть уложена вдоль газопровода дважды на рассоянии не менее 0.2 м между собой и на 2 м в обе стороны от коммуникаций.
3. При пересечении газопроводом подземных коммуникаций, глубину прокладки последних уточнить по месту. Газопровод проложить ниже пересекаемых коммуникаций, на расстоянии согласно СП 62.13330.2011* "Газораспределительные системы. Актуализированная редакция СНиП 42-01-2002 (с Изменениями N 1, 2)"
6. В соответствии с правилами охраны газораспределительных сетей, утвержденных постановлением Правительства РФ от 20 ноября 2000г. №878 размеры земельного участка, на который накладывается ограничения в использовании, определяются размерами охранной зоны газопровода:
– вдоль трасс газопроводов отводов устанавливается охранная зона в виде территории, ограниченной условными линиями, проходящими на расстоянии 2 метров от оси газопровода в каждую сторону.
7. При прокладке газопроводов отводов провод спутник допускается не использовать, при использовании опознавательных знаков.
8. При прокладке газопроводов в мягких грунтах не предусматривают устройство основания под газопровод из песка. Засыпку предусмотреть мягким грунтом.

						СЗ-2025-36-ГСН			
						Строительство сетей газоснабжения с. Кунцево Нижнегорского района Республики Крым			
Изм.	Кол.	Лист	№док	Подпись	Дата				
Нач. УПР		Баранецкий				Наружные газопроводы	Стадия	Лист	Листов
ГИП		Камаева					Р	40	
Н. контр.		Обсянников							
Проверил		Кухарчук				Эскизный продольный профиль газопроводов-отводов	Управление проектных работ ГУП РК "Крымгазсеть" г. Симферополь		
Разработал		Пивовар							

Формат А3х3

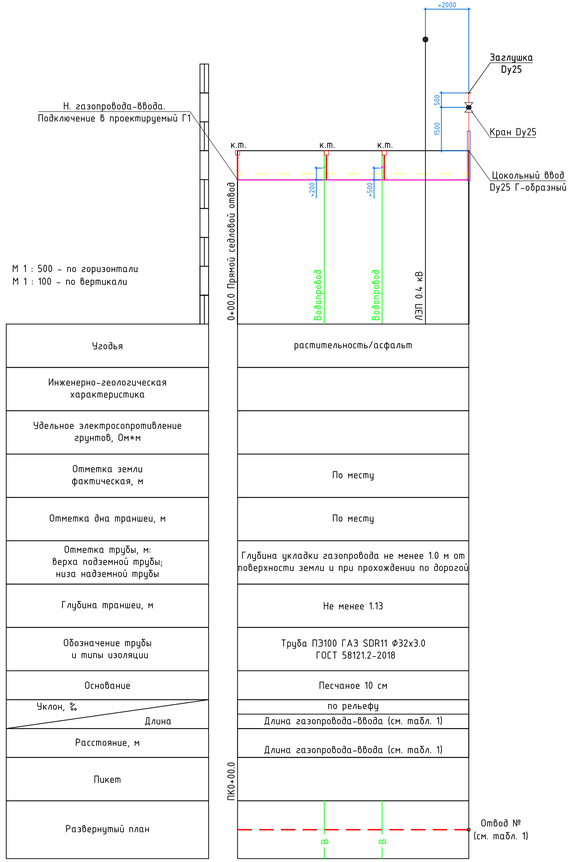

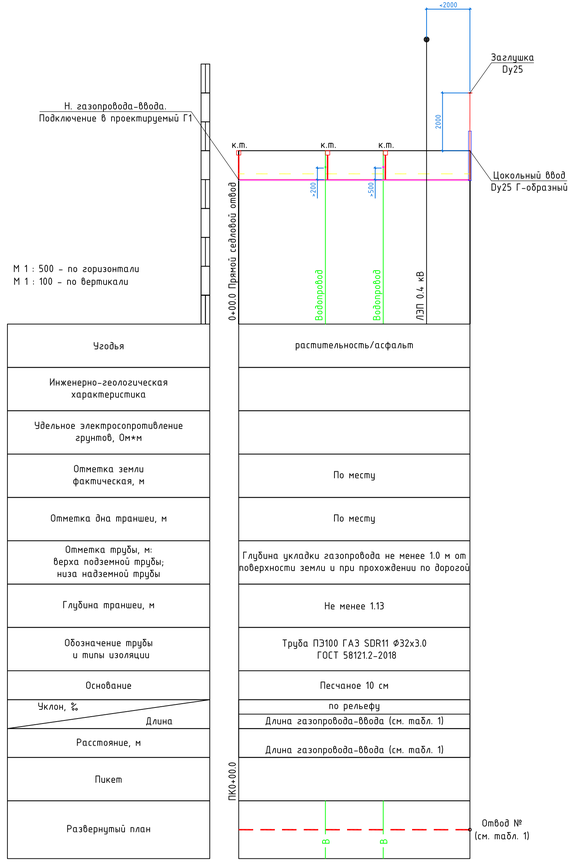

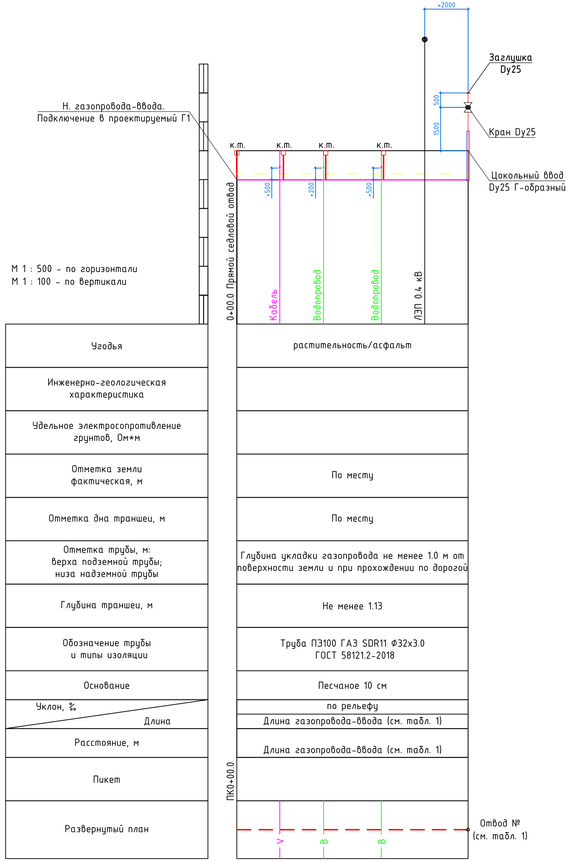

Примечание:

1. Перед началом производства работ вызвать на место представителей подземных коммуникаций и уточнить глубину и место расположения.
2. На всей протяженности полиэтиленового газопровода на расстоянии 200 мм над газопроводом уложить сигнальную ленту желтого цвета с надписью "Осторожно ГАЗ!" В местах пересечения газопровода с подземными инженерными коммуникациями лента должна быть уложена вдоль газопровода дважды на рассоянии не менее 0.2 м между собой и на 2 м в обе стороны от коммуникаций.
3. При пересечении газопроводом подземных коммуникаций, глубину прокладки последних уточнить по месту. Газопровод проложить ниже пересекаемых коммуникаций, на расстоянии согласно СП 62.13330.2011* "Газораспределительные системы. Актуализированная редакция СНиП 42-01-2002 (с Изменениями N 1, 2)"
6. В соответствии с правилами охраны газораспределительных сетей, утвержденных постановлением Правительства РФ от 20 ноября 2000г. №878 размеры земельного участка, на который накладывается ограничения в использовании, определяются размерами охранной зоны газопровода: - вдоль трасс газопроводов отводов устанавливается охранная зона в виде территории, ограниченной условными линиями, проходящими на расстоянии 2 метров от оси газопровода в каждую сторону.
7. При прокладке газопроводов отводов провод спутник допускается не использовать, при использовании опознавательных знаков.
8. При прокладке газопроводов в мягких грунтах не предусматривают устройство основания под газопровод из песка. Засыпку предусмотреть мягким грунтом.
9. В местах пересечения с кабелем связи предусмотреть устройство защитного футляра из ПЭ трубы Ф110х10,0, длиной L=4.0м, при условии прокладки газопровода под кабелем на расстоянии, менее 0,5м.

						СЗ-2025-36-ГСН			
Изм.	Кол.	Лист	№док	Подпись	Дата	Строительство сетей газоснабжения с. Кунцево Нижнегорского района Республики Крым			
Нач. УПР		Баранецко				Наружные газопроводы	Стадия	Лист	Листов
ГИП		Камаева					Р	41	
Н. контр.		Обсянников				Эскизный продольный профиль газопроводов-отводов	Управление проектных работ ГУП РК "Крымгазсети" г. Симферополь		
Проверил		Кухарчук							
Разработал		Пивовар							

Формат А3х3

Таблица 1 — Характеристика газопроводов-вводов

№ отвода	Пикет подключения	Диаметр отвода, мм	Длина отвода, м	Адрес	Пересекаемые коммуникации	Запорная арматура
Трасса Г1.2						
1	ПК0+20.9	32х3,0	2.1	ул. Алексеевского,28, кад. № 90:08:130201:1147	ЛЭП 0.4кВ	Н.г.ст. с заглушкой
2	ПК0+56.1	32х3,0	1.9	ул. Алексеевского,26		Н.г.ст. с краном DN25
3	ПК0+85.9	32х3,0	2.2	ул. Алексеевского,24		Н.г.ст. с краном DN25
4	ПК1+28.3	25х2.8	0.5	ул. Алексеевского,22		Кран DN25, заглушка DN25
5	ПК1+88.5	32х3,0	1.1	ул. Алексеевского,20, кад. № 90:08:130201:920		Н.г.ст. с краном DN25
Трасса Г1.3						
6	ПК0+44.8	32х3,0	1.3	ул. Алексеевского,23		Н.г.ст. с краном DN25
7	ПК0+83.6	25х2.8	0.7	ул. Алексеевского,21, кад. № 90:08:130201:919		Кран DN25, заглушка DN25
8	ПК1+52.6	32х3,0	1.3	ул. Алексеевского,19		Н.г.ст. с краном DN25
9	ПК1+96.8	32х3,0	2.5	ул. Алексеевского,17		Н.г.ст. с краном DN25
10	ПК2+43.4	32х3,0	3.2	ул. Алексеевского,15		Н.г.ст. с краном DN25
11	ПК2+91.7	32х3,0	2.3	ул. Алексеевского,13		Н.г.ст. с краном DN25
12	ПК3+29.0	25х2.8	0.5	ул. Алексеевского,11		Кран DN25, заглушка DN25
13	ПК4+32.2	32х3,0	3.7	ул. Алексеевского,9, кад. №90:08:130201:1168		Н.г.ст. с краном DN25
14	ПК4+56.3	32х3,0	1.7	ул. Алексеевского,7		Н.г.ст. с краном DN25
15	ПК5+00.2	32х3,0	1.5	ул. Алексеевского,5, кад. №90:08:130201:902		Н.г.ст. с краном DN25
16	ПК5+52.0	25х2.8	0.5	ул. Алексеевского,3, кад. №90:08:130201:1160		Кран DN25, заглушка DN25
17	ПК6+04.2	32х3,0	3.0	ул. Алексеевского,1		Н.г.ст. с краном DN25
Трасса Г1.4						
18	ПК0+36.9	32х3,0	4.5	ул. Кирова, 37	Водопровод	Н.г.ст. с краном DN25
19	ПК0+39.9	32х3,0	4.4	ул. Кирова, 22	Водопровод	Н.г.ст. с краном DN25
20	ПК0+71.5	32х3,0	3.7	ул. Кирова ,20 , кад. №90:08:130201:896	Водопровод	Н.г.ст. с краном DN25
21	ПК0+79.2	32х3,0	0.8	ул. Кирова, 35		Н.г.ст. с краном DN25
22	ПК1+17.1	32х3,0	1.6	ул. Кирова, 33		Н.г.ст. с краном DN25
23	ПК1+27.5	32х3,0	1.0	ул. Кирова, 18		Н.г.ст. с краном DN25
24	ПК1+71.9	32х3,0	4.8	ул. Кирова, 31	Водопровод	Н.г.ст. с краном DN25
25	ПК2+05.9	32х3,0	5.1	ул. Кирова ,29 , кад. №90:08:130201:52	Водопровод	Н.г.ст. с краном DN25
26	ПК2+10.0	32х3,0	4.9	ул. Кирова ,14 , кад. №90:08:130201:1136	Водопровод	Н.г.ст. с краном DN25
27	ПК2+47.3	32х3,0	8.4	ул. Кирова, 27	Водопровод	Н.г.ст. с краном DN25
28	ПК2+48.9	32х3,0	2.0	ул. Кирова, 12		Н.г.ст. с краном DN25
29	ПК2+89.2	32х3,0	5.3	ул. Кирова, 25	Водопровод	Н.г.ст. с краном DN25
30	ПК2+90.9	32х3,0	3.7	ул. Кирова, 10	Водопровод	Н.г.ст. с краном DN25
31	ПК3+28.4	32х3,0	1.3	ул. Кирова, 8		Н.г.ст. с краном DN25
32	ПК3+32.1	32х3,0	8.4	ул. Кирова, 23	Водопровод	Н.г.ст. с краном DN25
33	ПК3+64.9	32х3,0	12.5	ул. Кирова, 21	Водопровод	Н.г.ст. с краном DN25
34	ПК4+24.5	32х3,0	8.9	ул. Кирова ,19 , кад. №90:08:130201:900	Водопровод	Н.г.ст. с краном DN25
35	ПК4+92.4	32х3,0	3.7	ул. Кирова ,15 , кад. №90:08:130201:907		Н.г.ст. с краном DN25
36	ПК5+18.2	32х3,0	2.3	ул. Кирова ,4а , кад. №90:08:130201:897		Н.г.ст. с краном DN25
37	ПК6+26.3	32х3,0	1.7	ул. Кирова, 13	ЛЭП 0.4кВ	Н.г.ст. с заглушкой
38	ПК6+57.4	32х3,0	2.7	ул. Кирова ,11 , кад. №90:08:130201:1140	ЛЭП 0.4кВ	Н.г.ст. с заглушкой
39	ПК6+82.4	32х3,0	2.4	ул. Кирова, 9	ЛЭП 0.4кВ	Н.г.ст. с заглушкой
40	ПК7+11.8	32х3,0	1.3	ул. Кирова ,7 , кад. №90:08:130201:1155	ЛЭП 0.4кВ	Н.г.ст. с заглушкой
41	ПК7+40.6	32х3,0	1.8	ул. Кирова, 5	ЛЭП 0.4кВ	Н.г.ст. с заглушкой
42	ПК7+64.0	32х3,0	2.0	ул. Кирова, 3	ЛЭП 0.4кВ	Н.г.ст. с заглушкой
43.1	ПК8+14.0	32х3,0	3.3	ул. Кирова, 1		Н.г.ст. с краном DN25
43	ПК8+15.1	32х3,0	1.5	ул. Кирова, 1		Н.г.ст. с краном DN25
Трасса Г1.5						
44	ПК0+49.4	32х3,0	10.0	ул. Владимирская, 29	Водопровод, ЛЭП 0.4кВ	Н.г.ст. с заглушкой
45	ПК0+68.4	32х3,0	10.6	ул. Владимирская ,27 , кад. №90:08:130201:918	Водопровод, ЛЭП 0.4кВ	Н.г.ст. с заглушкой
46	ПК1+21.6	32х3,0	4.9	ул. Владимирская ,26 , кад. №90:08:130201:1142	Водопровод	Н.г.ст. с краном DN25
47	ПК1+33.0	32х3,0	1.2	ул. Владимирская, 25	ЛЭП 0.4кВ	Н.г.ст. с заглушкой
48	ПК1+73.2	32х3,0	1.8	ул. Владимирская ,23 , кад. №90:08:130201:908	ЛЭП 0.4кВ	Н.г.ст. с заглушкой
49	ПК1+74.2	32х3,0	11.0	ул. Владимирская, 24	Водопровод, ЛЭП 0.4кВ	Н.г.ст. с заглушкой
50	ПК2+13.6	32х3,0	2.3	ул. Владимирская, 21	ЛЭП 0.4кВ	Н.г.ст. с заглушкой
51	ПК2+78.1	32х3,0	6.5	ул. Владимирская, 22	Водопровод	Н.г.ст. с краном DN25
52	ПК2+79.4	32х3,0	8.0	ул. Владимирская ,19 , кад. №90:08:130201:1166	Водопровод, ЛЭП 0.4кВ	Н.г.ст. с заглушкой
53	ПК3+31.8	32х3,0	3.6	ул. Владимирская ,20 , кад. №90:08:130201:1161	Водопровод	Н.г.ст. с краном DN25
54	ПК3+36.6	32х3,0	7.1	ул. Владимирская, 17	Водопровод, ЛЭП 0.4кВ	Н.г.ст. с заглушкой
55	ПК3+80.9	32х3,0	3.3	ул. Владимирская, 18	Водопровод	Н.г.ст. с краном DN25
56	ПК3+83.6	32х3,0	6.5	ул. Владимирская ,15 , кад. №90:08:130201:895	Водопровод, ЛЭП 0.4кВ	Н.г.ст. с заглушкой
57	ПК4+55.6	32х3,0	5.9	ул. Владимирская ,11 , кад. №90:08:130201:6	Водопровод, ЛЭП 0.4кВ	Н.г.ст. с заглушкой
58	ПК4+65.5	32х3,0	3.9	ул. Владимирская, 16	Водопровод	Н.г.ст. с краном DN25

Таблица 1 — Характеристика газопроводов-вводов

№ отвода	Пикет подключения	Диаметр отвода, мм	Длина отвода, м	Адрес	Пересекаемые коммуникации	Запорная арматура
59	ПК5+05.2	32х3,0	4.5	ул. Владимирская, 14	Водопровод	Н.г.ст. с краном DN25
60	ПК5+23.6	32х3,0	5.6	ул. Владимирская, 9	Водопровод, ЛЭП 0.4кВ	Н.г.ст. с заглушкой
61	ПК5+57.2	32х3,0	3.5	ул. Владимирская, 12		Н.г.ст. с краном DN25
62	ПК5+79.8	32х3,0	9.3	ул. Владимирская ,7 , кад. №90:08:130201:51	Водопровод, кабель св., ЛЭП 0.4кВ	Н.г.ст. с заглушкой
63	ПК5+80.8	32х3,0	3.5	ул. Владимирская ,10 , кад. №90:08:130201:909		Н.г.ст. с краном DN25
64	ПК6+34.7	32х3,0	2.8	ул. Владимирская ,8 , кад. №90:08:130201:1173	Водопровод	Н.г.ст. с краном DN25
65	ПК6+39.7	32х3,0	5.4	ул. Владимирская ,5 , кад. №90:08:130201:56	Водопровод, ЛЭП 0.4кВ	Н.г.ст. с заглушкой
66	ПК6+83.7	32х3,0	5.8	ул. Владимирская, 3	Водопровод, ЛЭП 0.4кВ	Н.г.ст. с заглушкой
67	ПК6+91.0	32х3,0	4.0	ул. Владимирская, 6	Водопровод	Н.г.ст. с краном DN25
68	ПК7+37.0	32х3,0	1.7	ул. Владимирская, 4	ЛЭП 0.4кВ	Н.г.ст. с заглушкой
69	ПК7+57.3	32х3,0	0.9	ул. Владимирская, 1		Н.г.ст. с краном DN25
70	ПК7+70.1	32х3,0	7.9	ул. Владимирская, 2	Водопровод	Н.г.ст. с краном DN25
Трасса Г1.6						
71	ПК0+22.8	32х3,0	1.1	ул. 50 лет Октября, 32		Н.г.ст. с краном DN25
72	ПК0+28.6	32х3,0	4.6	ул. 50 лет Октября, 33, кад. №90:08:130201:32	Водопровод, ЛЭП 0.4кВ	Н.г.ст. с заглушкой
73	ПК0+72.5	32х3,0	8.1	ул. 50 лет Октября, 31	Водопровод, ЛЭП 0.4кВ	Н.г.ст. с заглушкой
74	ПК0+74.1	32х3,0	1.1	ул. 50 лет Октября, 30		Н.г.ст. с краном DN25
75	ПК1+12.1	32х3,0	7.7	ул. 50 лет Октября, 29	Водопровод, ЛЭП 0.4кВ	Н.г.ст. с заглушкой
76	ПК1+13.8	32х3,0	1.1	ул. 50 лет Октября, 28		Н.г.ст. с краном DN25
77	ПК1+68.2	32х3,0	2.7	ул. 50 лет Октября, 26		Н.г.ст. с краном DN25
78	ПК1+69.7	32х3,0	8.7	ул. 50 лет Октября, 27	Водопровод, ЛЭП 0.4кВ	Н.г.ст. с заглушкой
79	ПК2+24.0	32х3,0	4.1	ул. 50 лет Октября, 24	Водопровод	Н.г.ст. с краном DN25
80	ПК2+25.2	32х3,0	5.0	ул. 50 лет Октября, 25	Водопровод, ЛЭП 0.4кВ	Н.г.ст. с заглушкой
81	ПК2+84.3	32х3,0	1.0	ул. 50 лет Октября, 22		Н.г.ст. с краном DN25
82	ПК2+91.6	32х3,0	3.7	ул. 50 лет Октября, 23, кад. №90:08:130201:75	Водопровод, ЛЭП 0.4кВ	Н.г.ст. с заглушкой
83	ПК3+31.4	32х3,0	3.9	ул. 50 лет Октября, 21	Водопровод, ЛЭП 0.4кВ	Н.г.ст. с заглушкой
84	ПК3+34.2	32х3,0	3.5	ул. 50 лет Октября, 20, кад. №90:08:130201:888	Водопровод	Н.г.ст. с краном DN25
85	ПК3+87.0	32х3,0	8.0	ул. 50 лет Октября, 18, кад. №90:08:130201:9	Водопровод, ЛЭП 0.4кВ	Н.г.ст. с заглушкой
86	ПК3+88.3	32х3,0	1.3	ул. 50 лет Октября, 18		Н.г.ст. с краном DN25
87	ПК4+38.4	32х3,0	5.1	ул. 50 лет Октября, 17	Водопровод, ЛЭП 0.4кВ	Н.г.ст. с заглушкой
88	ПК4+51.4	32х3,0	1.1	ул. 50 лет Октября, 16		Н.г.ст. с краном DN25
89	ПК4+81.1	32х3,0	9.8	ул. 50 лет Октября, 15	Водопровод, ЛЭП 0.4кВ	Н.г.ст. с заглушкой
90	ПК5+22.3	32х3,0	2.0	ул. 50 лет Октября, 13	ЛЭП 0.4кВ	Н.г.ст. с заглушкой
91	ПК5+53.1	32х3,0	8.5	ул. 50 лет Октября, 12	Водопровод, кабель связи	Н.г.ст. с краном DN25
92	ПК5+58.9	32х3,0	1.7	ул. 50 лет Октября, 11, кад. №90:08:130201:1171	ЛЭП 0.4кВ	Н.г.ст. с заглушкой
93	ПК6+06.9	32х3,0	15.7	ул. 50 лет Октября, 9	Водопровод, ЛЭП 0.4кВ	Н.г.ст. с заглушкой
94	ПК6+07.9	32х3,0	1.2	ул. 50 лет Октября, 10		Н.г.ст. с краном DN25
95	ПК6+54.8	32х3,0	2.5	ул. 50 лет Октября, 8		Н.г.ст. с краном DN25
96	ПК6+56.3	32х3,0	8.9	ул. 50 лет Октября, 7	Водопровод, ЛЭП 0.4кВ	Н.г.ст. с заглушкой
97	ПК7+12.9	32х3,0	9.1	ул. 50 лет Октября, 5	Водопровод, ЛЭП 0.4кВ	Н.г.ст. с заглушкой
98	ПК7+13.9	32х3,0	2.7	ул. 50 лет Октября, 6, кад. №90:08:130201:1146		Н.г.ст. с краном DN25
99	ПК7+59.4	32х3,0	2.2	ул. 50 лет Октября, 4		Н.г.ст. с краном DN25
100	ПК7+60.4	32х3,0	9.9	ул. 50 лет Октября, 3	Водопровод, ЛЭП 0.4кВ	Н.г.ст. с заглушкой
101	ПК7+87.2	32х3,0	1.9	ул. 50 лет Октября, 2, кад. №90:08:130201:906		Н.г.ст. с краном DN25
102	ПК8+02.3	32х3,0	1.9	ул. 50 лет Октября, 1		Н.г.ст. с краном DN25
Трасса Г1.7						
103	ПК0+22.9	25х2.8	0.5	ул. Горького, 37, кад. №90:08:130201:1132		Кран DN25, заглушка DN25
104	ПК0+58.3	32х3,0	2.2	ул. Горького, 35	ЛЭП 0.4кВ	Н.г.ст. с заглушкой
105	ПК1+13.5	32х3,0	3.3	ул. Горького, 33	ЛЭП 0.4кВ	Н.г.ст. с заглушкой
106	ПК1+64.1	32х3,0	5.4	ул. Горького, 31, кад. №90:08:130201:1172	Водопровод, ЛЭП 0.4кВ	Н.г.ст. с заглушкой
107	ПК2+16.1	32х3,0	3.4	ул. Горького, 29, кад. №90:08:130201:1170	ЛЭП 0.4кВ	Н.г.ст. с заглушкой
108	ПК2+66.2	32х3,0	1.8	ул. Горького, 27	ЛЭП 0.4кВ	Н.г.ст. с заглушкой
109	ПК3+00.6	32х3,0	1.8	ул. Горького, 25	ЛЭП 0.4кВ	Н.г.ст. с заглушкой
110	ПК3+17.4	32х3,0	7.5	ул. Горького, 23		Н.г.ст. с краном DN25
111	ПК3+69.6	32х3,0	0.7	ул. Горького, 21	ЛЭП 0.4кВ	Н.г.ст. с заглушкой
112	ПК4+00.0	32х3,0	2.5	ул. Горького, 19, кад. №90:08:130201:1174	ЛЭП 0.4кВ	Н.г.ст. с заглушкой
113	ПК4+18.4	32х3,0	3.4	ул. Горького, 17, кад. №90:08:130201:913	ЛЭП 0.4кВ	Н.г.ст. с краном DN25
114	ПК4+52.1	32х3,0	4.4	ул. Горького, 15	ЛЭП 0.4кВ	Н.г.ст. с заглушкой
115	ПК4+87.4	32х3,0	4.6	ул. Горького, 13	ЛЭП 0.4кВ	Н.г.ст. с заглушкой
116	ПК5+61.2	32х3,0	5.7	ул. Горького, 9	ЛЭП 0.4кВ	Н.г.ст. с заглушкой
117	ПК6+23.2	32х3,0	10.9	ул. Горького, 7, кад. №90:08:130201:121	ЛЭП 0.4кВ	Н.г.ст. с краном DN25
118	ПК6+81.2	32х3,0	2.6	ул. Горького, 5		Н.г.ст. с краном DN25
119	ПК7+27.4	32х3,0	9.9	ул. Горького, 3		Н.г.ст. с заглушкой
120	ПК7+54.3	32х3,0	2.4	ул. Горького, 1		Н.г.ст. с краном DN25

Таблица 1 — Характеристика газопроводов-вводов

№ отвода	Пикет подключения	Диаметр отвода, мм	Длина отвода, м	Адрес	Пересекаемые коммуникации	Запорная арматура
Трасса Г1.8						
121	ПК0+33.0	32х3,0	7.4	ул. Горького, 48		Н.г.ст. с краном DN25
122	ПК0+57.3	32х3,0	6.5	ул. Горького, 7, кад. №90:08:130201:121	ЛЭП 0.4кВ	Н.г.ст. с заглушкой
123	ПК0+87.2	32х3,0	5.3	ул. Горького, 44	ЛЭП 0.4кВ	Н.г.ст. с заглушкой
124	ПК1+04.6	32х3,0	3.4	ул. Горького, 42, кад. №90:08:130201:1162		Н.г.ст. с краном DN25
125	ПК1+31.3	32х3,0	3.1	между кад. №90:08:130201:904 и кад. №90:08:130201:1162		Н.г.ст. с краном DN25
126	ПК1+59.3	32х3,0	1.0	ул. Горького, 40, кад. №90:08:130201:904		Н.г.ст. с краном DN25
127	ПК2+10.8	32х3,0	4.3	ул. Горького, 38	ЛЭП 0.4кВ	Н.г.ст. с заглушкой
128	ПК2+36.3	32х3,0	2.5	ул. Горького, 36	ЛЭП 0.4кВ	Н.г.ст. с заглушкой
129	ПК2+59.3	32х3,0	2.2	ул. Горького, 34	ЛЭП 0.4кВ	Н.г.ст. с заглушкой
130	ПК2+91.9	32х3,0	4.5	ул. Горького, 32	ЛЭП 0.4кВ	Н.г.ст. с заглушкой
131	ПК3+09.3	32х3,0	5.3	ул. Горького, 30, кад. №90:08:130201:1488	ЛЭП 0.4кВ	Н.г.ст. с заглушкой
132	ПК3+29.4	32х3,0	5.4	ул. Горького, 28	ЛЭП 0.4кВ	Н.г.ст. с заглушкой
133	ПК3+62.8	32х3,0	6.3	ул. Горького, 26, кад. №90:08:130201:125	ЛЭП 0.4кВ	Н.г.ст. с заглушкой
134	ПК3+94.0	32х3,0	5.9	ул. Горького, 24	ЛЭП 0.4кВ	Н.г.ст. с заглушкой
135	ПК4+07.1	32х3,0	5.6	ул. Горького, 22	ЛЭП 0.4кВ	Н.г.ст. с заглушкой
136	ПК4+43.0	32х3,0	6.1	ул. Горького, 20	ЛЭП 0.4кВ	Н.г.ст. с заглушкой
137	ПК4+75.5	32х3,0	5.4	ул. Горького, 16	ЛЭП 0.4кВ	Н.г.ст. с заглушкой
138	ПК5+57.7	32х3,0	4.2	ул. Горького, 12	ЛЭП 0.4кВ	Н.г.ст. с заглушкой
139	ПК6+37.7	32х3,0	5.0	ул. Горького, 8	ЛЭП 0.4кВ	Н.г.ст. с заглушкой
140	ПК6+87.1	32х3,0	4.5	ул. Горького, 6	ЛЭП 0.4кВ	Н.г.ст. с заглушкой
141	ПК7+15.1	32х3,0	4.8	ул. Горького, 4		Н.г.ст. с краном DN25
142	ПК7+47.6	32х3,0	1.5	ул. Горького, 2		Н.г.ст. с краном DN25

Изм.	Кол.	Лист	№док	Подпись	Дата	СЗ-2025-36-ГСН		
						Строительство сетей газоснабжения с. Кунцево Нижнегорского района Республики Крым		
Нач. УПР	Баранецко					Наружные газопроводы	Стадия	Лист	Листов
ГИП	Камаева						Р	42	
Н. контр.	Обсянников					Таблица потребителей	Управление проектных работ ГУП РК "Крымгазсети" г. Симферополь	
Проверил	Кухарчук							
Разработал	Пивовар							

Формат А3х3

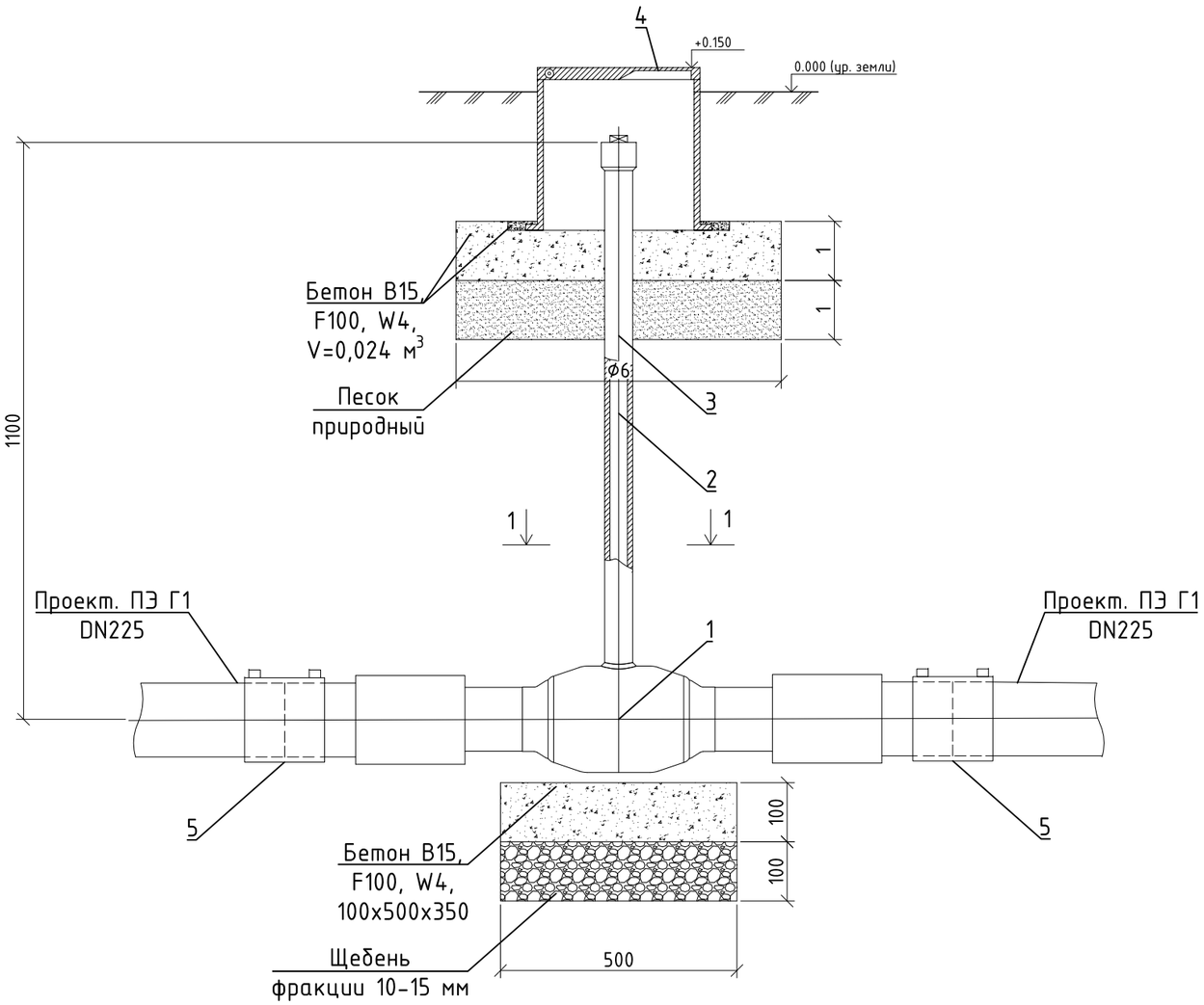

Спецификация

Поз.	Обозначение	Наименование	Кол-во	Масса ед. кг	Примечание
1	КШ.Ц.ПЭ.GAS.200.016.П/П.0 2 H=1100мм	Кран шаровый полнопроходной с удлиненным шпинделем для подземной установки с полиэтиленовымы патрубками DN200 Ру16 (в комплекте с Т-ключом), шт	1		
2		Приводная штанга для управлением краном (в комплекте с краном), шт	1		
3		Защитная труба (в комплекте с краном), шт	1		
4	ТУ 400-28-71-94	Ковер газовый (в комплекте с краном), шт	1		
5	ГОСТ 58121.3-2018	Муфта с ЗН ПЭ100 ГАЗ SDR11 DN225	2		
		Бетон В15, F100, W4, $м^3$	0,0415		
		Песок природный, $м^3$	0,024		
		Щебень фракции 10-15 мм, $м^3$	0,018		

1-1

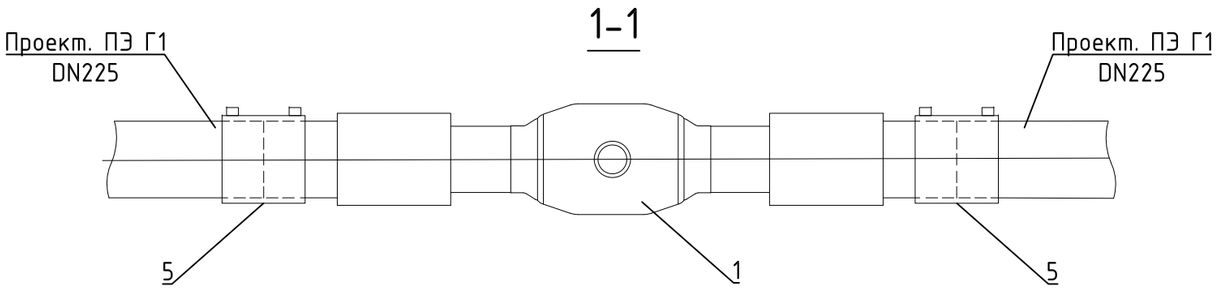

Примечания:

1. При заказе комплекта крана указать, что защита от коррозии металлических поверхностей должна быть выполнена в заводских условиях типа "усиленная";
2. Кран приваривается к проектируемому газопроводу с помощью ПЭ муфт с обязательным сохранением соосности патрубков крана и газопровода. Затем кран охладить, не закрывая до полного остывания.
3. Под крановый узел выполнить предварительную бетонную подготовку по утрамбованному щебню. После монтажа оборудования произвести засыпку песчаным грунтом с послойным уплотнением.
4. Длину штока с защитной трубой уточнять при заказе оборудования

Изм.	Кол.	Лист	№док	Подпись	Дата	СЗ-2025-36-ГСН			
						Строительство сетей газоснабжения с. Кунцево Нижнегорского района Республики Крым			
Нач. УПР		Бараненко				Наружные газопроводы	Стадия	Лист	Листов
ГИП		Камаева					Р	43	
Н. контр.		Овсянников				Узел установки стального крана DN200 с удлиненным штоком с ПЭ патрубками под ковер	Управление проектных работ ГУП РК "Крымгазсети" г. Симферополь		
Проверил		Кухарчук							
Разработал		Пивовар							

Формат А3

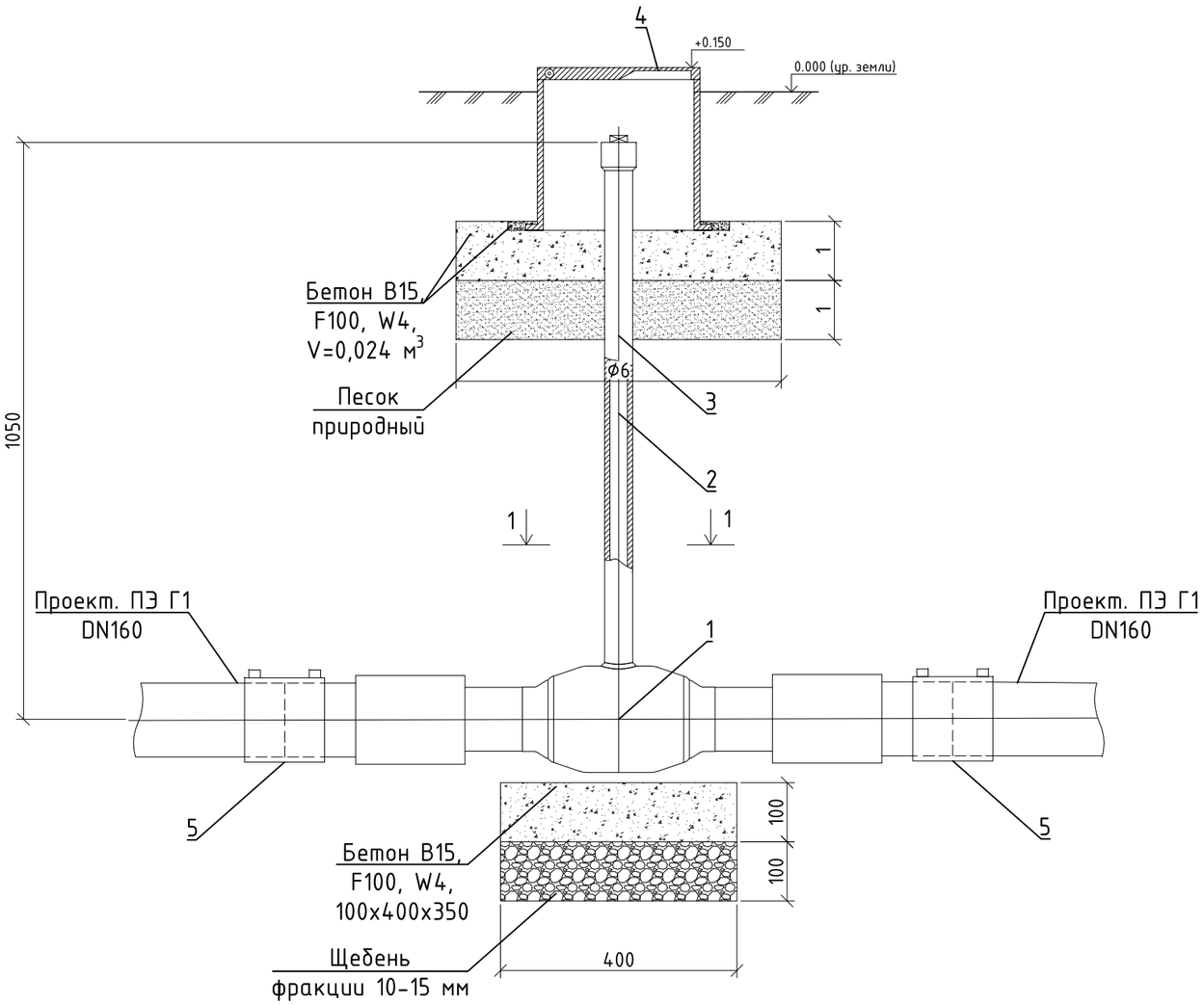

Спецификация

Поз.	Обозначение	Наименование	Кол-во	Масса ед. кг	Примечание
1	КШ.Ц.ПЭ.GAS.150.016.П/П.02 Н=1050мм	Кран шаровый полнопроходной с удлиненным шпинделем для подземной установки с полиэтиленовымы патрубками DN150 Ру16 (в комплекте с Т-ключом), шт	1		
2		Приводная штанга для управлением краном (в комплекте с краном), шт	1		
3		Защитная труба (в комплекте с краном), шт	1		
4	ТУ 400-28-71-94	Ковер газовый (в комплекте с краном), шт	1		
5	ГОСТ 58121.3-2018	Муфта с ЗН ПЭ100 ГАЗ SDR11 DN160	2		
		Бетон В15, F100, W4, $м^3$	0,038		
		Песок природный, $м^3$	0,024		
		Щебень фракции 10-15 мм, $м^3$	0,014		

1-1

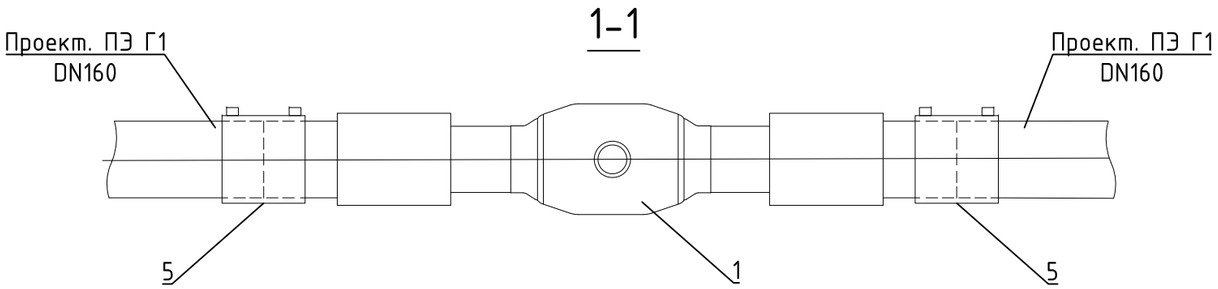

Примечания:

1. При заказе комплекта крана указать, что защита от коррозии металлических поверхностей должна быть выполнена в заводских условиях типа "усиленная";
2. Кран приваривается к проектируемому газопроводу с помощью ПЭ муфт с обязательным сохранением соосности патрубков крана и газопровода. Затем кран охладить, не закрывая до полного остывания.
3. Под крановый узел выполнить предварительную бетонную подготовку по утрамбованному щебню. После монтажа оборудования произвести засыпку песчаным грунтом с послойным уплотнением.
4. Длину штока с защитной трубой уточнять при заказе оборудования

Изм.	Кол.	Лист	№док	Подпись	Дата	СЗ-2025-36-ГСН			
						Строительство сетей газоснабжения с. Кунцево Нижнегорского района Республики Крым			
Нач. УПР		Бараненко				Наружные газопроводы	Стадия	Лист	Листов
ГИП		Камаева					Р	44	
Н. контр.		Овсянников				Узел установки стального крана DN150 с удлиненным штоком с ПЭ патрубками под ковер	Управление проектных работ ГУП РК "Крымгазсети" г. Симферополь		
Проверил		Кухарчук							
Разработал		Пивовар							

Формат А3

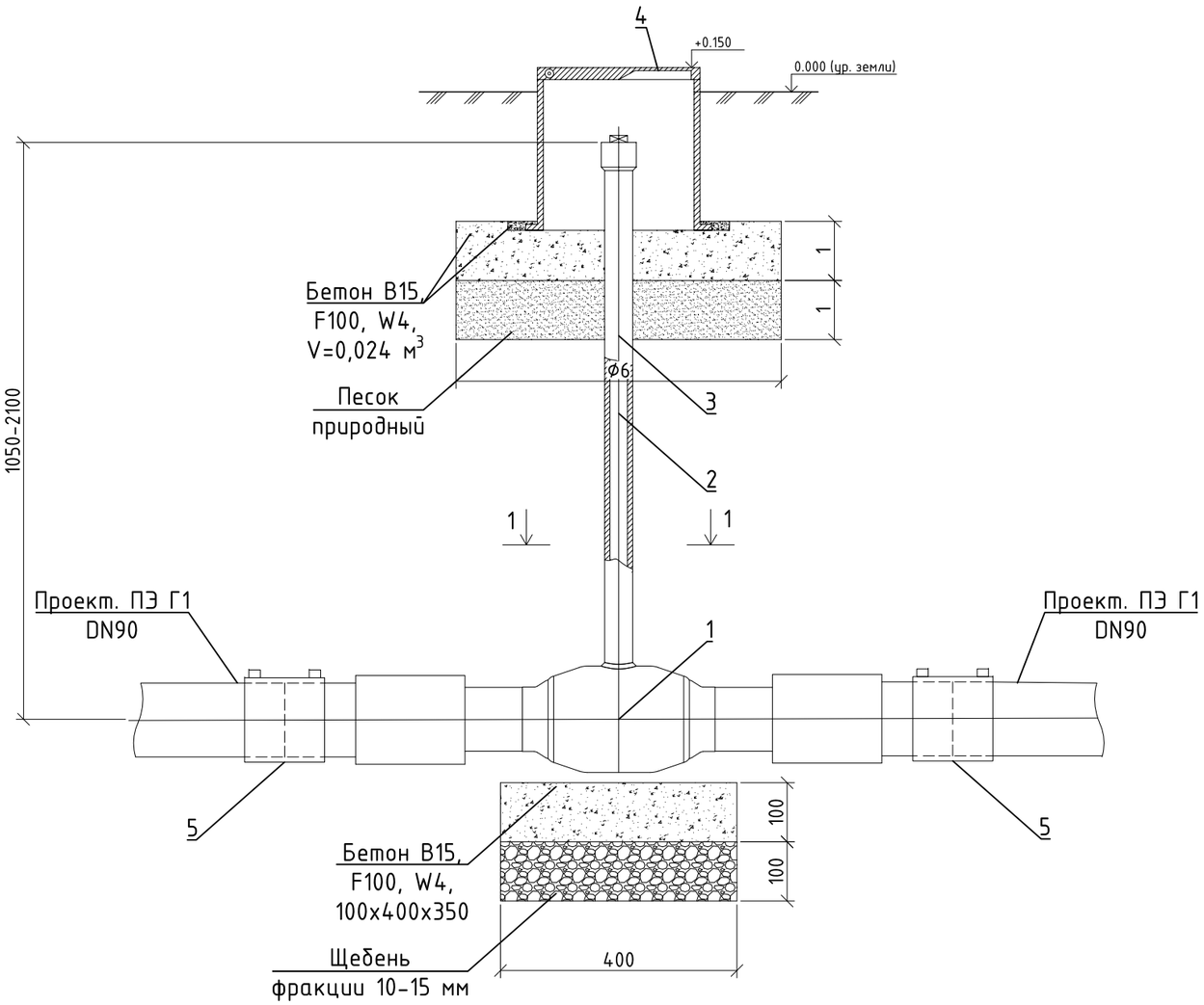

Спецификация

Поз.	Обозначение	Наименование	Кол-во	Масса ед. кг	Примечание
1	КШ.Ц.ПЭ.GAS.080.016.П/П.02 Н=1050-2100мм	Кран шаровый полнопроходной с удлиненным шпинделем для подземной установки с полиэтиленовымы патрубками DN80 Ру16 (в комплекте с Т-ключом), шт	1		
2		Приводная штанга для управлением краном (в комплекте с краном), шт	1		
3		Защитная труба (в комплекте с краном), шт	1		
4	ТУ 400-28-71-94	Ковер газовый (в комплекте с краном), шт	1		
5	ГОСТ 58121.3-2018	Муфта с ЗН ПЭ100 ГАЗ SDR11 DN90	2		
		Бетон В15, F100, W4, $м^3$	0,038		
		Песок природный, $м^3$	0,024		
		Щебень фракции 10-15 мм, $м^3$	0,014		

1-1

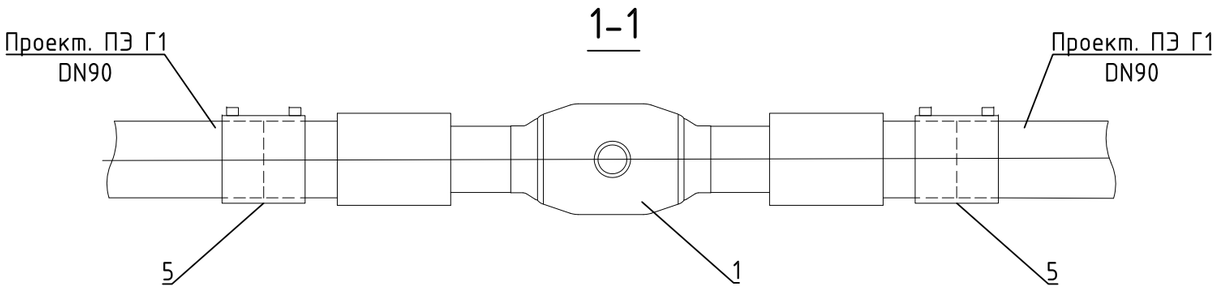

Примечания:

1. При заказе комплекта крана указать, что защита от коррозии металлических поверхностей должна быть выполнена в заводских условиях типа "усиленная";
2. Кран приваривается к проектируемому газопроводу с помощью ПЭ муфт с обязательным сохранением соосности патрубков крана и газопровода. Затем кран охладить, не закрывая до полного остывания.
3. Под крановый узел выполнить предварительную бетонную подготовку по утрамбованному щебню. После монтажа оборудования произвести засыпку песчаным грунтом с послойным уплотнением.
4. Длину штока с защитной трубой уточнять при заказе оборудования

Изм.	Кол.	Лист	№док	Подпись	Дата				
						СЗ-2025-36-ГСН			
						Строительство сетей газоснабжения с. Кунцево Нижнегорского района Республики Крым			
Нач. УПР		Бараненко				Наружные газопроводы	Стадия	Лист	Листов
ГИП		Камаева					Р	45	
Н. контр.		Овсянников				Узел установки стального крана DN80 с удлиненным штоком с ПЭ патрубками под ковер	Управление проектных работ ГУП РК "Крымгазсети" г. Симферополь		
Проверил		Кухарчук							
Разработал		Пивовар							

Формат А3

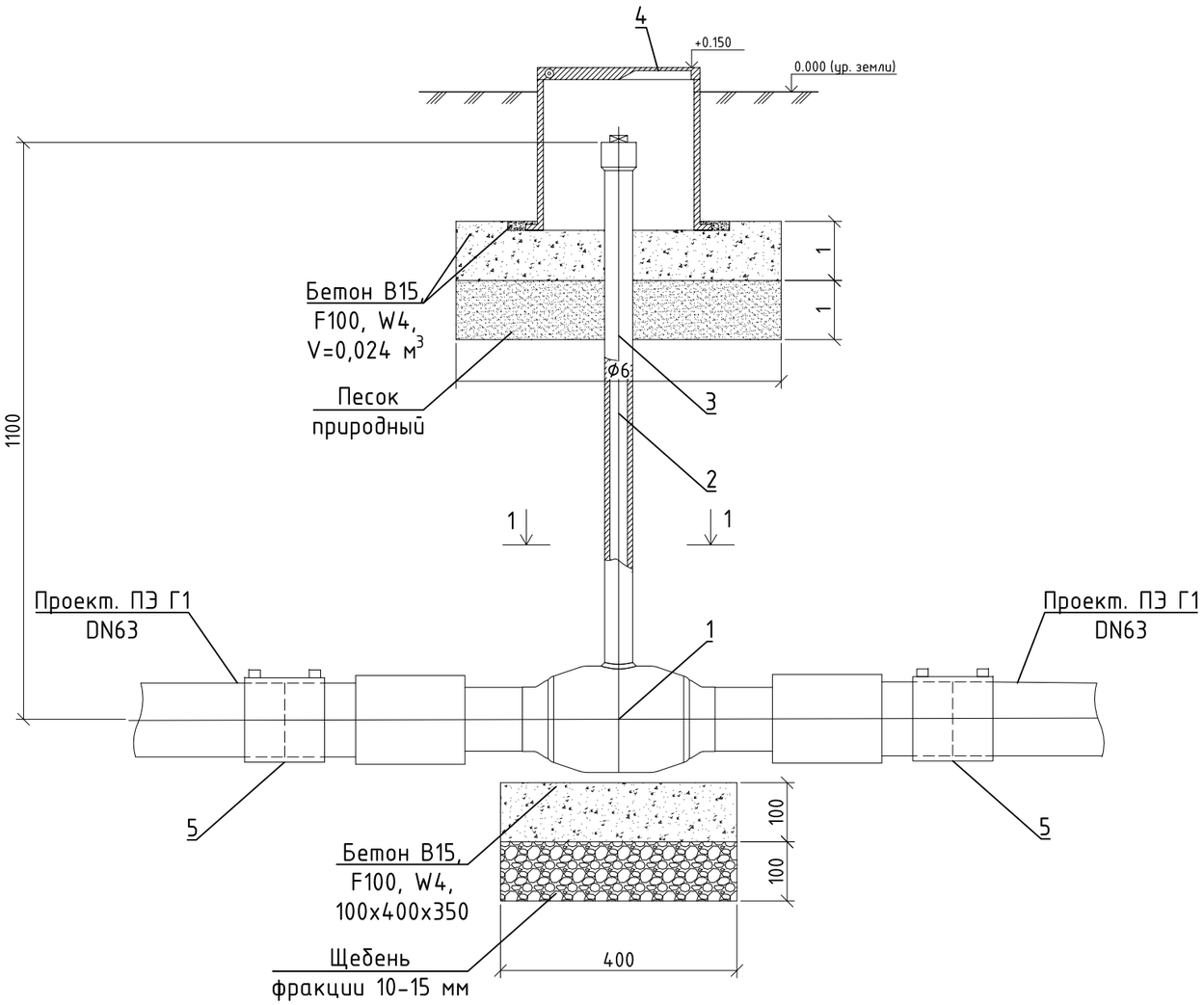

1-1

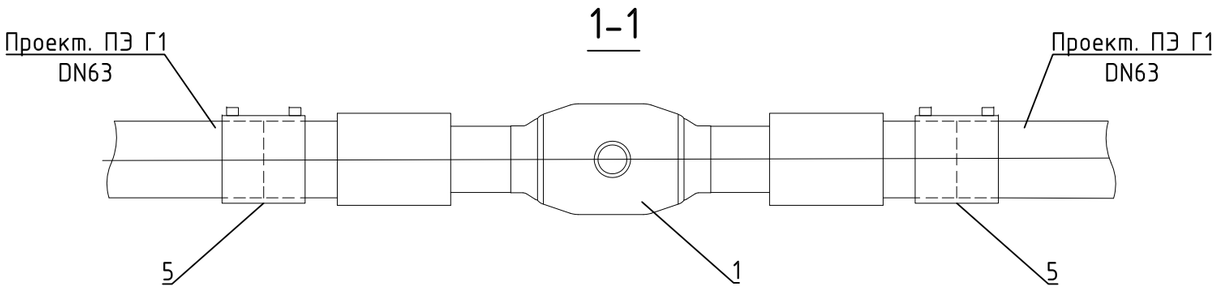

Спецификация

Поз.	Обозначение	Наименование	Кол-во	Масса ед. кг	Примечание
1	КШ.Ц.ПЭ.GAS.050.016.П/П.02 Н=1100мм	Кран шаровый полнопроходной с удлиненным шпинделем для подземной установки с полиэтиленовымы патрубками DN50 Ру16 (в комплекте с Т-ключом), шт	1		
2		Приводная штанга для управлением краном (в комплекте с краном), шт	1		
3		Защитная труба (в комплекте с краном), шт	1		
4	ТУ 400-28-71-94	Ковер газовый (в комплекте с краном), шт	1		
5	ГОСТ 58121.3-2018	Муфта с ЗН ПЭ100 ГАЗ SDR11 DN63	2		
		Бетон В15, F100, W4, $м^3$	0,038		
		Песок природный, $м^3$	0,024		
		Щебень фракции 10-15 мм, $м^3$	0,014		

Примечания:

1. При заказе комплекта крана указать, что защита от коррозии металлических поверхностей должна быть выполнена в заводских условиях типа "усиленная";
2. Кран приваривается к проектируемому газопроводу с помощью ПЭ муфт с обязательным сохранением соосности патрубков крана и газопровода. Затем кран охладить, не закрывая до полного остывания.
3. Под крановый узел выполнить предварительную бетонную подготовку по утрамбованному щебню. После монтажа оборудования произвести засыпку песчаным грунтом с послойным уплотнением.
4. Длину штока с защитной трубой уточнять при заказе оборудования

Изм.	Кол.	Лист	№док	Подпись	Дата	СЗ-2025-36-ГСН			
						Строительство сетей газоснабжения с. Кунцево Нижнегорского района Республики Крым			
Нач. УПР		Бараненко				Наружные газопроводы	Стадия	Лист	Листов
ГИП		Камаева					Р	46	
Н. контр.		Овсянников				Узел установки стального крана DN50 с удлиненным штоком с ПЭ патрубками под ковер	Управление проектных работ ГУП РК "Крымгазсети" г. Симферополь		
Проверил		Кухарчук							
Разработал		Пивовар							

Формат А3

Узел перехода ПЭ/сталь

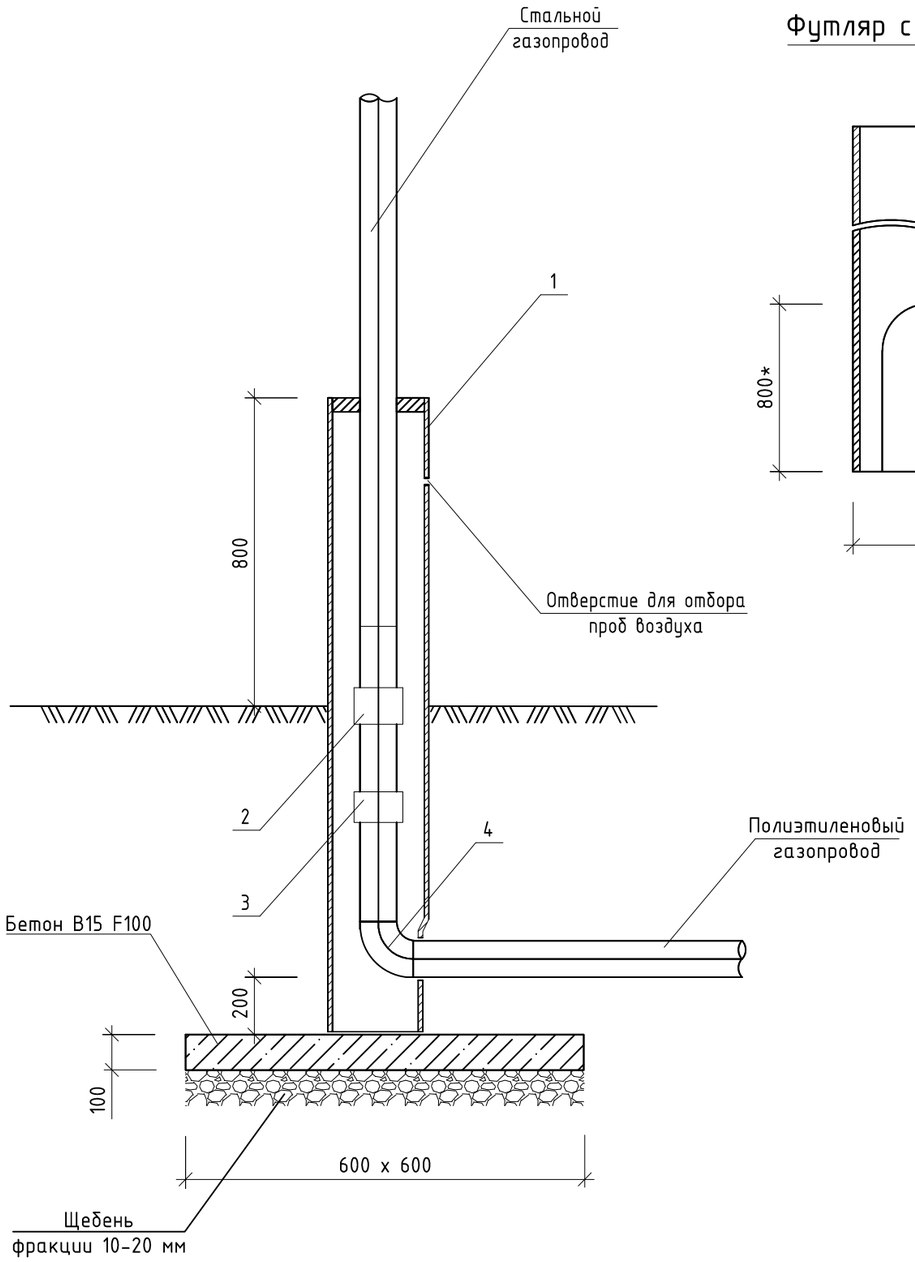

Футляр с вырезом

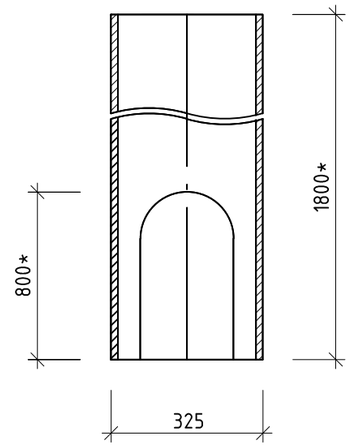

Спецификация элементов перехода ПЭ/сталь

Поз.	Обозначение	Наименование	Кол-во	Масса ед. кг	Примечание
Узел перехода ПЭ/СТ 225/ 219					
1	ГОСТ 10704-91*	Футляр из трубы Ф325 х 8,0 мм, шт.	1	112,6	L=1800
2	ГОСТ Р 58121.3-2018	ПЭ100 / Ст "ГАЗ" - 225/219 шт.	1		
3	ГОСТ Р 58121.3-2018	Муфта ПЭ100 ГАЗ SDR11 - Ф225, шт.	1		
4	ГОСТ Р 58121.3-2018	Отвод 90 ПЭ100 ГАЗ SDR11 с ЗН - Ф225	1		
		Бетон В15, F100, W4, $м^3$	0,036		основание
		Щебень фр. 10-20 мм, $м^3$	0,036		подсыпка
		Песчаная засыпка футляра, $м^3$	0,56		
		Изоляция футляра, м.	1,8		

* - размеры уточнить по месту

Ход выполнения работ:

1. Устройство основания.
2. Выполнение песчаной подсыпки и монтаж вертикальной части полиэтиленового газопровода.
3. Монтаж примыкающего участка стального газопровода.
4. Приварка полиэтиленовой части перехода к вертикальному участку полиэтиленового газопровода.
5. Монтаж футляра.
6. Забивка футляра песком на 0,7 м выше уровня земли.
7. Забивка конца надземного участка футляра просмоленной паклей с пропиткой битумом.
8. Приварка стальной части перехода к вертикальному участку стального газопровода.
9. Изоляция поверхности металлического футляра - типа "нормальная".

						СЗ-2025-36-ГСН			
Изм.	Кол.	Лист	№док	Подпись	Дата	Строительство сетей газоснабжения с. Кунцево Нижнегорского района Республики Крым			
Нач. УПР		Бараненко				Наружные газопроводы	Стадия	Лист	Листов
ГИП		Камаева					Р	47	
Н. контр.		Овсянников				Узел перехода ПЭ/СТ 225/219	Управление проектных работ ГУП РК "Крымгазсети" г. Симферополь		
Проверил		Кухарчук							
Разработал		Пивовар							

Формат А3

Узел перехода ПЭ/сталь

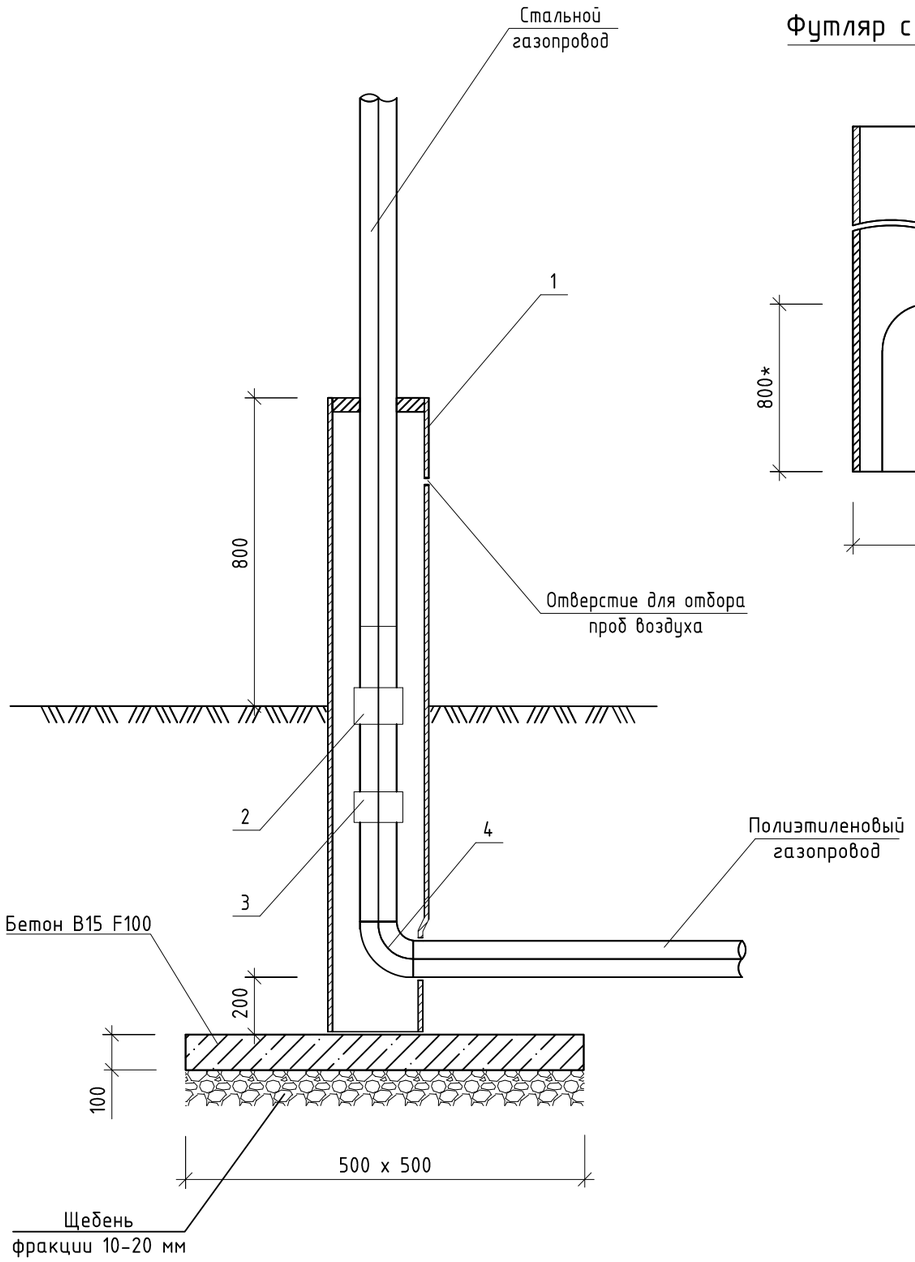

Футляр с вырезом

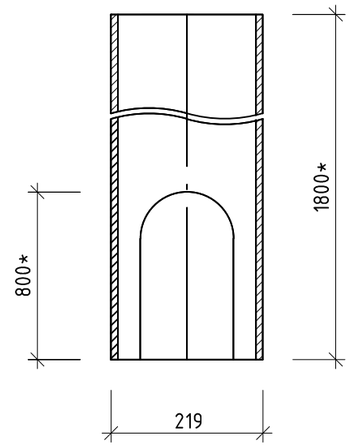

Спецификация элементов перехода ПЭ/сталь

Поз.	Обозначение	Наименование	Кол-во	Масса ед. кг	Примечание
Узел перехода ПЭ/СТ 110/ 108					
1	ГОСТ 10704-91*	Футляр из трубы Ф219 х 5,0 мм, шт.	1	52,1	L=1800
2	ГОСТ Р 58121.3-2018	ПЭ100 / Ст "ГАЗ" - 110/108 шт.	1		
3	ГОСТ Р 58121.3-2018	Муфта ПЭ100 ГАЗ SDR11 - Ф110, шт.	1		
4	ГОСТ Р 58121.3-2018	Отвод 90 ПЭ100 ГАЗ SDR11 с ЗН - Ф110	1		
		Бетон В15, F100, W4, $м^3$	0,025		основание
		Щебень фр. 10-20 мм, $м^3$	0,025		подсыпка
		Песчаная засыпка футляра, $м^3$	0,60		
		Изоляция футляра, м.	1,8		

* - размеры уточнить по месту

Ход выполнения работ:

1. Устройство основания.
2. Выполнение песчаной подсыпки и монтаж вертикальной части полиэтиленового газопровода.
3. Монтаж примыкающего участка стального газопровода.
4. Приварка полиэтиленовой части перехода к вертикальному участку полиэтиленового газопровода.
5. Монтаж футляра.
6. Забивка футляра песком на 0,7 м выше уровня земли.
7. Забивка конца надземного участка футляра просмоленной паклей с пропиткой битумом.
8. Приварка стальной части перехода к вертикальному участку стального газопровода.
9. Изоляция поверхности металлического футляра - типа "нормальная".

						СЗ-2025-36-ГСН			
						Строительство сетей газоснабжения с. Кунцево Нижнегорского района Республики Крым			
Изм.	Кол.	Лист	№док	Подпись	Дата				
Нач. УПР		Бараненко				Наружные газопроводы	Стадия	Лист	Листов
ГИП		Камаева					Р	48	
Н. контр.		Овсянников				Узел перехода ПЭ/СТ 110/108	Управление проектных работ ГУП РК "Крымгазсети" г. Симферополь		
Проверил		Кухарчук							
Разработал		Пивовар							

Формат А3

Узел перехода ПЭ/сталь

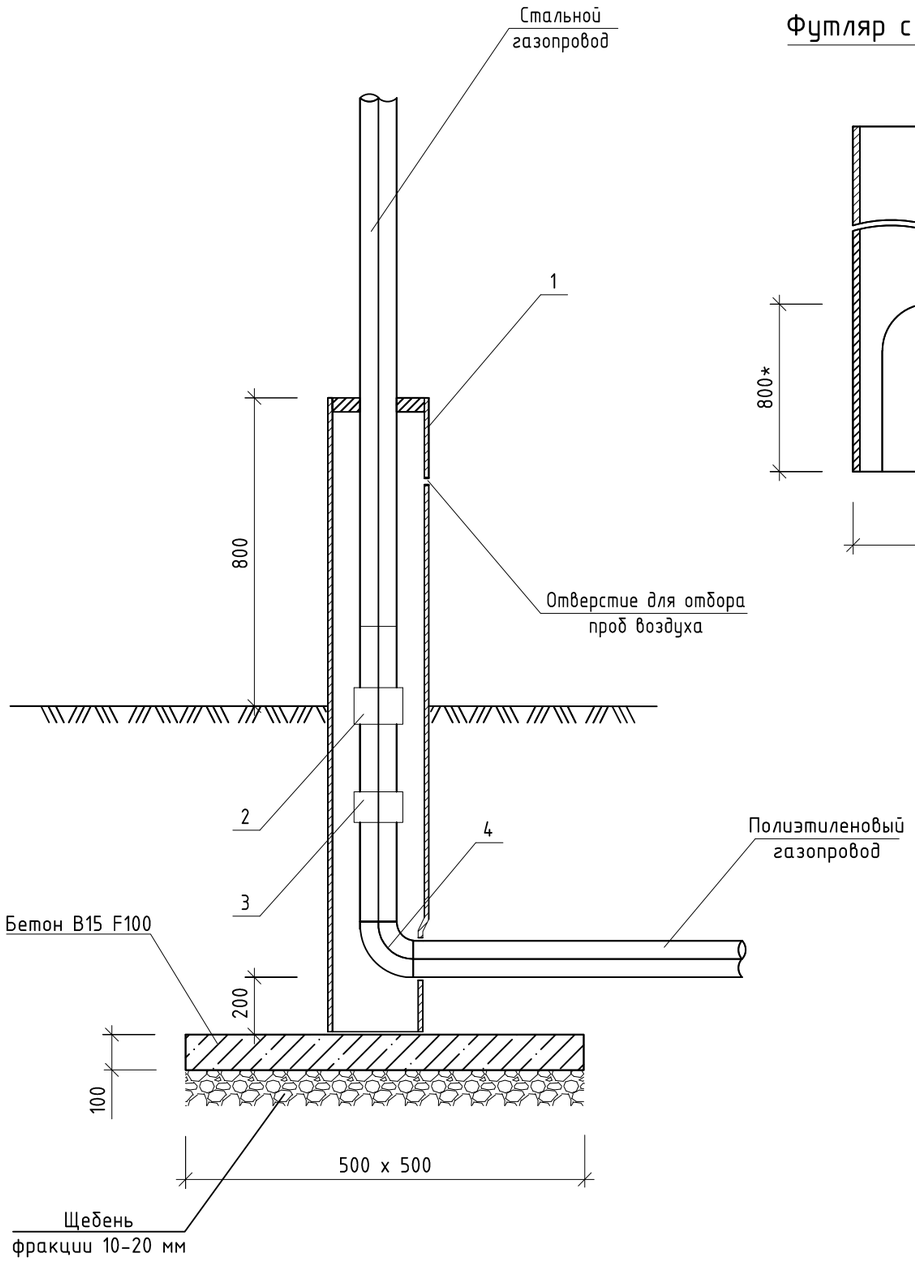

Футляр с вырезом

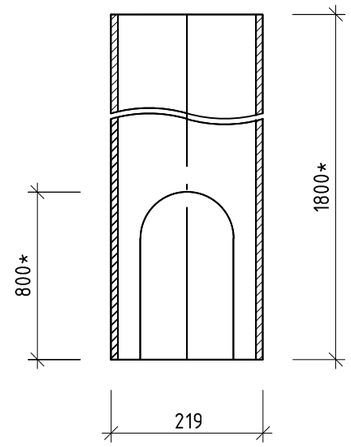

Спецификация элементов перехода ПЭ/сталь

Поз.	Обозначение	Наименование	Кол-во	Масса ед. кг	Примечание
Узел перехода ПЭ/СТ 90/ 89					
1	ГОСТ 10704-91*	Футляр из трубы Ø219 х 5,0 мм, шт.	1	52,1	L=1800
2	ГОСТ Р 58121.3-2018	ПЭ100 / Ст "ГАЗ" - 90/89 шт.	1		
3	ГОСТ Р 58121.3-2018	Муфта ПЭ100 ГАЗ SDR11 - Ø90, шт.	1		
4	ГОСТ Р 58121.3-2018	Отвод 90 ПЭ100 ГАЗ SDR11 с ЗН - Ø90	1		
		Бетон В15, F100, W4, $м^3$	0,025		основание
		Щебень фр. 10-20 мм, $м^3$	0,025		подсыпка
		Песчаная засыпка футляра, $м^3$	0,700		
		Изоляция футляра, м.	1,8		

* - размеры уточнить по месту

Ход выполнения работ:

1. Устройство основания.
2. Выполнение песчаной подсыпки и монтаж вертикальной части полиэтиленового газопровода.
3. Монтаж примыкающего участка стального газопровода.
4. Приварка полиэтиленовой части перехода к вертикальному участку полиэтиленового газопровода.
5. Монтаж футляра.
6. Забивка футляра песком на 0,7 м выше уровня земли.
7. Забивка конца надземного участка футляра просмоленной паклей с пропиткой битумом.
8. Приварка стальной части перехода к вертикальному участку стального газопровода.
9. Изоляция поверхности металлического футляра - типа "нормальная".

						СЗ-2025-36-ГСН			
						Строительство сетей газоснабжения с. Кунцево Нижнегорского района Республики Крым			
Изм.	Кол.	Лист	№док	Подпись	Дата				
Нач. УПР		Бараненко				Наружные газопроводы	Стадия	Лист	Листов
ГИП		Камаева					Р	49	
Н. контр.		Овсянников				Узел перехода ПЭ/СТ 90/89	Управление проектных работ ГУП РК "Крымгазсети" г. Симферополь		
Проверил		Кухарчук							
Разработал		Пивовар							

Формат А3

Узел цокольного ввода DN25 с установкой надземного крана DN25

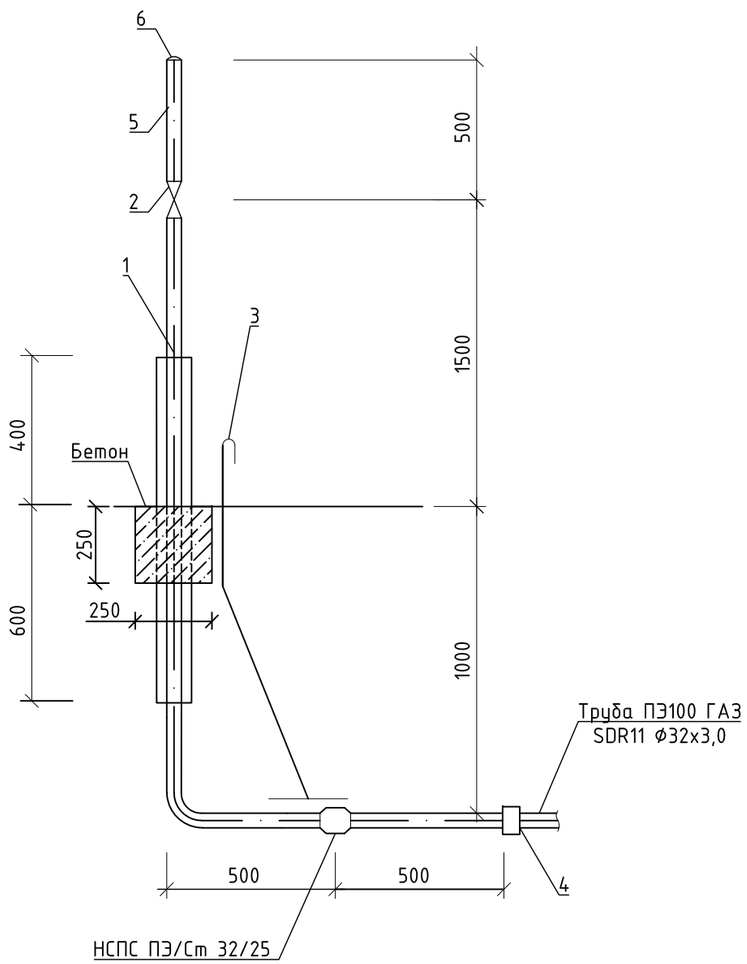

Спецификация

№ п/п	Обозначение	Наименование	Кол.	Масса, кг	Примечание
1	ТУ 22.21.29-002-0106727451 -2020	Цокольный ввод полиэтилен-сталь Г-образный в комплекте с футляром (ЦВПС-Г 32х32 ПЭ 100 SDR11 ст. ГОСТ 8732)	1		заводского изготовления
2	КШ.П.025.40-01	Кран шаровый приварной DN25	1	1,1	
3		Контрольная трубка Ф32; L=1500мм, шт.	1		см.л .ГСН-57
4	ТУ 2291-032-00203536-96	Муфта с ЗН ПЭ100 ГАЗ SDR11 - Ф32, шт.	1		
5	ГОСТ Р 10704-91	Труба Ф32х3,0 ГОСТ Р 10704-91, м	0.5	1,50	
6	ГОСТ Р 17379-2001	Заглушка П32х3,0-09Г2С	1.0	0,10	учтено на л. ГСН.СО
		Бетон В15, м3	0,016		250х250х250
		Окраска, $м^2$	0,15		

Примечание:

1. После монтажа трубы и оборудования окрасить эмалью в цвет, соответствующий требованиям СП 28.13330.2012,Эмаль ПФ-115 по ГОСТ 6465-2023; грунтовка ГФ-021 по ГОСТ 25129-2020.
2. Футляр и часть стального газопровода в земле изолированы липкими лентами (изоляция типа "усиленная"). Изоляция выполнена в заводских условиях.
3. размер* уточнить по месту.

						СЗ-2025-36-ГСН			
Изм.	Кол.	Лист	№док	Подпись	Дата	Строительство сетей газоснабжения с. Кунцево Нижнегорского района Республики Крым			
Нач. УПР		Бараненко				Наружные газопроводы	Стадия	Лист	Листов
ГИП		Камаева					Р	50	
Н. контр.		Овсянников				Н.г.ст. DN25 с установкой надземного крана DN25	Управление проектных работ ГУП РК "Крымгазсети" г. Симферополь		
Проверил		Кухарчук							
Разработал		Пивовар							

Формат А3

Узел цокольного ввода DN32

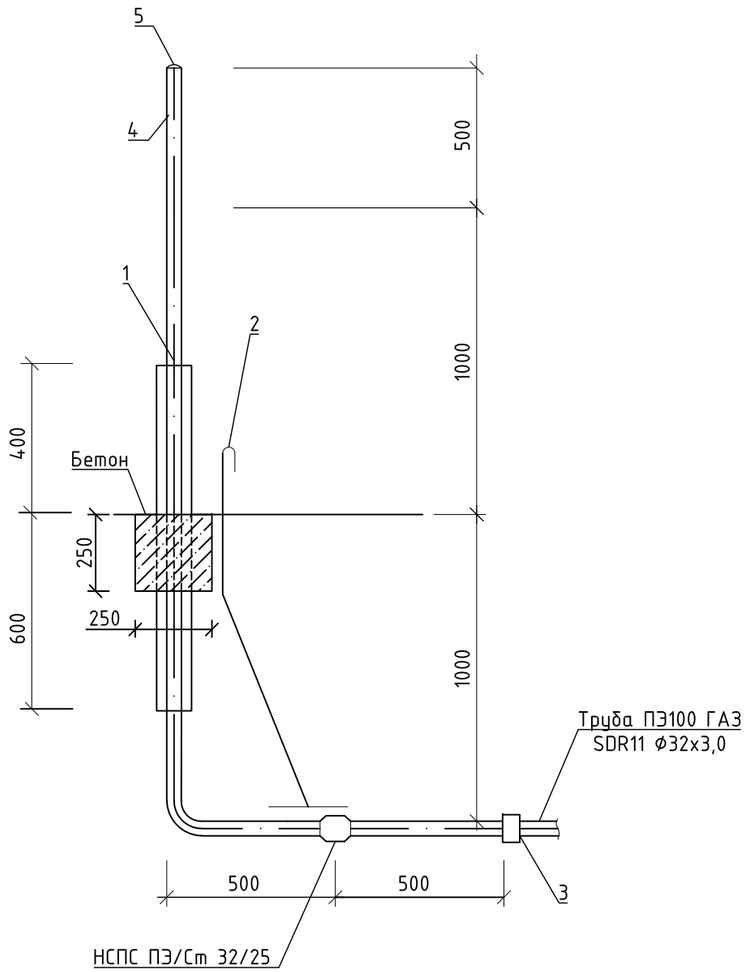

Спецификация

№ п/п	Обозначение	Наименование	Кол.	Масса, кг	Примечание
1	ТУ 22.21.29-002-0106727451 -2020	Цокольный ввод полиэтилен-сталь Г-образный в комплекте с футляром (ЦВПС-Г 32х32 ПЭ 100 SDR11 ст. ГОСТ 8732)	1		заводского изготовления
2		Контрольная трубка Ф32; L=1500мм, шт.	1		см.л. ГСН-57
3	ТУ 2291-032-00203536-96	Муфта с ЗН ПЭ100 ГАЗ SDR11 - 32, шт.	1		
4	ГОСТ Р 10704-91	Труба Ф32х3,0 ГОСТ Р 10704-91, м	0.5	1,50	
5	ГОСТ Р 17379-2001	Заглушка П32х3,0-09Г2С	1.0	0,10	учтено на л. ГСН.СО
		Бетон В15, м3	0,016		250х250х250
		Окраска, $м^2$	0,15		

Примечание:

1. После монтажа трубы и оборудования окрасить эмалью в цвет, соответствующий требованиям СП 28.13330.2012,Эмаль ПФ-115 по ГОСТ 6465-2023; грунтовка ГФ-021 по ГОСТ 25129-2020.
2. Футляр и часть стального газопровода в земле изолированы липкими лентами (изоляция типа "усиленная"). Изоляция выполнена в заводских условиях.
3. размер* уточнить по месту.

						СЗ-2025-36-ГСН			
Изм.	Кол.	Лист	№док	Подпись	Дата	Строительство сетей газоснабжения с. Кунцево Нижнегорского района Республики Крым			
Нач. УПР		Баранеко				Наружные газопроводы	Стадия	Лист	Листов
ГИП		Камаева					Р	51	
Н. контр.		Овсянников				Н.г.ст. DN25	Управление проектных работ ГУП РК "Крымгазсети" г. Симферополь		
Проверил		Кухарчук							
Разработал		Пивовар							

Формат А3

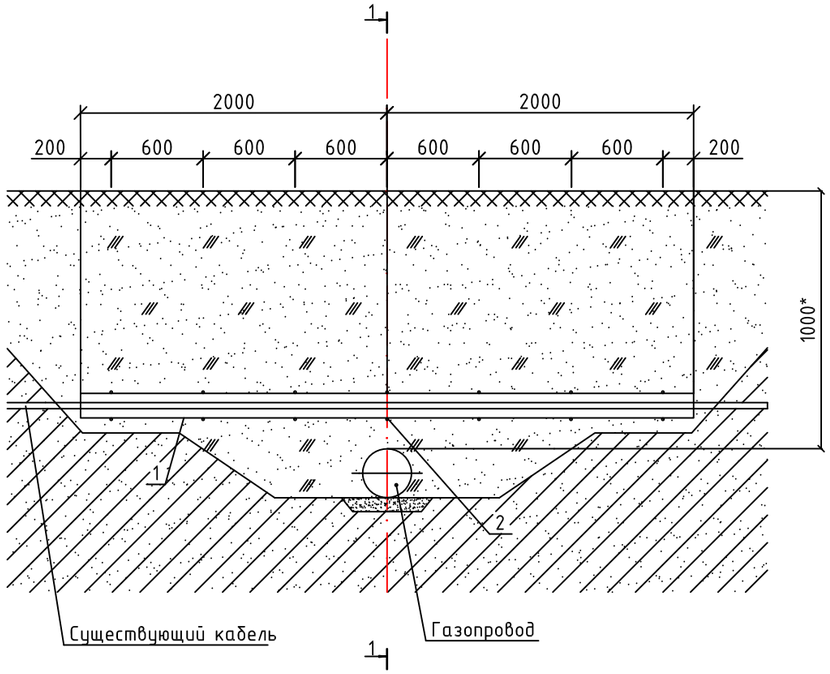

1-1

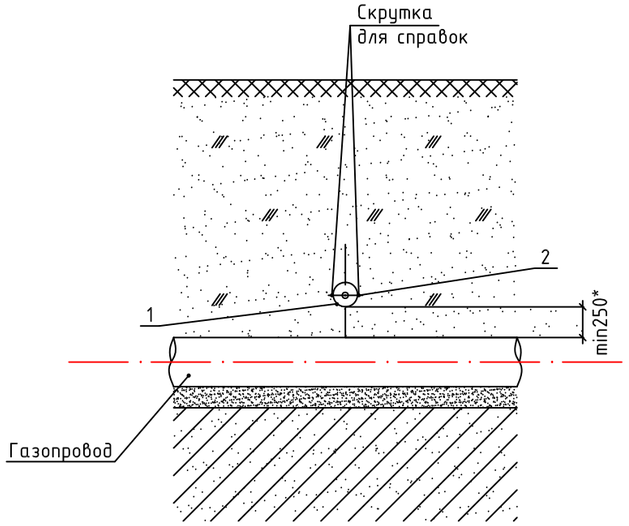

Спецификация

Марка поз.	Обозначение	Наименование	Кол.	Масса ед., кг	Прим.
1	-	Полутруба	2		шт.
	ГОСТ Р 58121.2-2018	Труба полиэтиленовая			
		Дп110, длина 4.0 м			м.
2	ГОСТ 3282-74*	Проволока 1,0-О-С	5	-	м.

Деталь поз. 1

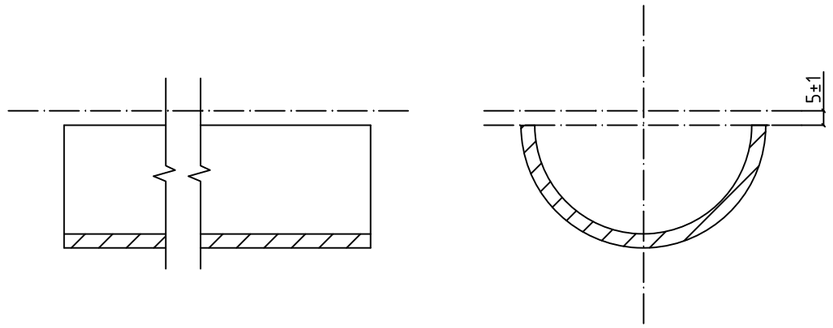

Примечание:

1. * - размер принять по продольному профилю газопровода.
2. Спецификация приведена на одно пересечение.

						СЗ-2025-36-ГСН			
Изм.	Кол.	Лист	№док	Подпись	Дата	Строительство сетей газоснабжения с. Кунцево Нижнегорского района Республики Крым			
Нач. УПР		Бараненко				Наружные газопроводы	Стадия	Лист	Листов
ГИП		Камаева					Р	52	
Н. контр.		Овсянников				Узел прокладки газопровода под кабелем	Управление проектных работ ГУП РК "Крымгазсети" г. Симферополь		
Проверил		Кухарчук							
Разработал		Пивовар							

Формат А3

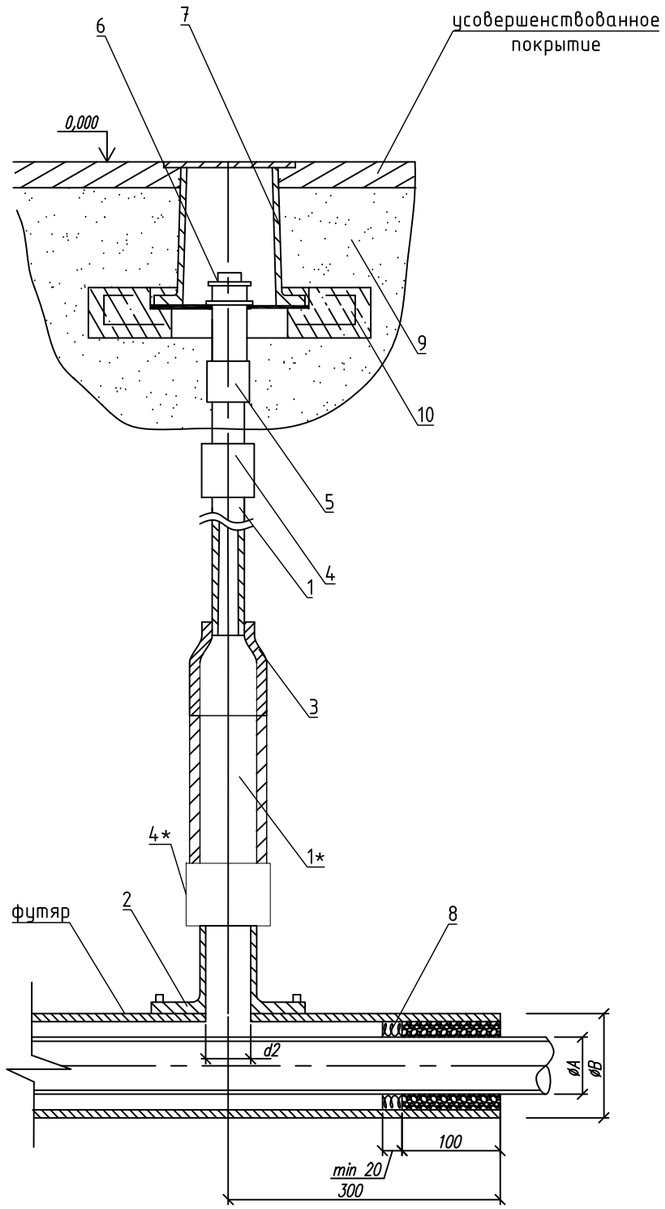

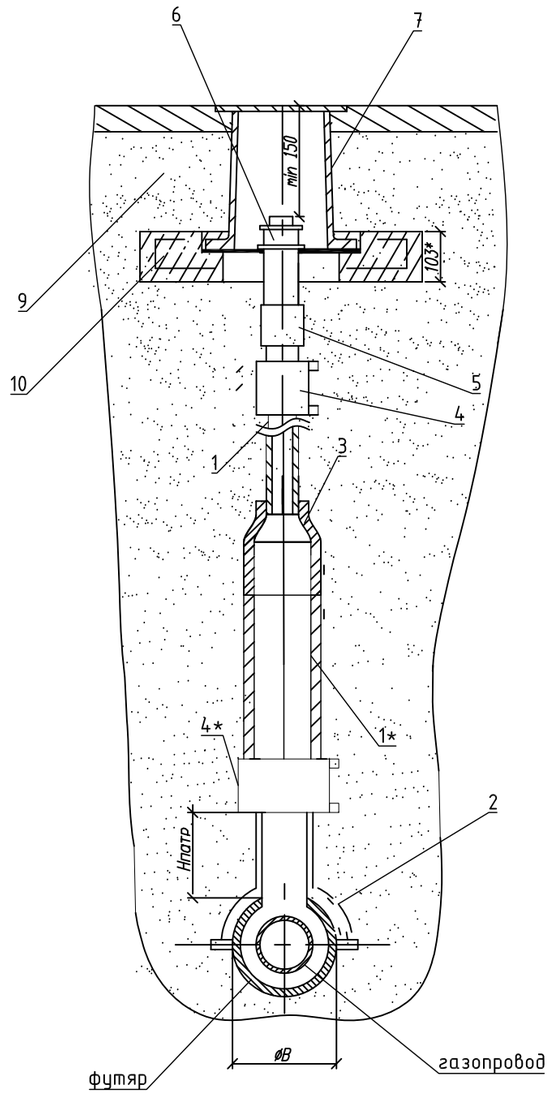

Спецификация

№ п/п	Обозначение	Наименование	Кол.	Масса, кг	Примечание
Установка к.т. на ПЭ футляре Dn355 (на 1 к.т.)					
1	ГОСТ Р 58121.2-2018	Труба ПЭ100 ГАЗ SDR11 Ø32х3.0, м	1,50	0,277	
1*	-//-	Труба ПЭ100 ГАЗ SDR11 Ø63х5.8, м	0,5		
2	ГОСТ Р 58121.3-2018	Седловой отвод ПЭ100 SDR11 Ø355х63, шт.	1		
3	ГОСТ Р 58121.3-2018	Переход ПЭ100 ГАЗ SDR11 Ø63х32 , шт.	1		
4*	ГОСТ Р 58121.3-2018	Муфта с ЗН ПЭ100 ГАЗ SDR11 Dn63, шт.	1		
4	ГОСТ Р 58121.3-2018	Муфта с ЗН ПЭ100 ГАЗ SDR11 Dn32, шт.	1		
5	ТУ 4859-001-14915424-2011	Переход ПЭ/сталь (НСПС) 32/25, шт.	1		
6	ГОСТ 8962-75	Колпак 1-25, шт.	1		
7	ТУ 400-28-71-94	Ковер, шт.	1		
8		Уплотнитель "Вилатерм", м	4		
9		Песок, $м^3$	0,2		
10		Бетон кл. В15, F100, W4, $м^3$	0,1		

Примечание:

1. Монтаж полиэтиленовой части трубки для контроля утечки газа производить последовательно: приварка патрубка-накладки; вырезка отверстия в теле футляра; приварка при помощи муфт с ЗН полиэтиленовой трубы к патрубку и соединения ПЭ/СТ, смонтированного со стальной частью контрольной трубки.
2. Размеры футляра и трубки для контроля утечки газа приняты минимальными и могут быть увеличены при необходимости,
3. Концы футляра уплотняются при помощи пенополиэтиленового уплотнителя 'Вилатерм' в два оборота и заделываются герметизирующеи бутилкаучуковой мастикой.
4. При отсутствии усовершенствованного дорожного покрытия вокруг ковера предусматривают устройство отмостки шириной не менее 0,7 м с уклоном 5%.
5. Стальную часть перехода "полиэтилен-сталь" и подземную часть стальной трубки для контроля утечки газа изолировать в соответствии с РД 153-39.4-091-01.
6. При установке контрольной трубки на ПЭ футляре на непроезжей части, ковер должен выступать на 150 мм от прилегающей отметки земли.

						СЗ-2025-36-ГСН			
Изм.	Кол.	Лист	№док	Подпись	Дата	Строительство сетей газоснабжения с. Кунцево Нижнегорского района Республики Крым			
						Наружные газопроводы	Стадия	Лист	Листов
Нач. УПР		Баранещко					Р	53	
ГИП		Камаева							
Н. контр.		Овсянников				Узел установки контрольной трубки на ПЭ футляре Ø355	Управление проектных работ ГУП РК "Крымгазсети" г. Симферополь		
Проверил		Кухарчук							
Разработал		Пивовар							

Формат А3

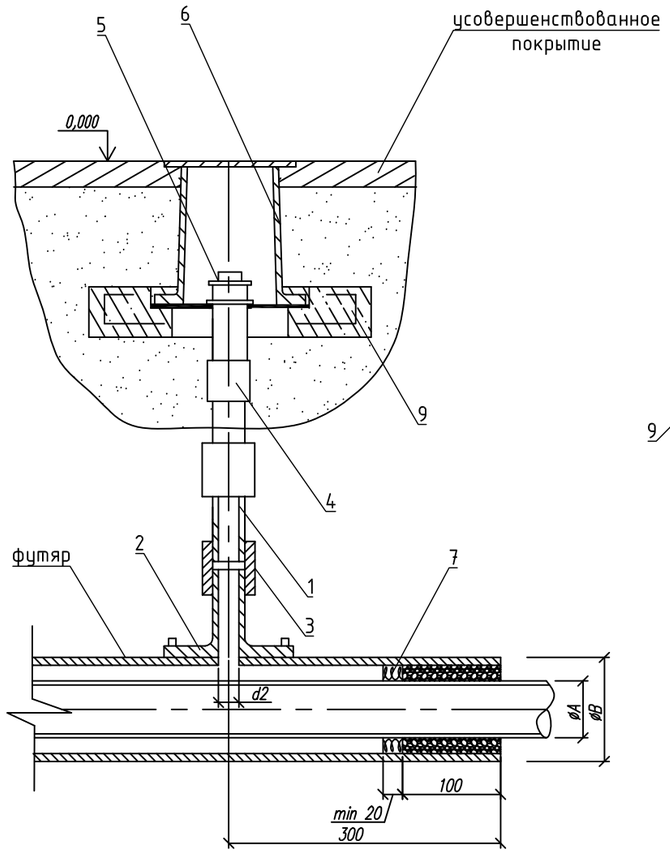

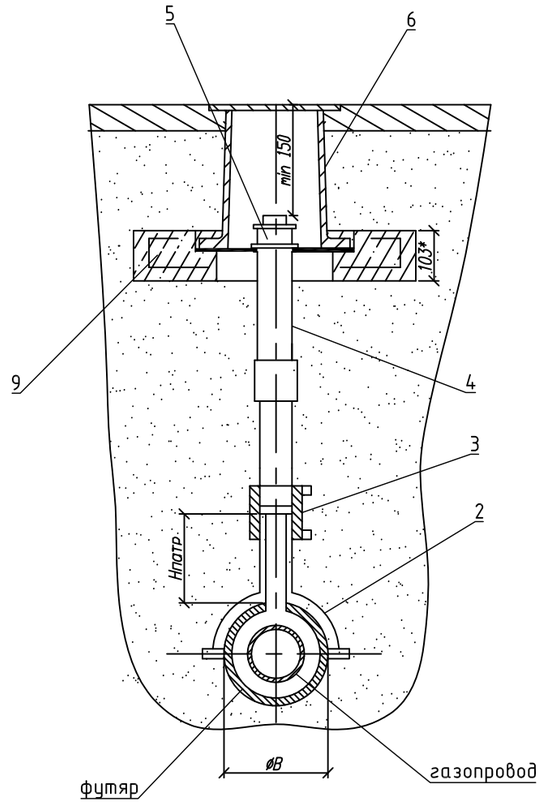

Спецификация

№ п/п	Обозначение	Наименование	Кол.	Масса, кг	Примечание
Установка к.т. на ПЭ футляре Ø315 (на 1 к.т.)					
1	ГОСТ Р58121.2-2018	Труба ПЭ100 ГАЗ SDR11 Ø32х3,0, м	1,0		
2	ГОСТ Р 58121.3-2018	Патрубок накладка ПЭ100 SDR11 Ø315х32, шт.	1		
3	ГОСТ Р 58121.3-2018	Муфта с ЗН ПЭ100 ГАЗ SDR11 Ø32, шт.	1		
4	ТУ 4859-001-14915424-2011	Переход ПЭ/СТ (НСПС) 32/25, шт.	1		
5	ГОСТ 8962-75	Колпак 1-25, шт.	1		
6	ТУ 400-28-71-94	Ковер, шт.	1		
7		Уплотнитель "Вилатерм", м	4		
8		Песок, $м^3$	0,2		
9		Бетон кл. В15, $м^3$	0,1		

Примечание:

1. Монтаж полиэтиленовой части трубки для контроля утечки газа производить последовательно: приварка патрубка-накладки; вырезка отверстия в теле футляра; приварка при помощи муфт с ЗН полиэтиленовой трубы к патрубку и соединения ПЭ/СТ, смонтированного со стальной частью контрольной трубки.
2. Размеры футляра и трубки для контроля утечки газа приняты минимальными и могут быть увеличены при необходимости,
3. Концы футляра уплотняются при помощи пенополиэтиленового уплотнителя 'Вилатерм' в два оборота и заделываются герметизирующеи бутилкаучуковой мастикой.
4. При отсутствии усовершенствованного дорожного покрытия вокруг ковера предусматривают устройство отмостки шириной не менее 0,7 м с уклоном 5%.
5. Стальную часть перехода "полиэтилен-сталь" и подземную часть стальной трубки для контроля утечки газа изолировать в соответствии с РД 153-39.4-091-01.
6. При установке контрольной трубки на ПЭ футляре на непроезжей части, ковер должен выступать на 150 мм от прилегающей отметки земли.

						СЗ-2025-36-ГСН			
						Строительство сетей газоснабжения с. Кунцево Нижнегорского района Республики Крым			
Изм.	Кол.	Лист	№док	Подпись	Дата				
						Наружные газопроводы	Стадия	Лист	Листов
Нач. УПР		Баранеко					Р	54	
ГИП		Камаева							
Н. контр.		Овсянников				Узел установки контрольной трубки на ПЭ футляре Ø315	Управление проектных работ ГУП РК "Крымгазсети" г. Симферополь		
Проверил		Кухарчук							
Разработал		Пивовар							

Формат А3

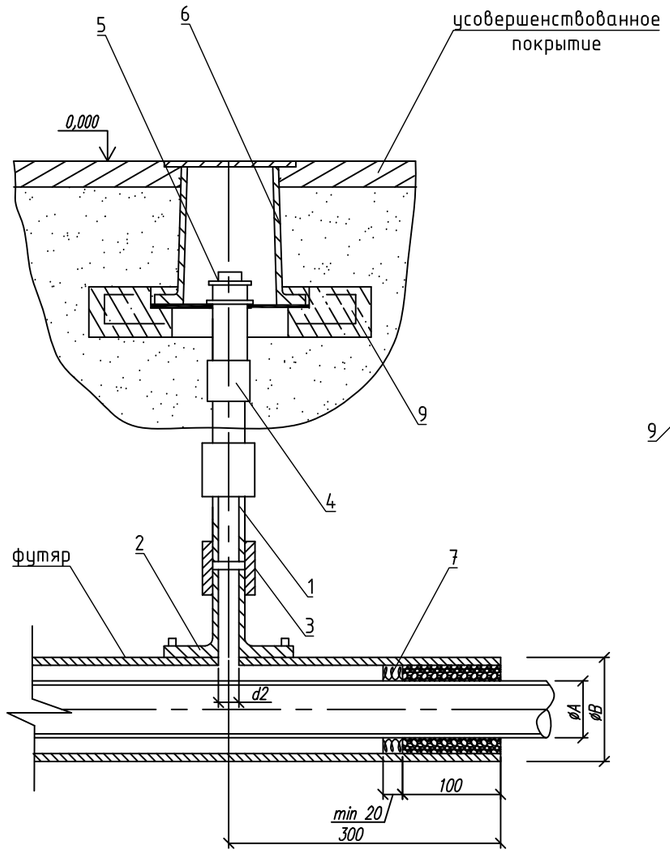

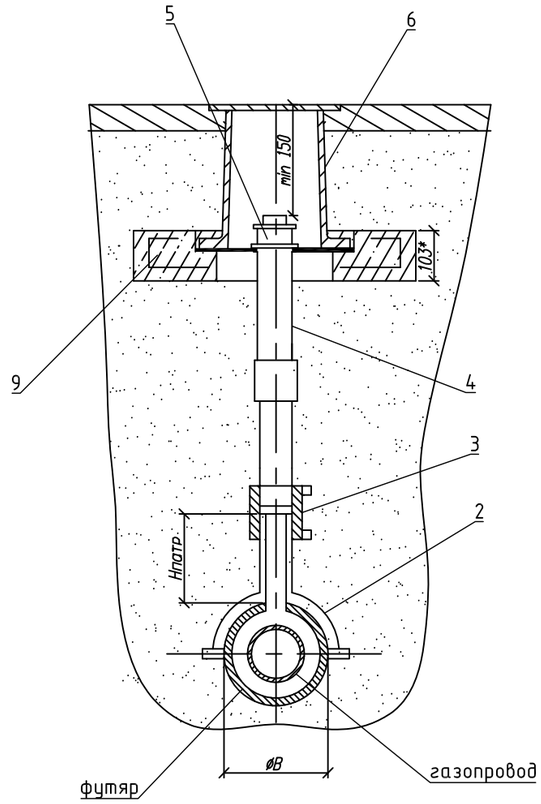

Спецификация

№ п/п	Обозначение	Наименование	Кол.	Масса, кг	Примечание
Установка к.т. на ПЭ футляре Ф225 (на 1 к.т.)					
1	ГОСТ Р58121.2-2018	Труба ПЭ100 ГАЗ SDR11 Ф32х3,0, м	1,0		
2	ГОСТ Р 58121.3-2018	Патрубок накладка ПЭ100 SDR11 Ф225х32, шт.	1		
3	ГОСТ Р 58121.3-2018	Муфта с ЗН ПЭ100 ГАЗ SDR11 Ф32, шт.	1		
4	ТУ 4859-001-14915424-2011	Переход ПЭ/СТ (НСПС) 32/25, шт.	1		
5	ГОСТ 8962-75	Колпак 1-25, шт.	1		
6	ТУ 400-28-71-94	Ковер, шт.	1		
7		Уплотнитель "Вилатерм", м	4		
8		Песок, $м^3$	0,2		
9		Бетон кл. В15, $м^3$	0,1		

Примечание:

1. Монтаж полиэтиленовой части трубки для контроля утечки газа производить последовательно: приварка патрубка-накладки; вырезка отверстия в теле футляра; приварка при помощи муфт с ЗН полиэтиленовой трубы к патрубку и соединения ПЭ/СТ, смонтированного со стальной частью контрольной трубки.
2. Размеры футляра и трубки для контроля утечки газа приняты минимальными и могут быть увеличены при необходимости,
3. Концы футляра уплотняются при помощи пенополиэтиленового уплотнителя 'Вилатерм' в два оборота и заделываются герметизирующеи бутилкаучуковой мастикой.
4. При отсутствии усовершенствованного дорожного покрытия вокруг ковера предусматривают устройство отмостки шириной не менее 0,7 м с уклоном 5%.
5. Стальную часть перехода "полиэтилен-сталь" и подземную часть стальной трубки для контроля утечки газа изолировать в соответствии с РД 153-39.4-091-01.
6. При установке контрольной трубки на ПЭ футляре на непроезжей части, ковер должен выступать на 150 мм от прилегающей отметки земли.

						СЗ-2025-36-ГСН			
						Строительство сетей газоснабжения с. Кунцево Нижнегорского района Республики Крым			
Изм.	Кол.	Лист	№док	Подпись	Дата				
Нач. УПР		Баранеко				Наружные газопроводы	Стадия	Лист	Листов
ГИП		Камаева					Р	55	
Н. контр.		Овсянников				Узел установки контрольной трубки на ПЭ футляре Ф225	Управление проектных работ ГУП РК "Крымгазсети" г. Симферополь		
Проверил		Кухарчук							
Разработал		Пивовар							

Формат А3

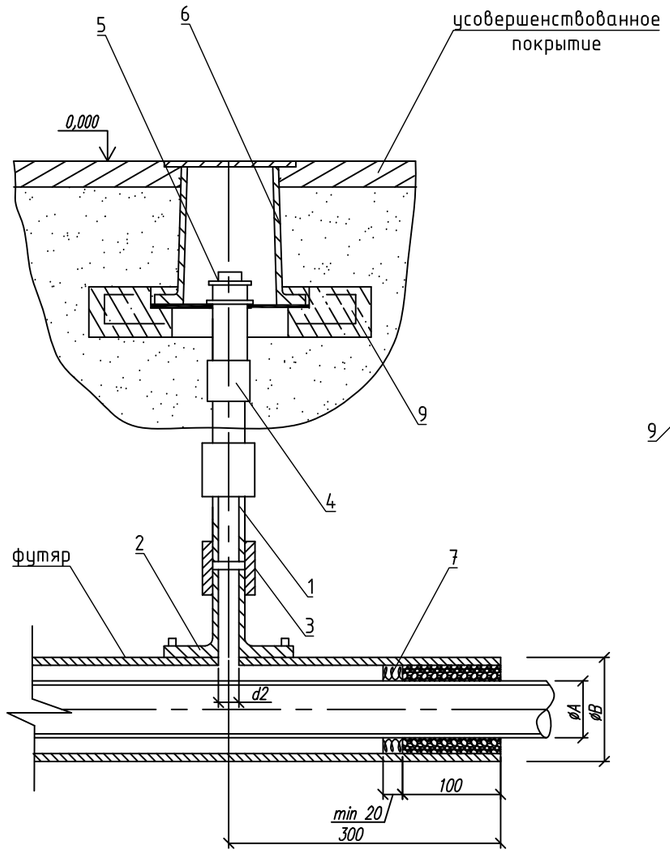

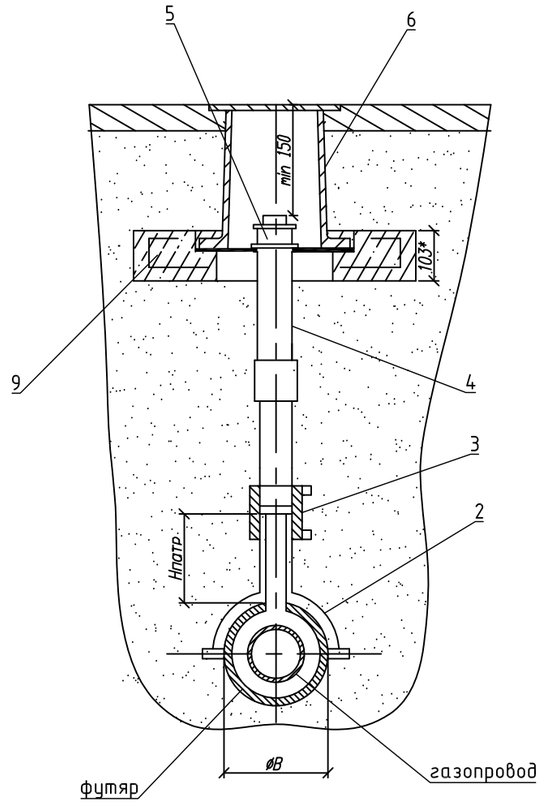

Спецификация

№ п/п	Обозначение	Наименование	Кол.	Масса, кг	Примечание
Установка к.т. на ПЭ футляре Ø160 (на 1 к.т.)					
1	ГОСТ Р58121.2-2018	Труба ПЭ100 ГАЗ SDR11 Ø32х3,0, м	1,0		
2	ГОСТ Р 58121.3-2018	Патрубок накладка ПЭ100 SDR11 Ø160х32, шт.	1		
3	ГОСТ Р 58121.3-2018	Муфта с ЗН ПЭ100 ГАЗ SDR11 Ø32, шт.	1		
4	ТУ 4859-001-14915424-2011	Переход ПЭ/СТ (НСПС) 32/25, шт.	1		
5	ГОСТ 8962-75	Колпак 1-25, шт.	1		
6	ТУ 400-28-71-94	Ковер, шт.	1		
7		Уплотнитель "Вилатерм", м	4		
8		Песок, $м^3$	0,2		
9		Бетон кл. В15, $м^3$	0,1		

Примечание:

1. Монтаж полиэтиленовой части трубки для контроля утечки газа производить последовательно: приварка патрубка-накладки; вырезка отверстия в теле футляра; приварка при помощи муфт с ЗН полиэтиленовой трубы к патрубку и соединения ПЭ/СТ, смонтированного со стальной частью контрольной трубки.
2. Размеры футляра и трубки для контроля утечки газа приняты минимальными и могут быть увеличены при необходимости,
3. Концы футляра уплотняются при помощи пенополиэтиленового уплотнителя 'Вилатерм' в два оборота и заделываются герметизирующеи бутилкаучуковой мастикой.
4. При отсутствии усовершенствованного дорожного покрытия вокруг ковера предусматривают устройство отмостки шириной не менее 0,7 м с уклоном 5%.
5. Стальную часть перехода "полиэтилен-сталь" и подземную часть стальной трубки для контроля утечки газа изолировать в соответствии с РД 153-39.4-091-01.
6. При установке контрольной трубки на ПЭ футляре на непроезжей части, ковер должен выступать на 150 мм от прилегающей отметки земли.

						СЗ-2025-36-ГСН			
						Строительство сетей газоснабжения с. Кунцево Нижнегорского района Республики Крым			
Изм.	Кол.	Лист	№док	Подпись	Дата				
						Наружные газопроводы	Стадия	Лист	Листов
Нач. УПР		Баранеко					Р	56	
ГИП		Камаева							
Н. контр.		Овсянников				Узел установки контрольной трубки на ПЭ футляре Ø160	Управление проектных работ ГУП РК "Крымгазсети" г. Симферополь		
Проверил		Кухарчук							
Разработал		Пивовар							

Формат А3

Контрольная трубка без ковера

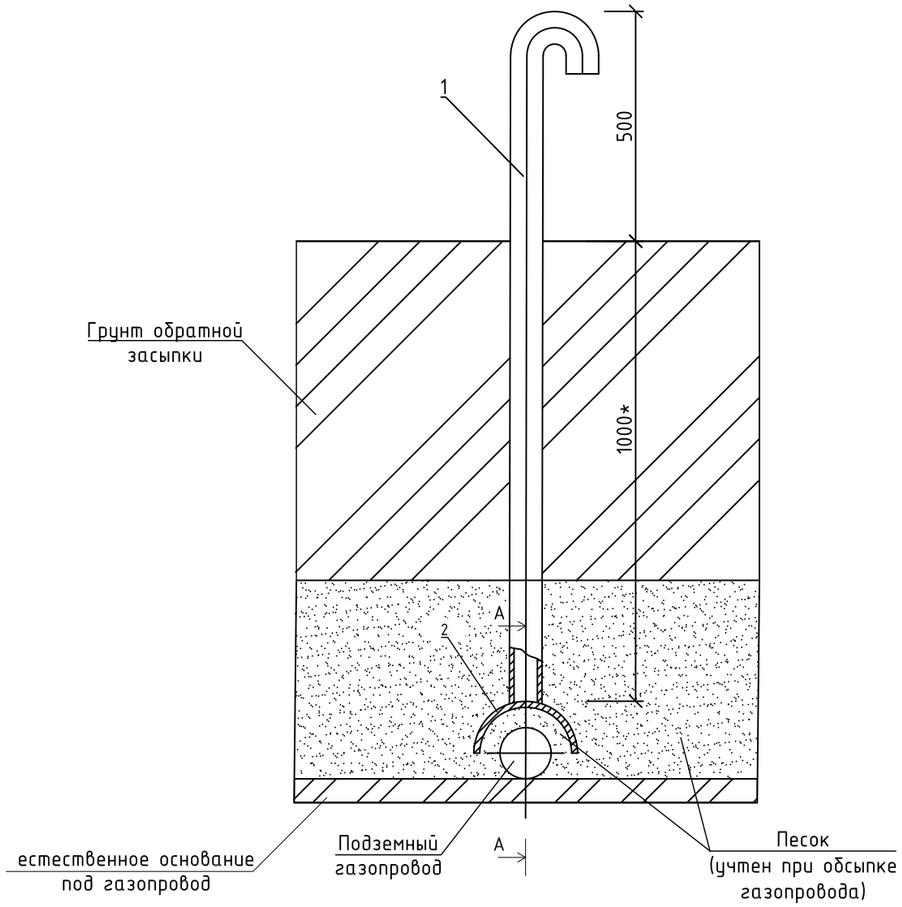

Вид А-А

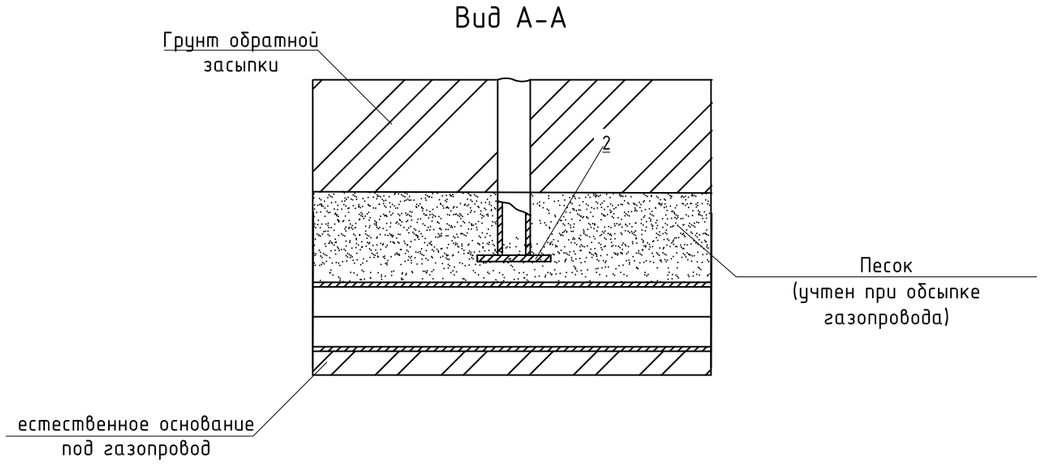

Спецификация

Поз.	Обозначение	Наименование	Кол-во	Масса ед. кг	Примечание
Контрольная трубка на газопроводе					
1	УГ 26.00 серия 5.905-25.05 вып.1	Трубка контрольная Ø32 х 3,0 мм из трубы В10 ГОСТ 10705-80*	1		L=1500мм*
2		Кожух-полусфера Ø108 х 4,0 мм из трубы В10 ГОСТ 10705-80*	1		L=350мм
		Изоляция битумно-полимерными лентами, м	1,5		
		Окраска, $м^2$	0,15		

Примечание:

1. Защита от попадания атмосферных осадков предусмотрена изгибом трубы без применения штампованных отводов.
2. Часть контрольной трубки в земле изолировать битумно-полимерными лентами (изоляция типа "усиленная").
3. размер* уточнить при монтаже.
4. Надземную часть контрольной трубки после монтажа окрасить эмалью в цвет, соответствующий требованиям СП 28.13330.2012,Эмаль ПФ-115 по ГОСТ 6465-2023; грунтовка ГФ-021 по ГОСТ 25129-2020.

Изм.	Кол.	Лист	№док	Подпись	Дата				
						СЗ-2025-36-ГСН			
						Строительство сетей газоснабжения с. Кунцево Нижнегорского района Республики Крым			
Нач. УПР		Баранецко				Наружные газопроводы	Стадия	Лист	Листов
							Р	57	
ГИП		Камаева							
Н. контр.		Овсянников				Узел установки контрольной трубки без ковера	Управление проектных работ ГУП РК "Крымгазсети" г. Симферополь		
Проверил		Кухарчук							
Разработал		Пивовар							

Формат А3

Контрольная трубка под ковера

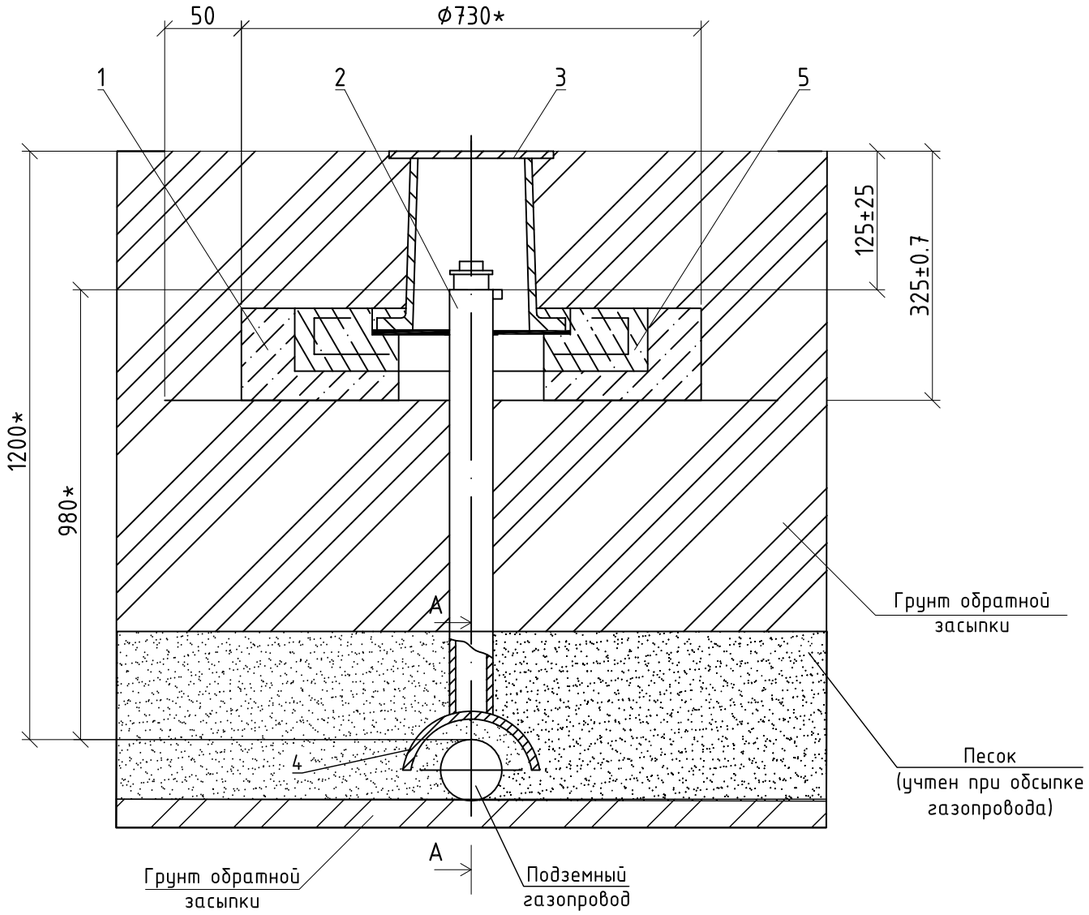

Вид А-А

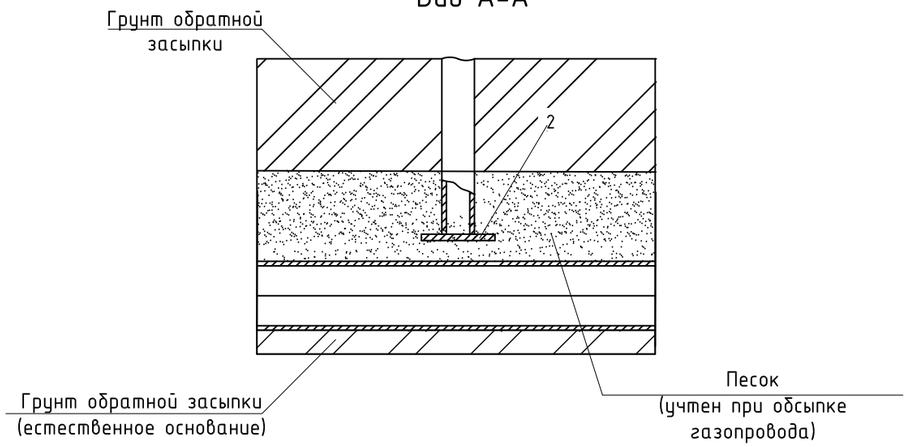

Спецификация

Поз.	Обозначение	Наименование	Кол-во	Масса ед. кг	Примечание
Контрольная трубка на газопроводе под ковер					
1	УГ 1.01.00 серия 5.905-25.05	Подушка под ковер из бетона (В15) F100 W4, $м^3$	0,04		
2	УГ 17.01.00 серия 5.905-25.05	Трубка контрольная Ф32 х 3,0 мм из трубы В10 ГОСТ 10705-80*	1		L=980мм*
3	ТУ 400-28-71-94	Ковер газовый, шт	1		
4		Кожух-полусфера Ф219 х 6,0 мм / из трубы В10 ГОСТ 10705-80*	1		L=350мм
5		Бетон В15, F100, W4, $м^3$	0,001		
6		Изоляция битумно-полимерными лентами, $м^2$	0,08		

Примечание:

1. Защита от попадания атмосферных осадков предусмотрена изгибом трубы без применения штампованных отводов.
2. Часть контрольной трубки в земле изолировать битумно-полимерными лентами (изоляция типа "усиленная").
3. размер* уточнить при монтаже.
4. Надземную часть контрольной трубки после монтажа окрасить эмалью в цвет, соответствующий требованиям СП 28.13330.2012,Эмаль ПФ-115 по ГОСТ 6465-2023; грунтовка ГФ-021 по ГОСТ 25129-2020.

Изм.	Кол.	Лист	№док	Подпись	Дата				
						СЗ-2025-36-ГСН			
						Строительство сетей газоснабжения с. Кунцево Нижнегорского района Республики Крым			
Нач. УПР		Бараненко				Наружные газопроводы	Стадия	Лист	Листов
ГИП		Камаева					Р	58	
Н. контр.		Овсянников				Узел установки контрольной трубки на газопроводе под ковер	Управление проектных работ ГУП РК "Крымгазсети" г. Симферополь		
Проверил		Кухарчук							
Разработал		Пивовар							

Формат А3

УЗЕЛ ВЫХОДА ПРОВОДА-СПУТНИКА ПОД КОВЕР

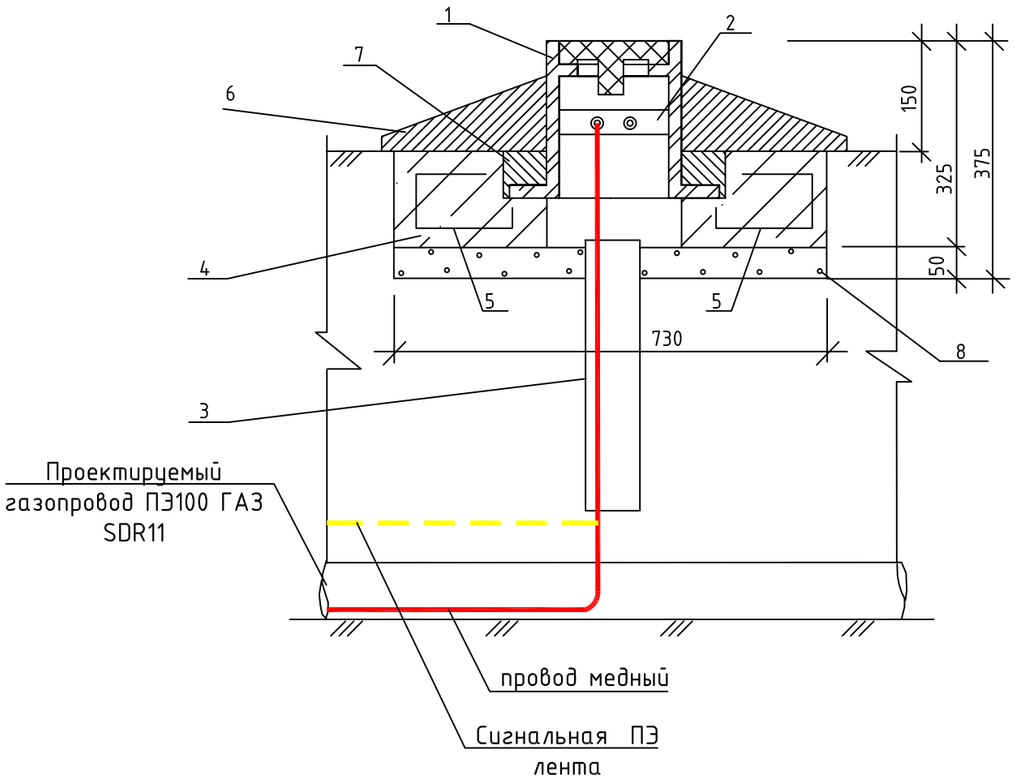

СПЕЦИФИКАЦИЯ

Поз.	Наименование	Ед. изм.	К-во	Примечание
1	Ковер, ТУ 400-28-71-94	шт	1	
2	Плата, текстолит А-8.0 ГОСТ 2910-74, 100х250мм	шт	1	
3	Труба защитная ПЭ Dn 32	м	1,0	
4	Подушка, бетон кл.В 12,5	$м^3$	0,04	с.5.905-15, ч.2. УГ
5	Каркас, круг d 6 А-II ГОСТ 5781-82	кг	2,1	
6	Отмостка, бетон В15, F100, W4,	$м^3$	0,06	
7	Бетон В15, F100, W4	$м^3$	0,01	
8	Песок (ГОСТ 8736-2014)	$м^3$	0,02	

1. При установке пункта провода-спутника на непроезжей части, ковер должен выступать на 150 мм от прилегающей отметки земли.

2. При установке пункта провода-спутника на проезжей части, верх ковера устанавливается на уровне дорожного покрытия.

Изм.	Кол.	Лист	№док	Подпись	Дата				
						СЗ-2025-36-ГСН			
						Строительство сетей газоснабжения с. Кунцево Нижнегорского района Республики Крым			
Нач. УПР		Баранещко				Наружные газопроводы	Стадия	Лист	Листов
ГИП		Камаева					Р	59	
Н. контр.		Овсянников				Узел вывода провода-спутника под ковер	Управление проектных работ ГУП РК "Крымгазсети" г. Симферополь		
Проверил		Кухарчук							
Разработал		Пивовар							

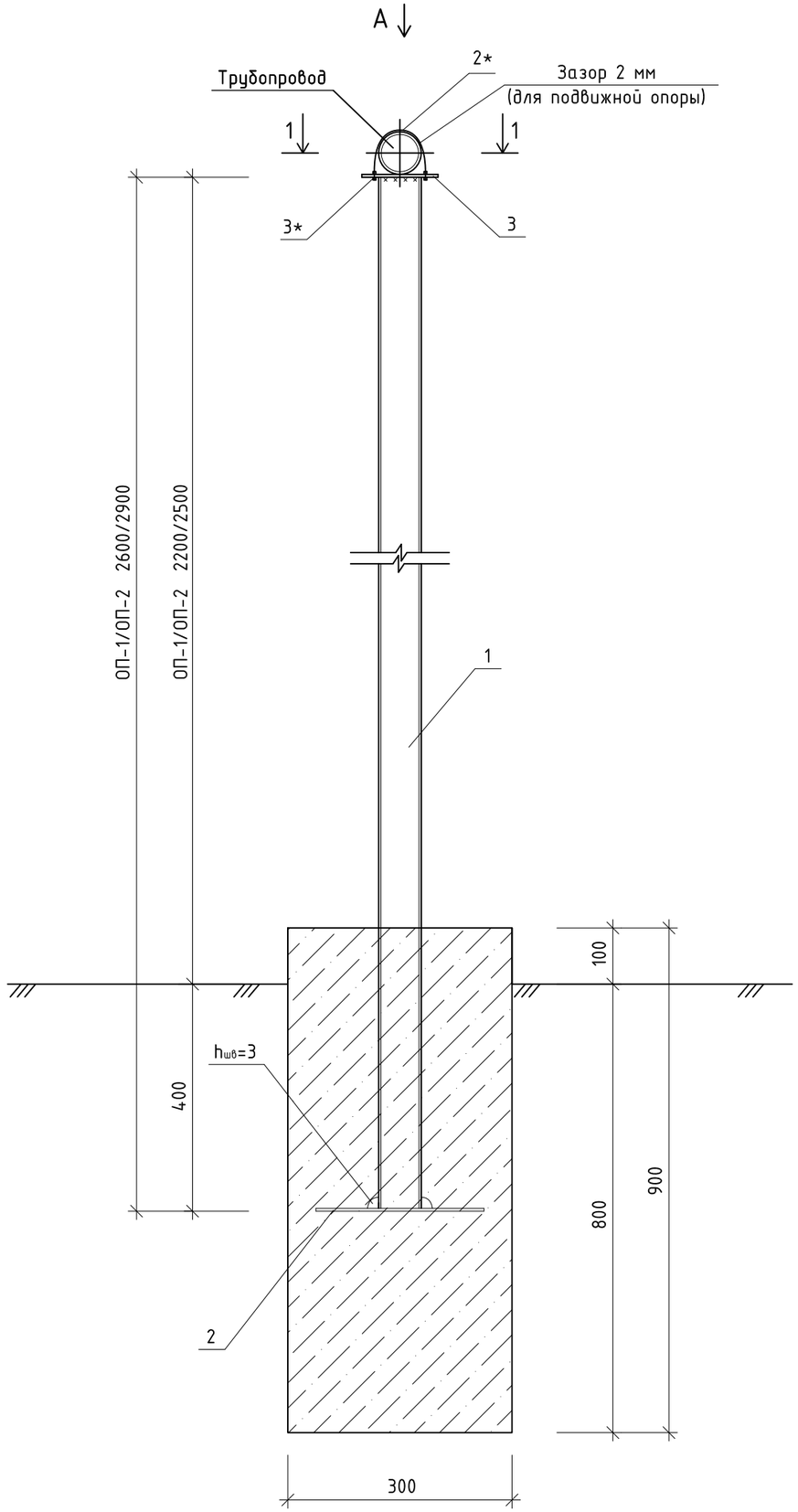

Спецификация элементов опоры ОП-1/ОП-2

Поз.	Обозначение	Наименование	Кол-во	Масса ед. кг	Примечание
Опора металлическая ОП-1			1	29,00	
1	ГОСТ 10704-91	Стойка Ø89х4,0 / из трубы В10 ГОСТ 10705-80*	1	21,80	L=2600
2*	ГОСТ 17679-80	Хомут Ø8	1	0.15	L=400
3*	ГОСТ 5915-70*	Гайка Ø8	2	0,03	
2	ГОСТ 82-70*	Полоса Б1 6х300 ГОСТ 82-70* / В ст.3 КП 2 ГОСТ 380-71*	1	4,2	L=300
3	- // -	Полоса Б1 6х200 ГОСТ 82-70* / В ст.3 КП 2 ГОСТ 380-71*	1	2,8	L=300
4		Бетон В15 F150 W4	0,08		м3
5		Окраска опоры, м2	0,62		
Опора металлическая ОП-2			1	30,50	
1	ГОСТ 10704-91	Стойка Ø89х4,0 / из трубы В10 ГОСТ 10705-80*	1	24,30	L=2900
2*	ГОСТ 17679-80	Хомут Ø8	1	0.15	L=400
3*	ГОСТ 5915-70*	Гайка Ø8	2	0,03	
2	ГОСТ 82-70*	Полоса Б1 6х300 ГОСТ 82-70* / В ст.3 КП 2 ГОСТ 380-71*	1	4,2	L=300
3	- // -	Полоса Б1 6х200 ГОСТ 82-70* / В ст.3 КП 2 ГОСТ 380-71*	1	2,8	L=300
4		Бетон В15 F150 W4	0,08		м3
5		Окраска опоры, м2	0,70		

Вид А

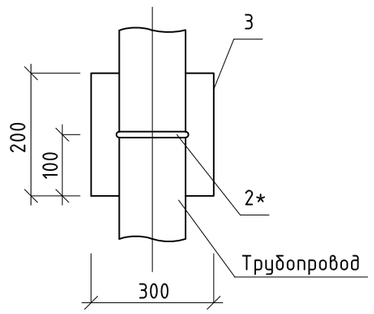

Примечание:
1. Соединение позиций 1,2* и 3 вести электродуговой ручной сваркой по ГОСТ 5264-80 прерывистым швом электродами Э42 А по ГОСТ 9467-75.

Изм.	Кол.	Лист	№док	Подпись	Дата				
						СЗ-2025-36-ГСН			
						Строительство сетей газоснабжения с. Кунцево Нижнегорского района Республики Крым			
Нач. УПР		Баранецко				Наружные газопроводы	Стадия	Лист	Листов
ГИП		Камаева					Р	60	
Н. контр.		Овсянников				Опора металлическая ОП-1/ОП-2	Управление проектных работ ГУП РК "Крымгазсети" г. Симферополь		
Проверил		Кухарчук							
Разработал		Пивовар							

Формат А3

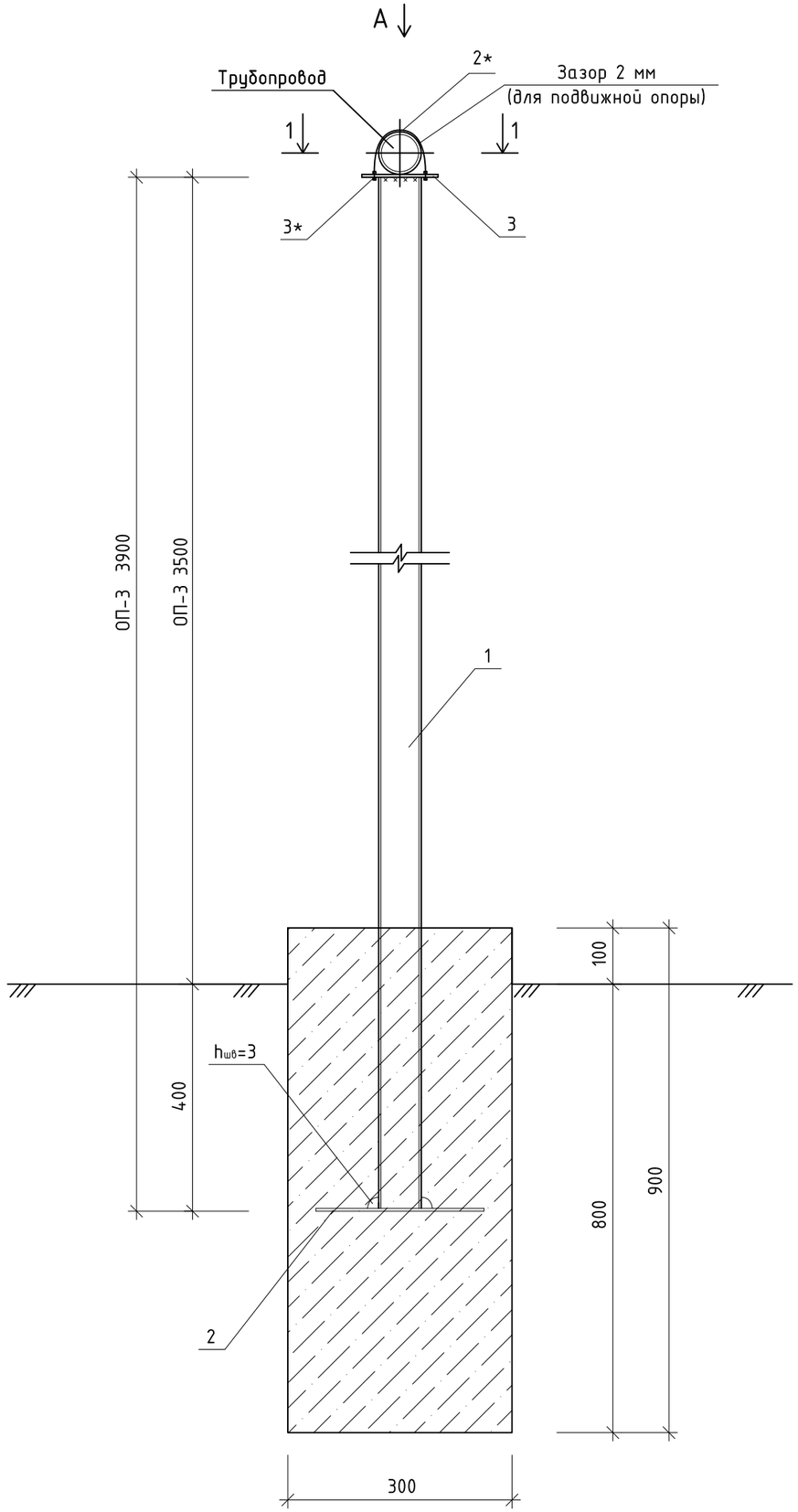

Спецификация элементов опоры ОП-3

Поз.	Обозначение	Наименование	Кол-во	Масса ед. кг	Примечание
		Опора металлическая ОП-3	1	47,20	
1	ГОСТ 10704-91	Стойка из трубы Ø108x4,0 / В10 ГОСТ 10705-80*	1	40,00	L=3900
2*	ГОСТ 17679-80	Хомут Ø8	1	0.15	L=400
3*	ГОСТ 5915-70*	Гайка Ø8	2	0,03	
2	ГОСТ 82-70*	Полоса Б1 6x300 ГОСТ 82-70* / В ст.3 КП 2 ГОСТ 380-71*	1	4,2	L=300
3	- // -	Полоса Б1 6x200 ГОСТ 82-70* / В ст.3 КП 2 ГОСТ 380-71*	1	2,8	L=300
4		Бетон В15 F150 W4	0,08		м3
5		Окраска опоры, м2	1,20		

Вид А

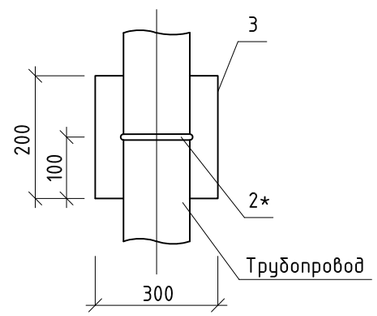

Примечание:
1. Соединение позиций 1,2* и 3 вести электродуговой ручной сваркой по ГОСТ 5264-80 прерывистым швом электродами Э42 А по ГОСТ 9467-75.

Изм.	Кол.	Лист	№док	Подпись	Дата				
						СЗ-2025-36-ГСН			
						Строительство сетей газоснабжения с. Кунцево Нижнегорского района Республики Крым			
Нач. УПР		Баранещко				Наружные газопроводы	Стадия	Лист	Листов
ГИП		Камаева					Р	61	
Н. контр.		Овсянников				Опора металлическая ОП-3	Управление проектных работ ГУП РК "Крымгазсети" г. Симферополь		
Проверил		Кухарчук							
Разработал		Пивовар							

Формат А3

Узел заземления газопровода на опоре

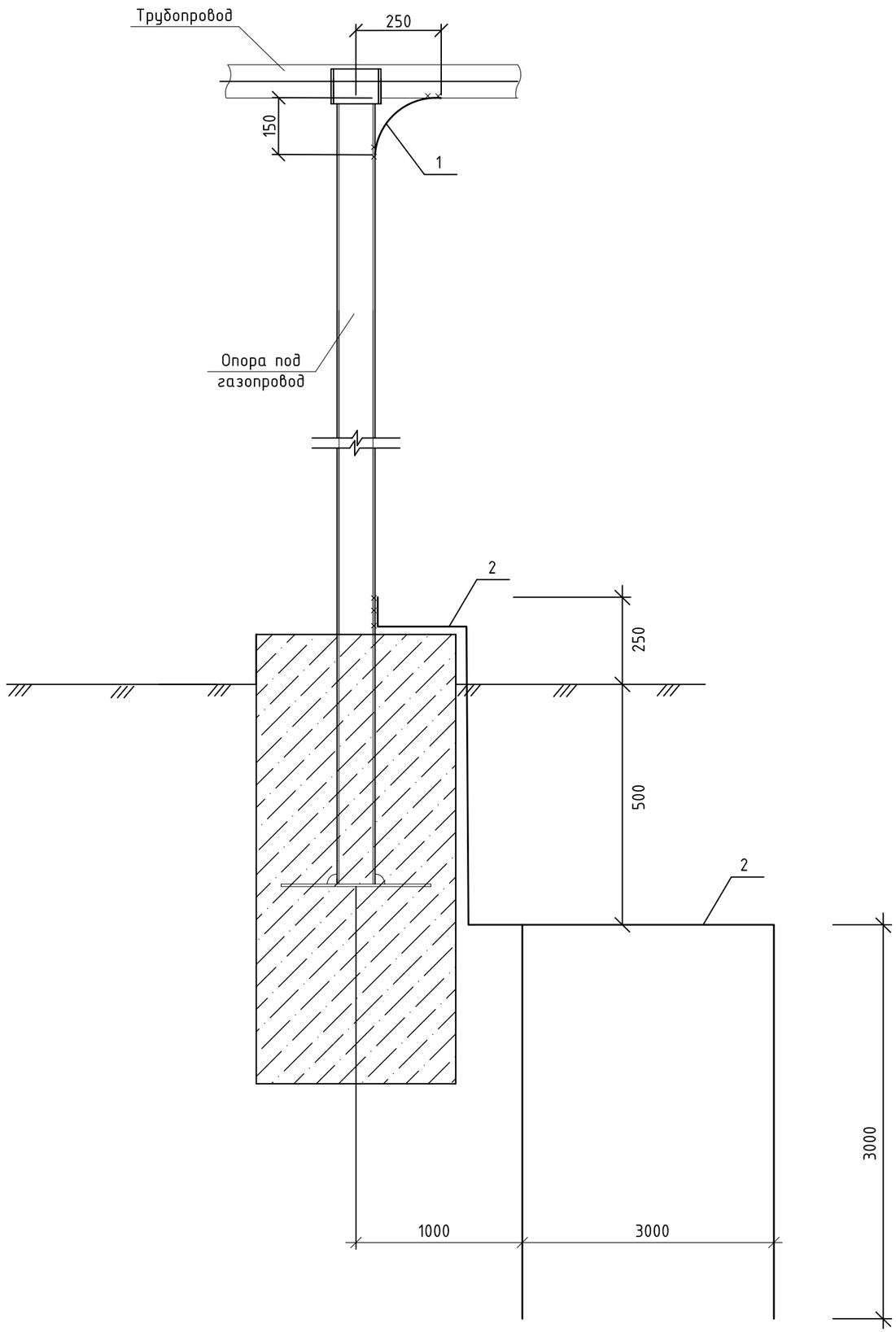

Поз.	Обозначение	Наименование	Кол-во	Масса ед. кг	Примечание
1	ГОСТ 5781-82*	8-А-I	1,0	0,395	
2	- // -	16-А-I	12,0	1,58	

Примечания:

1. Заземление газопровода на опоре выполнено согласно РД 34.21.122-87.
2. Сопротивление заземления не должо превышать 10 Ом (Rдоп), в противном случае увеличить количество заземлителей.
3. Контур заземления состоит из электродов (круг стальной ф 16 мм L=3,0 м), соединенных кругом стальным ф 16 при помощи сварки. Расстояние между электродами 3,0м. Верх электрода заглублен на 0,5 м.
4. Соединения выполнять электродуговой ручной сваркой по ГОСТ 5264-80 электродами Э42Л по ГОСТ 9467-75.

Изм.	Кол.	Лист	№док	Подпись	Дата				
						СЗ-2025-36-ГСН			
						Строительство сетей газоснабжения с. Кунцево Нижнегорского района Республики Крым			
Нач. УПР		Баранеко				Наружные газопроводы	Стадия	Лист	Листов
ГИП		Камаева					Р	62	
Н. контр.		Овсянников				Узел заземления газопровода на опоре	Управление проектных работ ГУП РК "Крымгазсети" г. Симферополь		
Проверил		Кухарчук							
Разработал		Пивовар							

Формат А3

Позиция	Наименование и техническая характеристика	Тип,марка, обозначение документа, опросного листа	Код оборудования, изделия, материала	Завод - изготовитель	Единица измерения	Количество	Масса единицы, кг	Примечание
1	2	3	4	5	6	7	8	9
Полиэтиленовый подземный газопровод низкого давления								
1	Труба ПЭ100 ГАЗ SDR11 Ø355х32,2	ГОСТ Р 58121.2-2018			м.	44,00	32,60	футляр ННБ
2	Труба ПЭ100 ГАЗ SDR11 Ø315х28,6	-//-			м.	24,00	25,70	футляр ННБ
3	Труба ПЭ100 ГАЗ SDR11 Ø225х20,5	-//-			м.	116,20	13,20	футляр ННБ и прокола
4	Труба ПЭ100 ГАЗ SDR11 Ø160х14,6	-//-			м.	16,50	6,67	футляр ННБ
5	Труба Мультипайп ПРО RC ГАЗ III ПЭ100-RC/ПЭ100/ПЭ100-RC ГАЗ SDR11 Ø225х20,5	-//-			м.	389,00	13,50	
6	Труба Мультипайп ПРО RC ГАЗ III ПЭ100-RC/ПЭ100/ПЭ100-RC ГАЗ SDR11 Ø160х14,6	-//-			м.	159,50	6,73	
7	Труба Мультипайп ПРО RC ГАЗ III ПЭ100-RC/ПЭ100/ПЭ100-RC ГАЗ SDR11 Ø110х10,0	-//-			м.	340,00	3,17	
8	Труба Мультипайп ПРО RC ГАЗ III ПЭ100-RC/ПЭ100/ПЭ100-RC ГАЗ SDR11 Ø90х8,2	-//-			м.	4695,70	2,14	
9	Труба Мультипайп ПРО RC ГАЗ III ПЭ100-RC/ПЭ100/ПЭ100-RC ГАЗ SDR11 Ø63х5,8	-//-			м.	379,50	1,06	
10	Труба ПЭ100 ГАЗ SDR11 Ø32х3,0	-//-			м.	590,60	0,27	газопроводы-отводы
11	Муфта ПЭ100 ГАЗ SDR11 Ø225 с ЗН	ГОСТ Р 58121.3-2018			шт.	42		
12	Муфта ПЭ100 ГАЗ SDR11 Ø160 с ЗН	-//-			шт.	17		
13	Муфта ПЭ100 ГАЗ SDR11 Ø110 с ЗН	-//-			шт.	36		
14	Муфта ПЭ100 ГАЗ SDR11 Ø90 с ЗН	-//-			шт.	48		
15	Муфта ПЭ100 ГАЗ SDR11 Ø63 с ЗН	-//-			шт.	3		
16	Муфта ПЭ100 ГАЗ SDR11 Ø32 с ЗН	-//-			шт.	137		
17	Отвод 90 ПЭ100 ГАЗ SDR11 Ø225 с ЗН	-//-			шт.	5		
18	Отвод 60 ПЭ100 ГАЗ SDR11 Ø225 литой	-//-			шт.	1		
19	Отвод 45 ПЭ100 ГАЗ SDR11 Ø225 с ЗН	-//-			шт.	1		
20	Отвод 90 ПЭ100 ГАЗ SDR11 Ø160 с ЗН	-//-			шт.	3		
21	Отвод 30 ПЭ100 ГАЗ SDR11 Ø160 с ЗН	-//-			шт.	1		
22	Отвод 90 ПЭ100 ГАЗ SDR11 Ø110 с ЗН	-//-			шт.	7		
23	Отвод 90 ПЭ100 ГАЗ SDR11 Ø90 с ЗН	-//-			шт.	95		
24	Отвод 45 ПЭ100 ГАЗ SDR11 Ø90 с ЗН	-//-			шт.	7		
25	Отвод 30 ПЭ100 ГАЗ SDR11 Ø90 с ЗН	-//-			шт.	3		
26	Отвод 90 ПЭ100 ГАЗ SDR11 Ø63 с ЗН	-//-			шт.	11		
27	Отвод 45 ПЭ100 ГАЗ SDR11 Ø63 с ЗН	-//-			шт.	2		
28	Тройник ПЭ100 ГАЗ SDR11 Ø160 с ЗН	-//-			шт.	1		

Изм.	Кол.	Лист	№док	Подпись	Дата
Нач. УПР		Бараненко			
ГИП		Камаева			
Н. контр.		Овсянников			
Проверил		Кухарчук			
Разработал		Пивовар			

СЗ-2025-36-ГСН.СО

Строительство сетей газоснабжения с. Кунцево Нижнегорского района Республики Крым

Наружные газопроводы

Стадия	Лист	Листов
Р	1	3

Спецификация материалов и оборудования

Управление проектных работ ГУП РК "Крымгазсети" г. Симферополь

Позиция	Наименование и техническая характеристика	Тип,марка, обозначение документа, опросного листа	Код оборудования, изделия, материала	Завод - изготовитель	Единица измерения	Количество	Масса единицы, кг	Примечание
1	2	3	4	5	6	7	8	9
29	Тройник ПЭ100 ГАЗ SDR11 Ø110 с ЗН	-//-			шт.	1		
30	Тройник ПЭ100 ГАЗ SDR11 Ø90 с ЗН	-//-			шт.	3		
31	Тройник ПЭ100 ГАЗ SDR11 Ø225/160 литой	-//-			шт.	1		
32	Тройник ПЭ100 ГАЗ SDR11 Ø225/90 литой	-//-			шт.	2		
33	Тройник ПЭ100 ГАЗ SDR11 Ø160/90 литой	-//-			шт.	1		
34	Тройник ПЭ100 ГАЗ SDR11 Ø110/90 литой	-//-			шт.	1		
35	Переход ПЭ100 ГАЗ SDR11 Ø225/160 с ЗН	-//-			шт.	1		
36	Переход ПЭ100 ГАЗ SDR11 Ø160/110 с ЗН	-//-			шт.	2		
37	Переход ПЭ100 ГАЗ SDR11 Ø160/90 литой	-//-			шт.	1		
38	Переход ПЭ100 ГАЗ SDR11 Ø110/90 с ЗН	-//-			шт.	3		
39	Переход ПЭ100 ГАЗ SDR11 Ø90/63 с ЗН	-//-			шт.	1		
40	Седловой отвод ПЭ100 ГАЗ SDR11 Ø160/32 с ЗН	-//-			шт.	1		
41	Седловой отвод ПЭ100 ГАЗ SDR11 Ø110/32 с ЗН	-//-			шт.	2		
42	Седловой отвод ПЭ100 ГАЗ SDR11 Ø90/32 с ЗН	-//-			шт.	124		
43	Седловой отвод ПЭ100 ГАЗ SDR11 Ø63/32 с ЗН	-//-			шт.	10		
44	Узел установки стального крана DN200 с удлиненным штоком с ПЭ патрубками под ковер	см.л. ГСН-43			шт.	1		
45	Узел установки стального крана DN150 с удлиненным штоком с ПЭ патрубками под ковер	см.л. ГСН-44			шт.	1		
46	Узел установки стального крана DN80 с удлиненным штоком с ПЭ патрубками под ковер	см.л. ГСН-45			шт.	9		
47	Узел установки стального крана DN50 с удлиненным штоком с ПЭ патрубками под ковер	см.л. ГСН-46			шт.	1		
48	Узел перехода ПЭ/СТ 225/ 219	см.л. ГСН-47			шт.	1		
49	Узел перехода ПЭ/СТ 110/ 108	см.л. ГСН-48			шт.	6		
50	Узел перехода ПЭ/СТ 90/ 89	см.л. ГСН-49			шт.	12		
51	Н.г.ст. DN25 с установкой надземного крана DN25	см.л. ГСН-50			шт.	67		
52	Н.г.ст. DN25	см.л. ГСН-51			шт.	70		
53	Узел прокладки газопровода под кабелем	см.л. ГСН-52			шт.	9		
54	Узел установки контрольной трубки на ПЭ футляре Ø355	см.л. ГСН-53			шт.	6		
55	Узел установки контрольной трубки на ПЭ футляре Ø315	см.л. ГСН-54			шт.	4		
56	Узел установки контрольной трубки на ПЭ футляре Ø225	см.л. ГСН-55			шт.	16		
57	Узел установки контрольной трубки на ПЭ футляре Ø160	см.л. ГСН-56			шт.	2		
58	Установка контрольной трубки Ø32 под ковер	см.л. ГСН-57			шт.	470		
59	Узел установки контрольной трубки без ковера	см.л. ГСН-58			шт.	137		

Изм.	Кол.	Лист	№док	Подпись	Дата
Нач. УПР		Бараненко			
ГИП		Камаева			
Н. контр.		Овсянников			
Проверил		Кухарчук			
Разработал		Пивовар			

СЗ-2025-36-ГСН.СО

Строительство сетей газоснабжения с. Кунцево Нижнегорского района Республики Крым

Наружные газопроводы

Стадия	Лист	Листов
Р	2	

Спецификация материалов и оборудования

Управление проектных работ ГУП РК "Крымгазсети" г. Симферополь

Позиция	Наименование и техническая характеристика	Тип,марка, обозначение документа, опросного листа	Код оборудования, изделия, материала	Завод - изготовитель	Единица измерения	Количество	Масса единицы, кг	Примечание
1	2	3	4	5	6	7	8	9
60	Узел вывода провода-спутника под ковер	см.л. ГСН-59			шт.	32		
61	Медный провод 1х4,0	Медный провод ВВГз-0,66 сеч. 1х4,0 мм^2			м.	5811,00		
62	Сигнальная лента "Осторожно ГАЗ!"				м.	7089,60		
63	Испытания на герметичность газ-да н. Ø225/160/Ø110/Ø90/Ø63/Ø32				м.	389,0/159,5/340,0/4695,7/39,5/590,6		
64	Продувка воздухом газ-да н.д. Ø225/160/Ø110/Ø90/Ø63/Ø32				м.	389,0/159,5/340,0/4695,7/39,5/590,6		
65	Устройство песчаной обсыпки трубы δ=0,2				м^3	1336,10		
66	Столбик опознавательный для газопровода	СОГ-1,8			шт.	40		
67	Табличка-указатель подземных сетевых устройств	АС 2.00 серия 5.905-25.05			шт.	40		
Стальной надземный газопровод низкого давления								
68	Труба стальная прямошовная Ø219х6,0	ГОСТ 10704-91/В10 ГОСТ 10705-80			м.	1,50		
69	Труба стальная прямошовная Ø108х4,0	-//-			м.	478,00	10,26	
70	Труба стальная прямошовная Ø89х4,0	-//-			м.	224,50	8,38	
71	Труба стальная прямошовная Ø32х3,2	-//-			м.	3,80		
72	Отвод П90 219х6,0-09Г2С	ГОСТ 17375-2001			шт.	1	15,00	
73	Отвод П90 108х4,0-09Г2С	-//-			шт.	22	2,50	
74	Отвод П90 89х4,0-09Г2С	-//-			шт.	19	1,50	
75	Переход П219х6,0-159х4,5-09Г2С	ГОСТ 17378-2001			шт.	1	4,40	
76	Заглушка П32х3,0-09Г2С	ГОСТ 17379-2001			шт.	143	0,10	
77	Кран шаровый приварной DN100	КШ.П.100.40-01			шт.	1	6,95	
78	Кран шаровый приварной DN80	КШ.П.080.40-01			шт.	2	5,30	
79	Кран шаровый приварной DN25	КШ.П.025.40-01			шт.	8	2,50	
80	Опора металлическая ОП-1	см.л. ГСН-60			шт.	17	29,00	
81	Опора металлическая ОП-2	см.л. ГСН-60			шт.	71	30,50	
82	Опора металлическая ОП-3	см.л. ГСН-61			шт.	11	47,20	
83	Узел заземления газопровода на опоре	см.л. ГСН-62			компл.	10		
84	Окраска/огрунтовка стального газопровода DN200/DN100/DN80/DN25				м^2	226,10		
85	Продувка воздухом г-да н.д. DN200/DN100/DN80/DN25				м.	1,5/478,0/224,5/3,8		
86	Испытание на герметичность г-да н.д. DN200/DN100/DN80/DN25				м.	1,5/478,0/224,5/3,8		

Изм.	Кол.	Лист	№док	Подпись	Дата				
						СЗ-2025-36-ГСН.СО			
						Строительство сетей газоснабжения с. Кунцево Нижнегорского района Республики Крым			
Нач. УПР		Баранешко				Наружные газопроводы	Стадия	Лист	Листов
ГИП		Камаева					Р	3	
Н. контр.		Овсянников				Спецификация материалов и оборудования	Управление проектных работ ГУП РК "Крымгазсети" г. Симферополь		
Проверил		Кухарчук							
Разработал		Пивовар							

Схема организации дорожного движения на время производства строительно-монтажных работ, выполняемых в районе км 7+340 - км 8+360 а/д "35 ОП МЗ 35Н-384 Уютное-Зоркино-Чкалово". 1 этап строительства

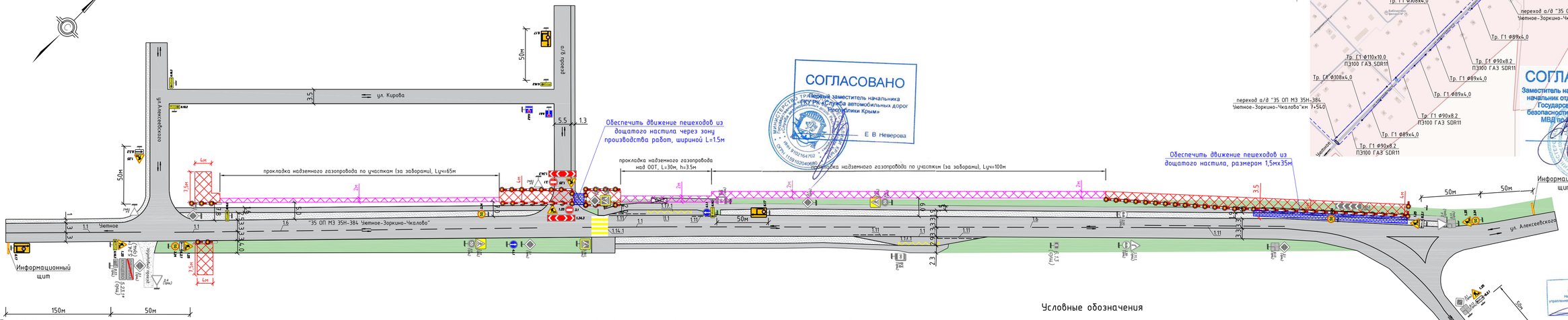

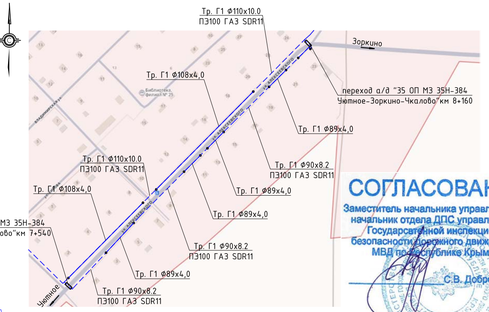

СОГЛАСОВАНО
Первый заместитель начальника ГКУ РК «Служба автомобильных дорог Республики Крым»
Е.В. Неверова

СОГЛАСОВАНО
Заместитель начальника управления - начальник отдела ДПС управления Государственной инспекции безопасности дорожного движения МВД по Республике Крым
С.В. Добровичан

РАССМОТРЕНО
в сферах обеспечения БДД
Начальник дорожного надзора управления Госавтоинспекции МВД по Республике Крым полковник полиции
М.М. Пенчев
23.03.2026

СОГЛАСОВАНО
заместитель начальника отдела ОБДД
ГКУ РК «Служба автомобильных дорог РК»
А.С. Колыхалов

Примечания:

1. Производство строительно-монтажных работ будет выполняться подрядной организацией после прохождения проекта государственной экспертизы. Ориентировочный срок начала строительства - II-III квартал 2026г.
2. Ответственный за производство работ будет определен после заключения договора с подрядной организацией для выполнения строительно-монтажных работ.
3. Схема организации дорожного движения и ограждения места производства разработана на основании ГОСТ Р 58350-2019 "Дороги автомобильные общего пользования. Технические средства организации дорожного движения в местах производства работ. Технические требования. Правила применения".
4. Согласно п.6.4.1.2 Таблица 1. ГОСТ 58350-2019 "Дороги автомобильные общего пользования. Технические средства организации дорожного движения в местах производства работ" расстояние между направляющими устройствами в зоне предупреждения при максимальной скорости 40км/ч принимается не более 5м.
5.Все применяемые знаки II типоразмера.
6.Ответственность за соблюдение требований ГОСТ Р 58350-2019 и утвержденных схем организации движения возлагается на руководителя подрядной организации и на лиц непосредственно руководящих строительными работами.
7.Экземпляр согласованной схемы должен находиться на руках у непосредственного производителя работ, отвечающего за безопасность дорожного движения на данном участке дороги.
8.Знаки должны строго соответствовать требованиям ГОСТ Р 52290-2019 "Технические средства организации дорожного движения.
9.Правила применения дорожных знаков, разметки, светофоров, дорожных ограждений и направляющих устройств", ТРТС 014/2011.
10.Перед началом работ проинформировать Управление ГИБДД МВД по Республике Крым.
11.Наличие временных ТСОДД обеспечить до конца строительных работ.
12.Пересечение автомобильных дорог предусмотрено закрытым способом методом ННБ без нарушения искусственного покрытия автодороги.
13.Для обеспечения безопасного движения пешеходов в зоне производства земляных работ предусматривается ограждение из сигнальной ленты, а со стороны автодороги устанавливается ограждение из водоналивных блоков.
14.Работы производить в дневное время.
15. После окончания выполнения строительно-монтажных работ восстановить организацию дорожного движения в полном объеме (демаркировать временную разметку и демонтировать временные дорожные знаки.
16. Обеспечить беспрепятственный проход пешеходов с помощью пешеходных настилов.

За 30 дней до начала производства строительно-монтажных работ собственник автомобильной дороги (администрация Михайловского сельского поселения) необходимо издает распорядительный указ о перекрытии, согласно Постановление Совета Министров Республики Крым №415 от 30.08.2016г, сроком на 3 рабочих дня. Объезд на период производства работ обеспечен согласно схемы.

Порядок осуществления временного прекращения движения транспортных средства по автомобильному проезду местного значения принять, согласно п. 5 Постановления Совета Министров Ресублики Крым №415 от 30.08.2016г, временные ограничения вводятся с целью выполнени строительно-монтажных работ по укладке газопровода для газификации с. Кунцево Нижнегорского район в рамках Плана капитальных вложений строительства распределительных газопроводов в рамках Свободной Экономической Зоны на территории Республики Крым на 2025 год от 24.03.2025г.

Согласно п.5.4 Временные ограничения осуществляются посредством:
1) прекращения движения по участку проезда;
2) организация схемы его объезда;
3) обустройство участка производства работ соответствующими дорожными знаками.

Согласнование перекрытия участка проезда принято согласно письму №02-12-60 от 04.03.2026г. Администрации Михайловского сельского поселения Нижнегорского района Республики Крым.

Условные обозначения

- зона производства работ для подземного ПЭ газопровода низкого давления;
- зона производства работ для надземного стального газопровода низкого давления;
- обочина;
- асфальт;
- направление движения транзитного транспорта;
- зеленая зона;
- 1.25 - временный дорожный знак и его номер по ГОСТ Р 52289-2019;
- фонарь вставной в сочетании с пластиковым водоналивным блоком РДБ 1000;
- информационный щит.
- 2.4 (5%) - существующий дорожный знак и его номер по ГОСТ Р 52289-2019;
- проектируемый подземный ПЭ газопровод низкого давления
- проектируемый стальной надземный газопровод низкого давления

Изм.	Кол.	Лист	№док	Подпись	Дата	СЗ-2025-36-ПОДД		
						Строительство сетей газоснабжения с. Кунцево Нижнегорского района Республики Крым		
Нач. УПР		Бараненко				Проект организации дорожного движения	Стадия	Лист	Листов
ГИП		Камаева					П	1	
Н. контр.		Овсянников				Схема организации дорожного движения на время производства строительно-монтажных работ, выполняемых в районе км 7+340 - км 8+360 а/д "35 ОП МЗ 35Н-384 Уютное-Зоркино-Чкалово". 1 этап строительства	Управление проектных работ ГУП РК "Крымгазсети" г. Симферополь	
Проверил		Кухарчук						
Разработал		Пивовар						

Формат А4х4

Схема организации дорожного движения на время производства строительно-монтажных работ, выполняемых в районе км 7+340 - км 8+360 а/д "35 ОП МЗ 35Н-384 Уютное-Зоркино-Чкалово". 2 этап строительства

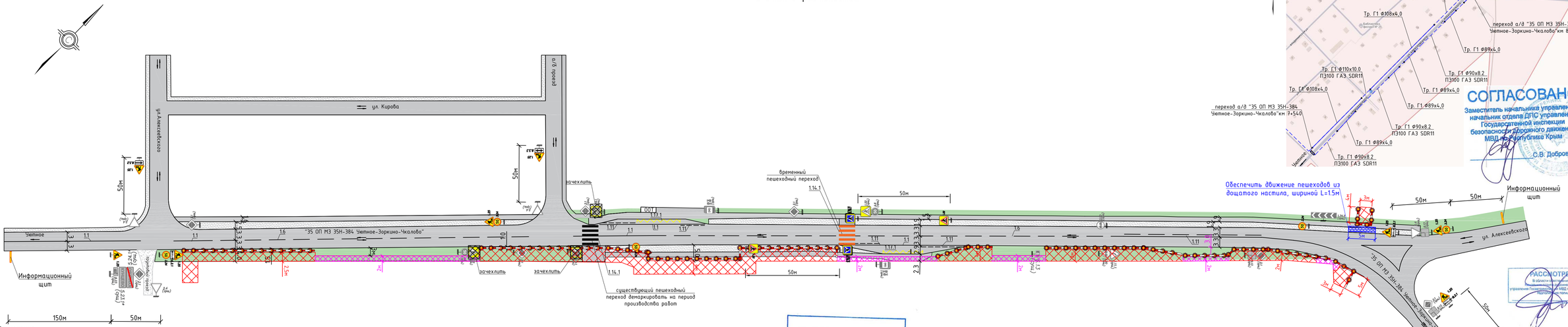

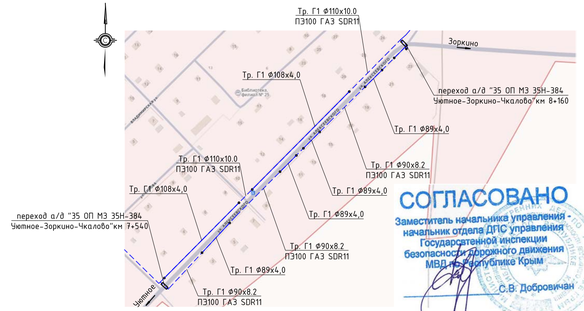

Примечания:

1. Производство строительно-монтажных работ будет выполняться подрядной организацией после прохождения проекта государственной экспертизы. Ориентировочный срок начала строительства - II-III квартал 2026г.
2. Ответственный за производство работ будет определен после заключения договора с подрядной организацией для выполнения строительно-монтжаных работ.
3. Схема организации дорожного движения и ограждения места производства разработана на основании ГОСТ Р 58350-2019 "Дороги автомобильные общего пользования. Технические средства организации дорожного движения в местах производства работ. Технические требования. Правила применения".
4. Согласно п.6.4.1.2 Таблица 1. ГОСТ 58350-2019 "Дороги автомобильные общего пользования. Технические средства организации дорожного движения в местах производства работ" расстояние между направляющими устройствами в зоне предупреждения при максимальной скорости 40км/ч принимается не более 5м.
5.Все применяемые знаки II типоразмера.
6.Ответственность за соблюдение требований ГОСТ Р 58350-2019 и утвержденных схем организации движения возлагается на руководителя подрядной организации и на лиц непосредственно руководящих строительными работами.
7.Экземпляр согласованной схемы должен находиться на руках у непосредственного производителя работ, отвечающего за безопасность дорожного движения на данном участке дороги.
8.Знаки должны строго соответствовать требованиям ГОСТ Р 52290-2019 "Технические средства организации дорожного движения.
9.Правила применения дорожных знаков, разметки, светофоров, дорожных ограждений и направляющих устройств", ТРТС 014/2011.
10.Перед началом работ проинформировать Управление ГИБДД МВД по Республике Крым.
11.Наличие временных ТСОДД обеспечить до конца строительных работ.
12.Пересечение автомобильных дорог предусмотрено закрытым способом методом ННБ без нарушения искусственного покрытия автодороги.
13.Для обеспечения безопасного движения пешеходов в зоне производства земляных работ предусматривается ограждение из сигнальной ленты, а со стороны автодороги устанавливается ограждение из водоналивных блоков.
14.Работы производить в дневное время.
15. После окончания выполнения строительно-монтажных работ восстановить организацию дорожного движения в полном объеме (демаркировать временную разметку и демонтировать временные дорожные знаки.
16. Обеспечить беспрепятственный проход пешеходов с помощью пешеходных настилов.

СОГЛАСОВАНО
Первый заместитель начальника ГКУ РК «Служба автомобильных дорог Республики Крым»
Е.В. Неверова

СОГЛАСОВАНО
Заместитель начальника управления - начальник отдела ДПС управления Государственной инспекции безопасности дорожного движения МВД по Республике Крым
С.В. Добровичан

СОГЛАСОВАНО
заместитель начальника отдела ОБДД ГКУ РК «Служба автомобильных дорог РК»
А.С. Колесников

РАССМОТРЕНО
В обеспечение безопасности дорожного движения
Начальник отдела дорожного надзора управления Государственной инспекции безопасности дорожного движения МВД по Республике Крым
подполковник полиции
М.М. Иванов
23.03.2026

Условные обозначения

- зона производства работ для подземного ПЭ газопровода низкого давления;
- зона производства работ для надземного стального газопровода низкого давления;
- обочина;
- асфальт;
- направление движения транзитного транспорта;
- зеленая зона;
- 1.25 - временный дорожный знак и его номер по ГОСТ Р 52289-2019;
- фонарь вставной в сочетании с пластиковым водоналивным блоком РДБ 1000;
- информационный щит.
- 2.4 (type) - существующий дорожный знак и его номер по ГОСТ Р 52289-2019;
- проектируемый подземный ПЭ газопровод низкого давления
- проектируемый стальной надземный газопровод низкого давления

Изм.	Кол.	Лист	№док	Подпись	Дата
Нач. УПР		Бараненко			
ГИП		Камаева			
Н. контр.		Овсянников			
Проверил		Кухарчук			
Разработал		Пивобар			

СЗ-2025-36-ПОДД

Строительство сетей газоснабжения с. Кунцево Нижнегорского района Республики Крым

Проект организации дорожного движения

Схема организации дорожного движения на время производства строительно-монтажных работ, выполняемых в районе км 7+340 - км 8+360 а/д "35 ОП МЗ 35Н-384 Уютное-Зоркино-Чкалово". 2 этап строительства

Стадия	Лист	Листов
П	2	

Управление проектных работ ГУП РК "Крымгазсети" г. Симферополь

Формат А4х4